EXCMA. DIPUTACION PROVINCIAL DE ALICANTE.

Area de Servicios e Infraestructuras

Departamento de Carreteras

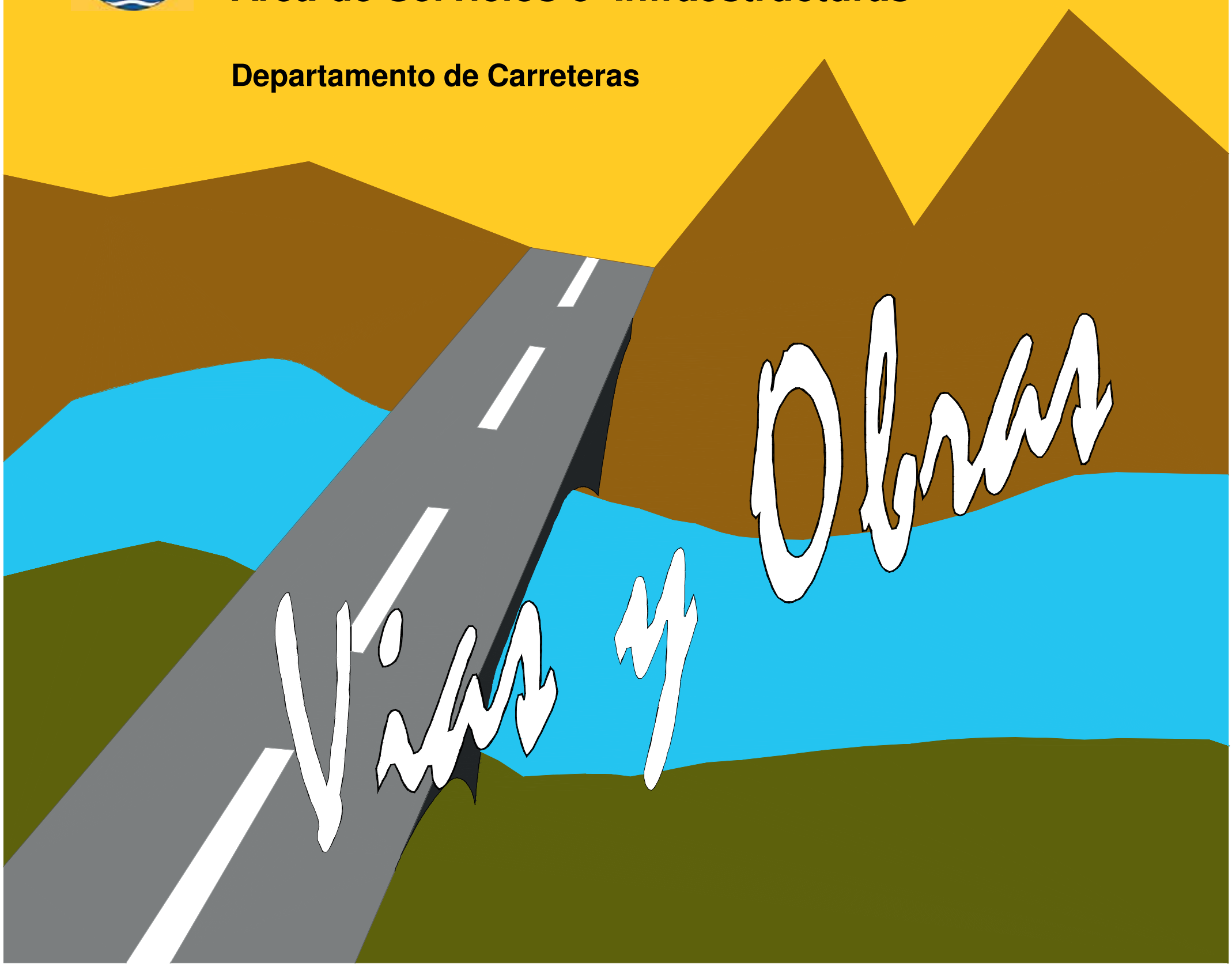

Proyecto de:

MEJORA DE SEÑALIZACION VERTICAL DE LA RED VIARIA PROVINCIAL. **(NORTE). AÑO 2020**

Presupuesto de Base de Licitación más I.V.A.: **167.315,12 €**

EQUIPO REDACTOR:
I INGENIEROS TECNICOS DE O.P.:

Sergio Torregrosa Luna
Javier Cobela Puig
Miguel Alfaro Soriano
Miguel Cardona Ivars

Agosto de 2020

INDICE DE DOCUMENTOS

DOCUMENTO NUM. 1 .- MEMORIA

Memoria

Anejos a la Memoria.

Anejo Nº 1 Clasificación del contratista.

-Anejo Nº 2 Revisión y Justificación de Precios.

-Anejo Nº 3 Planificación de la Calidad.

-Anejo Nº 4 Estudio Básico de Seguridad y Salud.

DOCUMENTO NUM. 2 .- PLANOS

1.- Situación.

2.- Tamaño y ubicación de señales y carteles

3.- Cimentaciones y postes.

4.- Detalles de composición de carteles.

5.- Señalización de intersecciones

6.- Señalización de RVS´s.

DOCUMENTO NUM. 3.- PLIEGO DE PRESCRIPCIONES TÉCNICAS PARTICULARES

DOCUMENTO NUM. 4.- PRESUPUESTO

- Capítulo I : Mediciones.
- Capítulo II: Cuadro de Precios nº 1.
- Capítulo III: Cuadro de Precios nº 2.
- Capítulo IV: Presupuesto General.
- Capítulo V: Resumen de Presupuesto.

DOCUMENTO NUM. 1

MEMORIA

INDICE

1.- ANTECEDENTES
2.- OBJETO DEL PROYECTO
3.- SITUACIÓN DE LAS OBRAS
4.- DESCRIPCIÓN DE LAS OBRAS
5.- SERVICIOS AFECTADOS
6.- DISPONIBILIDAD DE LOS TERRENOS
7.- IMPACTO AMBIENTAL
8.- GESTIÓN DE RESIDUOS
9.- CONTROL DE CALIDAD
10.- SEGURIDAD Y SALUD
11.- PLAZO DE EJECUCIÓN
12.- PLAZO DE GARANTÍA
13.- JUSTIFICACIÓN DE PRECIOS
14.- REVISIÓN DE PRECIOS
15.- CLASIFICACIÓN DEL CONTRATISTA
16.- PLIEGO DE CONDICIONES
17.- PRESUPUESTO
18.- DOCUMENTOS DE QUE CONSTA EL PROYECTO
19.- DECLARACIÓN DE OBRA COMPLETA
20.- CONCLUSIÓN

MEMORIA

1.- ANTECEDENTES

Dentro de las actuaciones de conservación contempladas por la Dirección Técnica del Servicio de Vías y Obras se prevé, como uno de sus objetivos prioritarios, la mejora de la señalización vertical que, por su envejecimiento o carencias observadas en la red de carreteras, así lo requieren.

2.- OBJETO DEL PROYECTO

El objeto del presente proyecto es definir y valorar las obras necesarias para la **"MEJORA DE SEÑALIZACIÓN VERTICAL DE LA RED VIARIA. (NORTE). AÑO 2020**", con el fin de mejorar las condiciones de seguridad vial.

La señalización vertical de las vías provinciales recogidas en este proyecto, es en la actualidad mejorable, algunas de ellas por envejecimiento, con necesidad de renovación; otras por ser incompleta dicha señalización y en otros casos por inexistencia de la misma. El objetivo de este proyecto es el completar dicha señalización, con el fin de lograr una mayor seguridad vial.

Para ello está previsto realizar una renovación y un refuerzo en la señalización de peligro, prohibición, prioridad y obligación.

La señalización prevista para este proyecto se ha diseñado teniendo en cuenta la Instrucción del Ministerio de Fomento 8.1-IC sobre señalización vertical.

3.- SITUACIÓN DE LAS OBRAS

La situación de las obras comprendidas en este proyecto se indica en las siguientes tablas donde se incluye la relación de vías provinciales del NORTE de la provincia de Alicante, agrupadas por sectores:

SECTOR ALCOY

RED DE CARRETERAS PROVINCIALES DEL SISTEMA VIARIO VALENCIANO						
NOMENCLATURA	**DENOMINACIÓN**	**ORIGEN**	**FINAL**	**PK INICI**	**PK FINAL**	**LONGITUD (m)**
CV-701	Beniarrés - L'Orxa	CV-705	L'Orxa	0+000	7+580	7.581,00
CV-703	Cocentaina - Muro (per l'Alqueria d'Asnar)	N-340	CV-700	0+280	3+600	3.367,00
CV-704	Benimarfull - Benillup	CV-700	CV-710	0+000	4+160	4.124,00
CV-708	Planes - Almudaina (per Benialfaquí)	CV-700	CV-710	0+000	6+560	6.536,00
CV-709	Accés a Catamarruc	CV-700	Catamarruc	0+000	0+890	894,00
CV-711	Planes - Beniarrés (per la presa)	CV-700	CV-705	0+000	8+250	9.199,00
CV-754	Gorga - Fageca (per Quatretondeta)	CV-720	CV-720	0+000	10+720	10.475,00
CV-781	Penàguila - Alcoleja	CV-785	CV-770	0+000	2+600	2.593,00
CV-785	Barranc de la Batalla - Port de Tudons (per Benifallim i Penàguila)	N-340	CV-770	0+000	25+000	24.908,00
CV-786	Accés a La Sarga	CV-800	La Sarga	0+000	1+050	1.021,00
CV-787	Benifallim - Benilloba	CV-785	CV-70	0+000	5+700	5.695,00
CV-788	Camí dels Dubots	CV-70	CV-785	0+000	6+000	6.027,00
CV-794	Bocairent - Alcoi (per Mariola)	València	CV-795	11+950	17+220	5.240,00
CV-795	Alcoi - Banyeres de Mariola	Alcoi	CV-81	2+590	23+215	20.265,00
CV-797	Alcoi - La Font Roja	N-340	La Font Roja	0+000	8+550	8.598,00
CV-780	Xixona - Benifallim (per La Torre les Maçanes)	CV-800	CV-785	13+800	22+520	8.655,00
CV-770	La Vila Joiosa - Carretera CV-70 (per Sella i Alcoleja)	N-332	CV-70	27+580	36+000	8.037,84
					Longitud total sector (km)	**133,216**

SECTOR ALICANTE

RED DE CARRETERAS PROVINCIALES DEL SISTEMA VIARIO VALENCIANO						
NOMENCLATURA	**DENOMINACIÓN**	**ORIGEN**	**FINAL**	**PK INICI**	**PK FINAL**	**LONGITUD (m)**
CV-774	Busot - Xixona	CV-773	CV-800	0+000	10+400	10.341,00
CV-776	Busot - Les Coves de Canelobre	CV-774	Les Coves	0+000	2+870	2.858,00
CV-777	El Campello - Busot	N-332	CV-773	0+000	6+450	6.435,00
CV-780	Xixona - Benifallim (per La Torre les Maçanes)	CV-800	CV-785	0+000	13+800	13.787,00
CV-798	Ibi - Tibi	A-7	CV-810	1+450	11+510	10.205,00
CV-810	Xixona - CV-805 (Ibi - Maigmó)	Xixona	CV-805	1+300	12+490	11.194,00
CV-818	N-332 - Tànger (per la Llar Provincial)	N-332	CV-821	0+000	2+730	2.725,00
CV-819	Tànger - Montnegre	CV-821	Montnegre	0+000	7+210	7.177,00
CV-824	Sant Vicent del Raspeig - A-31 L'Alcoraia (per La Canyada)	A-77	A-31	0+000	12+620	12.759,00
CV-849	Torrellano - L'Altet	N-340	N-332	0+000	6+920	7.763,00
CV-851	Ronda Sud d'Elx - N-332 (per Asprella i Bassars)	CV-865	N-332	19+470	26+403	6.836,00
					Longitud total sector (km)	**92,080**

SECTOR BENISA

RED DE CARRETERAS PROVINCIALES DEL SISTEMA VIARIO VALENCIANO						
NOMENCLATURA	**DENOMINACIÓN**	**ORIGEN**	**FINAL**	**PK INICI**	**PK FINAL**	**LONGITUD (m)**
CV-737	El Poble Nou de Benitatxell - Carretera Teulada-Moraira	CV-740	CV-743	0+000	2+950	3.003,00
CV-740	Teulada - Xàbia (pel Poblenou de Benitatxell)	N-332	CV-734	0+000	11+770	11.697,00
CV-741	Teulada - CV-745 (per Benimarco)	CV-740	CV-745	0+000	4+040	4.061,00
CV-743	Teulada - Moraira	CV-740	CV-746	0+000	5+680	5.771,00
CV-745	Xaló - La Fustera (per Senija)	CV-750	CV-746	0+000	16+240	15.969,00
CV-746	Calp - Moraira	Calp	CV-743	0+060	10+660	10.593,00
CV-747	Camí de Cansalada des de Xàbia	CV-740	CV-742	0+000	4+600	4.674,00
CV-748	Gata de Gorgos - Llíber	N-332	CV-745	0+000	9+370	9.220,00
CV-749	Xaló - Benissa (per Bèrnia)	CV-750	CV-750	0+000	27+310	26.971,00
CV-750	Parcent - Benissa (per Alcalalí i Xaló)	CV-715	N-332	0+000	11+540	11.472,00
					Longitud total sector (km)	**103,431**

SECTOR ONDARA

RED DE CARRETERAS PROVINCIALES DEL SISTEMA VIARIO VALENCIANO						
NOMENCLATURA	**DENOMINACIÓN**	**ORIGEN**	**FINAL**	**PK INICI**	**PK FINAL**	**LONGITUD (m)**
CV-723	Dénia - Avesana (pels Poblets)	Dénia	N-332a	0+290	9+190	8.855,00
CV-729	Sagra - El Verger	CV-715	CV-732	0+000	8+800	8.915,00
CV-730	Dénia - El Molinell	Dénia	N-332	5+130	12+000	7.023,00
CV-731	Orba - Ondara (per Benidoleig)	CV-715	N-332	0+000	9+090	8.993,00
CV-732	Beniarbeig - Gata de Gorgos	CV-729	N-332	0+000	8+090	8.168,00
CV-733	Pedreguer - Benidoleig	CV-731	CV-720	0+000	5+760	5.705,00
CV-735	Xàbia - La Xara (per Jesús Pobre)	Xàbia	CV-724	0+000	11+160	11.203,00
CV-738	Gata de Gorgos - Jesús Pobre	CV-734	CV-735	0+820	3+440	2.575,00
CV-742	Xàbia - Cap de la Nau	CV-740	Cap de la Nau	0+000	11+420	11.656,00
CV-728	Pego - El Ràfol d'Almúnia	CV-715	CV-729	0+000	3+770	3.770,00
					Longitud total sector (km)	**76,863**

SECTOR PEGO

RED DE CARRETERAS PROVINCIALES DEL SISTEMA VIARIO VALENCIANO						
NOMENCLATURA	**DENOMINACIÓN**	**ORIGEN**	**FINAL**	**PK INICI**	**PK FINAL**	**LONGITUD (m)**
CV-678	Pego - Platja Oliva	CV-700	València	0+000	5+480	5.480,00
CV-712	Margarida (Planes) - Pego (per la Vall d'Alcalá i La Vall d'Ebo)	CV-700	CV-715	0+000	27+300	27.215,00
CV-713	Margarida (Planes) - Tollos	CV-712	CV-720	0+000	7+020	6.897,00
CV-714	Benissili - Alpatró	CV-700	CV-700	0+000	3+350	3.353,00
CV-716	Accés a Benirrama	CV-700	La Vall de la Gallinera	0+000	0+850	850,00
CV-717	Accés a Forna	CV-700	Forna	0+000	2+960	3.016,00
CV-718	Orba - Fontilles	CV-715	CV-721	0+000	2+480	2.473,00
CV-719	Murla - Benigembla	CV-715	CV-720	0+000	4+880	4.938,00
CV-720	Castell de Castell - Parcent	CV-752	CV-715	23+280	38+370	15.090,00
CV-721	Orba - La Vall de Laguar	CV-715	Benimaurell	0+000	7+940	7.910,00
CV-727	Els Marells - CV-678	CV-700	CV-678	0+000	2+140	2.097,00
CV-728	Pego - El Ràfol d'Almúnia	CV-715	CV-729	3+770	9+380	5.576,00
CV-752	Tàrbena - Castell de Castells	CV-715	CV-720	0+000	11+920	11.959,00
					Longitud total sector (km)	**96,854**

SECTOR VILLAJOYOSA

RED DE CARRETERAS PROVINCIALES DEL SISTEMA VIARIO VALENCIANO						
NOMENCLATURA	**DENOMINACIÓN**	**ORIGEN**	**FINAL**	**PK INICI**	**PK FINAL**	**LONGITUD (m)**
CV-751	L'Alfàs del Pi - Carretera Altea-La Nucia	L'Alfàs del Pi	CV-760	0+000	3+980	4.356,00
CV-753	El Racó de l'Oix - N-332 (per l'Albir)	CV-766	N-332	0+000	3+600	3.731,00
CV-756	Accés a l'Abdet	CV-70	L'Abdet	0+000	1+350	1.336,00
CV-757	Accés a Beniardà	CV-70	Beniardà	0+400	1+990	1.560,00
CV-758	Benidorm - Orxeta (per Finestrat)	CV-70	CV-770	0+030	13+920	13.850,00
CV-759	La Vila Joiosa - Finestrat	La Vila Joiosa	CV-767	0+900	7+150	6.042,00
CV-760	Altea - La Nucia	Altea	CV-715	0+000	7+760	7.999,00
CV-761	Variant de Finestrat	CV-758	CV-758	0+000	0+600	592,00
CV-767	Finestrat - La Cala	CV-758	N-332	0+000	5+860	6.048,00
CV-768	Accés a Benifato	CV-70	Benifato	0+000	0+440	445,00
CV-770	La Vila Joiosa - Carretera CV-70 (per Sella i Alcoleja)	N-332	CV-70	1+650	27+580	26.031,16
CV-778	Relleu - Port de Tudons	CV-782	CV-770	0+465	10+425	8.989,00
CV-782	Relleu - La Torre de les Maçanes	CV-775	CV-780	0+000	13+600	15.228,00
					Longitud total sector (km)	**96,207**

RESUMEN LONGITUDES ZONA NORTE

ZONA NORTE

SECTOR	LONGITUD Km	DESVPROM Km	% S/TOTAL
Alcoy	133,22	39,76	22,25%
Alicante	92,08	-1,38	15,38%
Benissa	103,43	9,98	17,28%
Ondara	76,86	-16,59	12,84%
Pego	96,85	3,40	16,18%
Villajoyosa	96,21	2,75	16,07%
	598,65		100,00%

Máx	133,22
Mín	76,86
Medio	99,78

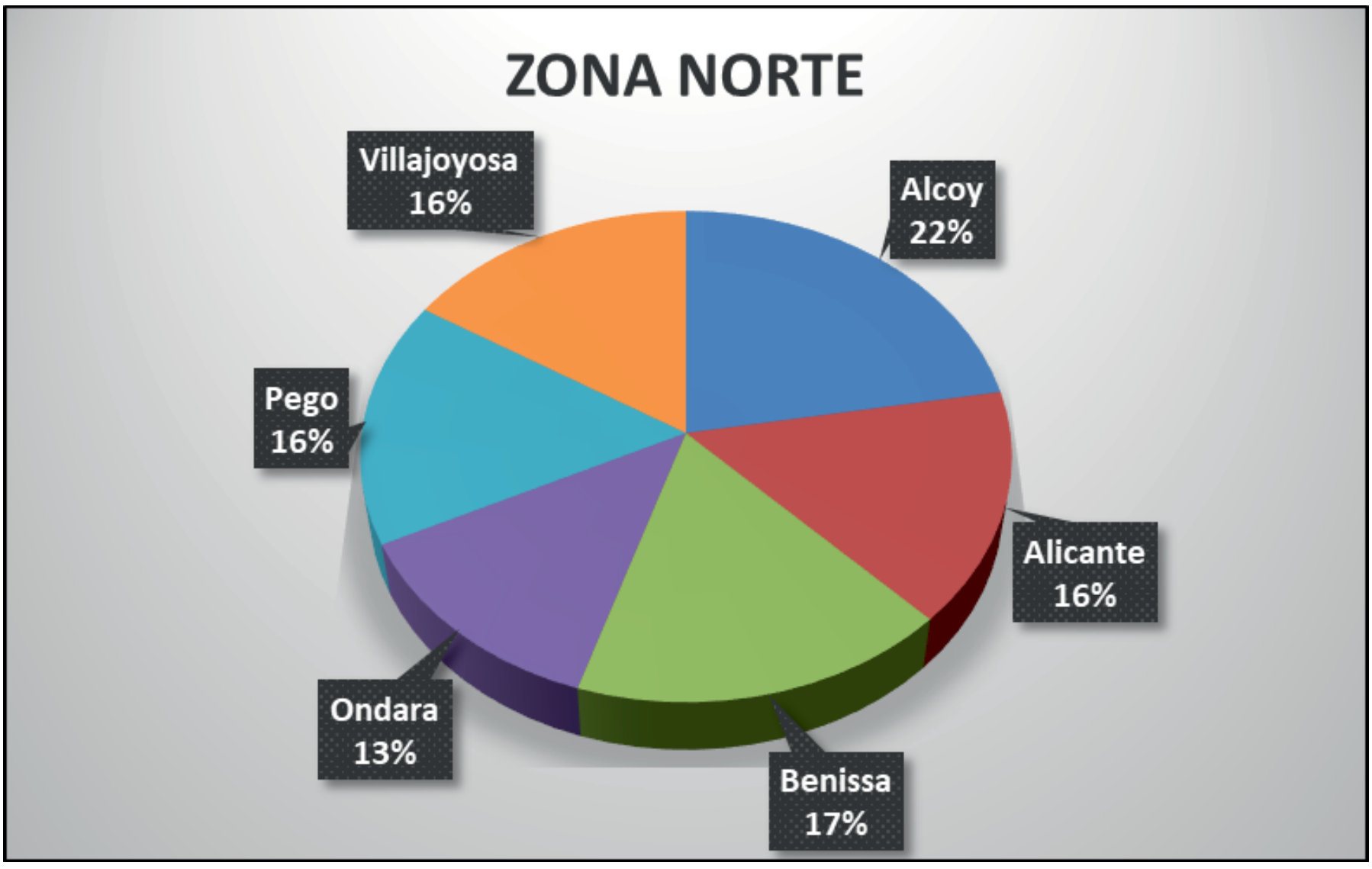

4.- DESCRIPCIÓN DE LAS OBRAS

Las obras que comprenden el presente proyecto son las correspondientes a la colocación de señalización vertical en las carreteras de la Zona Norte de Excma. Diputación de Alicante.

Respecto al tamaño y altura de las señales, la norma de Señalización Vertical 8.1-IC, establece distintas opciones en función del tipo de carretera o la existencia o no de arcén, y de su ancho. Para homogeneizar estos criterios, se ha teniendo en cuenta las características de la red provincial de carreteras, estableciendo únicamente los dos criterios siguientes, en función del ancho de la vía:

1. En carreteras con arcén mayor o igual a 1,0 m., se emplearán señales de tamaño mediano (es decir: triangulares de l=1350mm, circulares de Ø=900mm, octogonales de 900 mm. de apotema, cuadradas de 900x900mm y rectangulares de 900x1350mm), y se instalarán dejando una altura libre de 1,80 m. Asimismo, la altura básica de letras en los carteles será el definido como tamaño mediano, en la citada norma.
2. En carreteras con arcén inferior a 1,00 m. y en las travesías urbanas, se emplearán señales de tamaño pequeño (es decir: triangulares de l=900mm, circulares de Ø=600mm, octogonales de 600 mm. de apotema, cuadradas de 600x600mm y rectangulares de 600x900mm), y se instalarán dejando una altura libre de 1,80 m., salvo en las travesías que se colocarán a 2,20 m. Asimismo, la altura básica de letras en los carteles será el definido como tamaño pequeño, en la citada norma.

En todas las actuaciones no definidas, se seguirán los criterios establecidos en la norma 8.1-IC y en su defecto lo indicado por el director de las obras.

Para la colocación de la citada señalización será necesario realizar las siguientes tareas y operaciones:

- Replanteo de señales
- Excavación de las zapatas de cimentación
- Hormigonado de las mismas y colocación de los elementos de sustentación correspondientes
- Colocación de las señales o carteles.

Para estas obras se utilizarán:

- Señales de advertencia de peligro
- Señales de prioridad
- Señales de prohibición o restricción
- Señales de obligación
- Señales de indicaciones generales
- Señales de dirección
- Señales de identificación de carreteras
- Paneles complementarios
- Paneles direccionales
- Hitos kilométricos

5.- SERVICIOS AFECTADOS

Con la obra proyectada sólo se afecta a las calzadas de las vías provinciales, por lo que no hay servicios afectados.

Únicamente se afecta a la circulación de vehículos y peatones, para lo cual se aplicará el Plan de Seguridad y Salud, y se señalizarán los trabajos de acuerdo con la norma 8.3-IC de Señalización de Obras.

6.- DISPONIBILIDAD DE LOS TERRENOS

No se precisa la ocupación de otros terrenos que los que pertenecen al dominio de la Excma. Diputación de Alicante como titular de la red viaria provincial.

7.- IMPACTO AMBIENTAL

No se requiere para esta tipología de obras, según aplicación de la Ley 2/1989 de Impacto Ambiental de la Comunidad Valenciana, Real Decreto legislativo 1/2008 por el que se aprueba el Texto Refundido de la Ley de Evaluación de Impacto Ambiental.

8.- GESTIÓN DE RESIDUOS

Teniendo en cuenta que el presente proyecto no se trata de una obra de construcción ni demolición y atendiendo al artículo 2 “Ámbito de aplicación” del RD 105/2008 de 1 de febrero, por el que se regula la gestión de los residuos de construcción y demolición, el presente proyecto no requiere un estudio específico para la gestión de residuos.

9.- CONTROL DE CALIDAD

Sin menoscabo de la supervisión discrecional del Laboratorio de Vías y Obras, se destinará al control de calidad un 1,00% del presupuesto de licitación de las obras a contratar con el presente proyecto. A tal efecto, el adjudicatario contratará un Laboratorio de Control de Calidad acreditado en el área de Viales, con la aprobación de la Dirección Técnica de las obras. Caso de no ser suficiente dicha cantidad por incumplimiento de la calidad derivada de la responsabilidad del contratista, se podrá efectuar nuevos ensayos sin sobrepasar un 1% suplementario con cargo al contratista, circunstancia que de ser necesario por defectos notorios de calidad conllevará propuesta de rescisión del contrato.

En el Anejo nº 3: “Control de Calidad” se describe la relación de ensayos que deben realizarse.

Por personal del Departamento de Carreteras se realizará, cuando así lo estime necesario el Director del Contrato, de un informe de supervisión y verificación de los trabajos ejecutados. En el caso de que este informe de verificación resulte negativo, la empresa responsable del contrato asumirá el o los posibles replanteos de obra hasta que este informe resultase positivo sin coste para la Administración.

10.- SEGURIDAD Y SALUD

No deberán iniciarse las obras hasta encontrarse éstas debidamente señalizadas y balizadas luminosamente durante las horas nocturnas poniendo especial atención en afianzar la señalización los días no laborables. Dicha señalización se ajustará a lo especificado en la ORDEN de 31 de agosto de 1.987 sobre señalización, defensa, limpieza y terminación de obras fijas en vías fuera de poblado del M.O.P.

Será preciso, en aplicación del Estudio Básico de Seguridad y Salud (Anejo Nº 4) elaborar un plan de seguridad y salud en el trabajo en el que se analicen, estudien, desarrollen y complementen las previsiones contenidas en dicho anejo, en función del propio sistema de ejecución de la obra. En dicho plan se incluirán, en su caso, las propuestas de medidas alternativas de prevención que el contratista proponga con la correspondiente justificación técnica, que no podrá implicar disminución de los niveles de protección previstos en dicho estudio básico.

Todos los medios de seguridad tanto personal como colectivos y de terceros que fueran necesarios, así como la señalización de las obras y de los desvíos de tráfico, serán a cargo de los gastos generales del contratista, no abonándose como partida independiente.

En el Anejo nº 4:” Estudio Básico de Seguridad y Salud” se desarrolla el documento que establece el Real Decreto 1627/1997 de 24 de Octubre.

11.- PLAZO DE EJECUCIÓN

El plazo de ejecución se establece en OCHO meses a partir de la firma del Acta de Comprobación del Replanteo.

12.- PLAZO DE GARANTÍA

El plazo de garantía se establece en CINCO AÑOS a partir de la fecha de fabricación (artículo 701.8 PG-3).

13.- JUSTIFICACIÓN DE PRECIOS

Para la obtención del cuadro de jornales se ha tenido en cuenta el convenio de la construcción y Obras Públicas de la provincia de Alicante.
Los precios de la maquinaria y materiales a pie de obra se han actualizado ajustando a la zona de la obra.

En el Anejo nº 2 figura la justificación de los precios del Proyecto comprendidos en el Cuadro de Precios nº 1, incluido en el Documento IV. PRESUPUESTO.

Igualmente, a efectos de abono parcial de las unidades de obra en aquellos casos previstos en el Pliego de Cláusulas Administrativas Particulares, se incluye en el Cuadro de Precios nº 2, la descomposición de los precios del Cuadro de Precios nº 1.

14.- REVISION DE PRECIOS

Debido al plazo de ejecución de la obra (ocho meses), no se establece el derecho a revisión periódica y predeterminada de precios del presente contrato, según lo establecido en el artículo 89 del Texto Refundido de la Ley de Contratos del Sector Público, en la redacción dada por la disposición final tercera, apartado tres, de la Ley 2/2015 de 30 de marzo, de desindexación de la economía española.

15.- CLASIFICACIÓN DEL CONTRATISTA

La disposición final tercera de la Ley 25/2013, de 27 de diciembre, de impulso de la factura electrónica y creación del registro contable de facturas en el Sector Público, modifica el texto refundido de la LCSP, entre otros el apartado 1 del artículo 65, estableciendo que, en los contratos de obras cuyo valor estimado sea igual o superior a 500.000 €, será requisito indispensable que el

empresario se encuentre debidamente clasificado. Además, la clasificación en el grupo o subgrupo que en función del objeto del contrato corresponda, con categoría igual o superior a la exigida para el contrato, acreditará sus condiciones de solvencia para contratar.

Además, el Real Decreto 773/2015, de 28 de agosto, modifica determinados preceptos del RD 1098/01, de 12 de octubre, por el que se aprobaba el Reglamento General de la Ley de Contratos de las Administraciones Públicas, entre otros el artículo 11, estableciendo que, cuando el valor estimado del contrato de obras sea inferior a 500.000 €, la clasificación en el grupo o subgrupo que en función del objeto del contrato corresponda, con la categoría que por su valor anual medio corresponda, acreditará sus condiciones de solvencia para contratar.

También se modifican, entre otros, el artículo 26: Categorías de clasificación de los contratos de obras, el artículo 27: Clasificación de los empresarios en subgrupos, y el artículo 29: Asignación de categorías de clasificación.

Dado que el presupuesto de las obras proyectadas no supera el umbral de los 500.000 €, **NO** es exigible la clasificación. Sin embargo, para que sirva para acreditar las condiciones de solvencia para contratar, se propone la siguiente clasificación:

Grupo G: Viales y pistas
Subgrupo 5: Señalización y balizamientos viales.
Categoría: 1

16.- PLIEGO DE CONDICIONES

Para las distintas unidades del presente proyecto se ha considerado como Pliego de Condiciones Técnicas Generales el aprobado por Orden Ministerial de 6 de Febrero de 1976 (BOE de 7 de Julio de 1976), revisado por Orden Ministerial de 21 de Enero de 1988 (BOE de 3 de Febrero de 1988) y modificaciones posteriores.

En todo lo que no se especifique en el Pliego de Condiciones Técnicas Particulares incluido en este proyecto, se estará a lo que disponga al citado Pliego.

17.- PRESUPUESTO

En el documento "Presupuesto" se incluyen las mediciones de todas las unidades de obra ordenadas por capítulos. En dicho documento figuran también los precios estudiados para cada una de las unidades de obra, configurando los Cuadros de Precios núm. 1 y 2.

El Presupuesto de Ejecución Material, obtenido de aplicar al estado de Mediciones los precios de los Cuadros de Precios, asciende a **116.199'12** euros.

El Presupuesto Base de Licitación, una vez aplicado al presupuesto de Ejecución Material el porcentaje de gastos generales (13%) y el porcentaje del beneficio industrial (6%) asciende a **138.276'96** euros.

El Presupuesto Base de Licitación más el Impuesto sobre el Valor Añadido (21%) asciende a **167.315'12** euros.

18.- DOCUMENTOS DE QUE CONSTA EL PROYECTO

El presente proyecto consta de los siguientes documentos:

DOCUMENTO Nº 1.- MEMORIA

Memoria
Anejos a la Memoria
Anejo nº 1 Clasificación del contratista
Anejo nº 2 Revisión y justificación de precios
Anejo nº 3 Planificación de la calidad
Anejo nº 4 Estudio Básico de Seguridad y Salud

DOCUMENTO Nº 2.- PLANOS

1. Plano de situación
2. Dimensiones y ubicación de señales y carteles
3. Cimentaciones y postes
4. Detalle composición de carteles
5. Señalización de intersecciones
6. Señalización vertical en RVS´s.

DOCUMENTO Nº 3.- PLIEGO DE PRESCRIPCIONES

DOCUMENTO Nº 4.- PRESUPUESTO

4.1.- Mediciones
4.2.- Cuadro de precios nº 1
4.3.- Cuadro de precios nº 2
4.4.- Presupuesto
4.5.- Resumen de Presupuesto

19.- DECLARACIÓN DE OBRA COMPLETA

En cumplimiento del Art. 125 del Real Decreto 1098/01, del Reglamento General de la Ley de Contratos de las Administraciones Públicas, el presente Proyecto constituye una obra completa, susceptible de ser entregada al uso general al servicio correspondiente, sin perjuicio de posteriores mejoras o ampliaciones de que pueda ser objeto posteriormente.

20.- CONCLUSIÓN

Los técnicos que suscriben entienden que, con lo expuesto en los documentos del presente Proyecto, el mismo queda suficientemente justificado en todos sus extremos y ha sido redactado de acuerdo con las Normas y legislación actualmente en vigor, por lo cual lo sometemos a su aprobación.

Alicante, agosto de 2019

EL EQUIPO REDACTOR

LOS INGENIEROS TÉCNICOS DE O.P.

Fdo: Sergio	Fdo: Javier	Fdo:Miguel I.	Fdo. Miguel
Torregrosa Luna	Cobela Puig	Alfaro Soriano	Cardona Ivars

ANEJOS A LA MEMORIA

-Anejo Nº 1 Clasificación del contratista.

-Anejo Nº 2 Revisión y Justificación de Precios.

-Anejo Nº 3 Planificación de la Calidad.

-Anejo Nº 4 Estudio de Seguridad y Salud.

ANEJO Nº 1

Clasificación del Contratista.

I N D I C E

1. CLASIFICACIÓN DEL CONTRATISTA

2. CATEGORÍA DEL CONTRATO

ANEJO Nº 1: CLASIFICACION DEL CONTRATISTA

1. CLASIFICACIÓN DEL CONTRATISTA

Por aplicación de lo dispuesto en al Artículo 65 del Real Decreto Legislativo 3/2011, TRLCSP, de 14 de noviembre y en la Disposición Transitoria cuarta del mismo, no es exigible la Clasificación de la empresa contratista, dado que el contrato tiene un valor estimado inferior a 500.000 €, valor modificado por la Ley 32/2013 de 27 de septiembre de emprendedores y su internalización.

Por lo tanto, en el proyecto actual no sería exigible Clasificación para el Contratista, no obstante se realiza por si en el proceso de contratación se necesitara un criterio en este sentido.

Los grupos y subgrupos propuestos para la clasificación de contratistas estarán de acuerdo a lo establecido en el Art. 25 del Real Decreto 1098/2001, de 12 de octubre, por el que se aprueba el Reglamento General de la Ley de Contratos de las Administraciones Publicas.

- Grupo y subgrupo propuesto para la clasificación del contratista, según el Art. 25 del citado Reglamento **Grupo G, Viales y pistas**	
	Subgrupo 5, Señalizaciones y balizamientos viales

2. CATEGORÍA DEL CONTRATO

La categoría del contrato de ejecución, determinada por su anualidad media en la forma definida en el Artículo 26 del citado reglamento será:

- **Gategoría del Contrato**	
	“1”, por ser la cuantía del contrato menor de 150.000 €.

ANEJO Nº 1: CLASIFICACION DEL CONTRATISTA

MEJORA DE LA SEÑALIZACIÓN VERTICAL DE LA RED VIARIA (NORTE) AÑO 2020

CUADRO DE CLASIFICACION DEL CONTRATISTA Y CATEGORIA DEL CONTRATO

PRESUPUESTO DE EJECUCIÓN MATERIAL:	**116.199,12**	euros
PRESUPUESTO BASE DE LICITACION:	138.276,95	euros
PLAZO DE EJECUCIÓN:	8	meses
ANUALIDAD MEDIA CONSIDERADA:	138.276,95	euros

GRUPO	SUB-GRUPO	EJECUCIÓN MATERIAL		CATEGORIA		
		IMPORTE PARCIAL	%	20%	ANUALIDAD MEDIA	TIPO
G) Viales y pistas:						
G	5 Señalizaciones y balizamientos viales	116.199	100,00	>	138.277	C

GRUPO Y SUBGRUPOS EXIGIDOS		CATEGORIA	
G	5 Señalizaciones y balizamientos viales	1	< 150,000

ANEJO Nº 2

Revisión y Justificación de Precios

ÍNDICE

1. REVISION DE PRECIOS

2. JUSTIFICACIÓN DE PRECIOS

2.1 COMPOSICIÓN DE LOS PRECIOS

3. CUADROS JUSTIFICATIVOS DE PRECIOS

3.1 COSTE DE LA MANO DE OBRA
3.2 COSTE DE LA MAQUINARIA
3.3 COSTE DE LOS MATERIALES
3.4 PRECIOS DESCOMPUESTOS

ANEJO Nº 2: REVISION Y JUSTIFICACIÓN DE PRECIOS

1. REVISION DE PRECIOS

Debido al plazo de ejecución de la obra (ocho meses), no se establece el derecho a revisión periódica y predeterminada de precios del presente contrato, según lo establecido en el artículo 89 del Texto Refundido de la Ley de Contratos del Sector Público, en la redacción dada por la disposición final tercera, apartado tres, de la Ley 2/2015 de 30 de marzo, de desindexación de la economía española

No obstante para cualquier tipo de procedimiento en el que la Dirección de las obras lo considerara necesario, se propone el uso de la fórmula típica de revisión de precios para el contrato de ejecución de la presente obra

Fórmula nº 162 Señalización vertical y balizamiento

Kt = 0,04 x **At** /**Ao** + 0,02 x **Ct** / **Co** + 0,02 x **Et** / **Eo** + 0,12 x **Pt** / **Po** + 0,01 x **Rt** / **Ro** + 0,5 x **St** / **So** + 0,29

La significación de los símbolos empleados es la siguiente:

Kt = Coeficiente teórico de revisión para el momento de ejecución.

At= Indice de coste del aluminio en la fecha de licitación.

Ao= Idem en el momento de ejecución t.

Ct= Indice de coste del cemento en la fecha de licitación.

Co= Idem en el momento de ejecución t.

Eo = Indice de coste de la energía en la fecha de licitación.

Et = Idem en el momento de ejecución t.

Pt= Indice del coste de los productos plasticos en la fecha de licitación.

Po= Idem en el momento de ejecución t.

Ry= Indice del coste de los aridos y rocas en la fecha de licitación.

Ro= Idem en el momento de ejecución t.

St= Indice del coste de los materiales siderurgicos en la fecha de licitación.

So= Indice del coste de los materiales siderurgicos en la fecha de licitación.

2 JUSTIFICACIÓN DE PRECIOS

En este anejo se determinan los costes de ejecución material de las diversas unidades de obra de las que se compone el proyecto, teniendo en cuenta el coste de la mano de obra, la maquinaria y los materiales empleados en la obra.

Para ello, primero se analiza la composición de los precios y posteriormente el coste de la mano de obra.

2.1 COMPOSICIÓN DE LOS PRECIOS

El precio de Ejecución Material se obtendrá mediante la expresión:

Pn = (1 + K / 100) * Cn

Siendo:

Pn = Precio de Ejecución Material de la unidad correspondiente.
Cn = Coste directo de la unidad en Euros.
K = Porcentaje debido a los "costes indirectos".

en donde k se obtiene de:

$$K = K_1 + K_2 = \frac{\text{Costes Indirectos (CI)}}{\text{Costes Directos (CD)}} \times 100 + 1$$

siendo K_2 un 1% de imprevistos

2.1.1 Determinación del presupuesto de la obra en costes directos

Como resultado de aplicar las mediciones del proyecto a los precios de las distintas unidades, se obtienen los costes directos de la obra, cuyo importe asciende a:

CD= 113.920,71 €

2.1.2 Deducción del porcentaje de costes indirectos

Los costes indirectos de la presente obra, se estima que son los siguientes:

DURACIÓN DE LA OBRA: 8 meses

Relación de costes indirectos:

1	Jefe de obra	499,43 €
1	Auxiliares administrativos	199,77 €
1	Transporte interior	200,00 €
1	Instalaciones, oficinas y almacenes	240,00 €
TOTAL COSTES INDIRECTOS		**1.139,21 €**

La deducción del porcentaje de costes indirectos "k" se obtiene de la siguiente relación:

En donde $K = K_1 + K_2$;

siendo K_1 = CI/CD CI = 1.139,21 € CD = 113.920,71 €

$$K_1 = \frac{1.139,21\ €}{113.920,71\ €} = 1\%$$

y K_2 es un porcentaje en concepto de imprevistos, que para el tipo de obra que nos ocupa, se establece en el 1%. De forma que :

$K = K_1 + K_2$; K = 1% + 1% = 2%

El porcentaje de coste indirecto frente al directo de las obras asciende al 1%. A esto, hay que añadir el 1% de imprevistos, por lo que el porcentaje total de coste indirecto considerado como suma de estos dos porcentajes asciende al 2%.

3. CUADROS JUSTIFICATIVOS DE PRECIOS

En cumplimiento del Artículo 130 "Cálculo de los precios de las distintas unidades de obra", del Reglamento General de la Ley de Contratos de las Administraciones Públicas (REAL DECRETO 1098/01, de 12 de octubre), se redacta la presente justificación de los Cuadros de Precios.

Aplicando a cada precio unitario de materiales, mano de obra y maquinaria los rendimientos necesarios para la ejecución de cada unidad, e incrementados en los porcentajes correspondientes de medios auxiliares y de costes indirectos, obtendremos los importes correspondientes a cada precio descompuesto. Dichos importes son los que figuran en los correspondientes Cuadros de Precios.

A continuación, se adjuntan los cuadros de mano de obra, maquinaria, materiales, precios auxiliares y precios descompuestos utilizados para la determinación del precio de cada una de las unidades intervinientes.

Cuadro de mano de obra

Cuadro de mano de obra

Num.	Código	Denominación de la mano de obra	Precio	Horas		Total
1	MO006	Oficial primera	14,72	113,160	h	1.665,72
2	MO005	Oficial 1ª ferrallista	14,72	1,686	h	24,82
3	MO004	Oficial segunda	14,39	213,780	h	3.076,29
4	MO003	Oficial especializado	14,25	16,661	h	237,42
5	MO002	Ayudante	14,09	0,318	h	4,48
6	MO001	Peón ordinario	13,85	406,020	h	5.623,38
				Total mano de obra:		10.632,11

Cuadro de maquinaria

Cuadro de maquinaria

Num.	Código	Denominación de la maquinaria	Precio	Cantidad		Total
1	MQ005	Camión con grúa 6 t.	40,24	1,230	h	49,50
2	MQ006	Camión hormigonera 6 m3	32,02	2,819	h	90,26
3	MQ001	Retroexcavadora, incluso martillo	30,65	2,400	h	73,56
4	MQ004	Camión basculante 4x2 10 t.	28,49	3,840	h	109,40
5	MQ002	Mini pala-retro	17,29	1,200	h	20,75
6	MQ003	Martillo rompedor hidrá. 1000 kg	11,42	50,040	h	571,46
7	MQ007	Vibrador hormigón gasolina 75 mm	2,71	4,560	h	12,36
8	MQ009	Canon de piedra a vertedero	0,38	6,000	m3	2,28
9	MQ008	Canon de tierras a vertedero	0,19	6,000	m3	1,14
				Total maquinaria:		930,71

Cuadro de materiales

Num.	Código	Denominación del material	Precio	Cantidad		Total
1	MT0450	Espejo accero inoxidable 1000x800 mm, a pie de obra	551,00	12,000	ud	6.612,00
2	MT0371	Lamas de aluminio extrusionado para la formación de señales de orientación y localización, nivel de retroreflexión 3, a pie de obra	360,00	6,000	m2	2.160,00
3	MT0300	Hito kilométrico de placa de acero troquelada de 60x40 cm, nivel de retrorreflexión 2, a pie de obra	350,00	18,000	ud	6.300,00
4	MT0361	Lamas de chapa de acero galvanizado para la formación de señales de orientación y localización, nivel de retroreflexión 3, a pie de obra	318,00	12,000	m2	3.816,00
5	MT037	Lamas de aluminio extrusionado para la formación de señales de orientación y localización, nivel de retroreflexión 2, a pie de obra	271,36	12,000	m2	3.256,32
6	MT034	Panel de chapa de acero galvanizado, para la fabricación de cajetines y placas complementarias, nivel de retrorreflexión 2, troquelado, a pie de obra	251,57	12,000	m2	3.018,84
7	MT036	Lamas de chapa de acero galvanizado para la formación de señales de orientación y localización, nivel de retroreflexión 2, a pie de obra	192,84	12,000	m2	2.314,08
8	MT025	Señal rectangular de 90x135 cm de lado	171,08	36,000	ud	6.158,88
9	MT035	Cartel chapa acero galvanizado de 1,8 mm espesor, no reflectante	166,65	19,380	m2	3.229,68
10	MT033	Panel de chapa de acero galvanizado, para la fabricación de carteles flecha, de orientación o localización, nivel de retrorreflexión 2, troquelado, a pie de obra	162,27	12,000	m2	1.947,24
11	MT045	Espejo acrílico circular de 90 cm. de diámetro, a pie de obra	145,53	12,000	ud	1.746,36
12	MT035C	Módulo AIMPE aluminio reflexivo cajón abierto	142,00	2,700	ud	383,40
13	MT029	Señal triangular de obra de 135 cm, nivel de retrorreflexión 2, troquelada, a pie de obra.	140,06	12,000	ud	1.680,72
14	MT027	Señal triangular de 135 cm de lado, nivel de retrorreflexión 2, troquelada, a pie de obra.	140,06	36,000	ud	5.042,16
15	MT021	Señal cuadrada de 90x90 cm de lado, nivel de retrorreflexión 2, troquelada, a pie de obra.	126,63	36,000	ud	4.558,68
16	MT035B	Módulo AIMPE chapa galvanizada	106,00	2,700	ud	286,20
17	MT024	Señal rectangular de 60x90 cm de lado, nivel de retrorreflexión 2, troquelada, a pie de obra.	102,10	36,000	ud	3.675,60
18	MT023	Señal octogonal de 90 cm de apotema, nivel de retrorreflexión 2, troquelada, a pie de obra.	99,95	36,000	ud	3.598,20
19	MT044	Espejo acrílico circular de 60 cm. de diámetro, a pie de obra	98,58	12,000	ud	1.182,96
20	MT019	Señal circular de 90 cm de diámetro, nivel de retrorreflexión 2, troquelada, a pie de obra.	96,53	36,000	ud	3.475,08
21	MT017	Señal circular de obra de 90 cm de diámetro, nivel de retrorreflexión 2, troquelada, a pie de obra.	96,53	12,000	ud	1.158,36
22	MT035A	Mástil de aluminio ranurado y alta rigidez 76x4 mm y 3.45 m	85,00	12,000	ud	1.020,00
23	MT040AF	Lámina retroreflectante amarillo fluor EGP	81,47	6,000	m2	488,82
24	MT002	Hormigón HA-25/B/20/IIa de central	78,15	3,000	m3	234,45
25	MT001	Hormigón HM-20/P/40/I central	73,10	37,278	m3	2.725,02
26	MT031	Panel direccional de 160x40 cm, nivel de retrorreflexión 2, a pie de obra	73,00	84,000	ud	6.132,00
27	MT0393	Lámina retrorreflectante adhesiva, nivel 3 rotulada	70,84	6,000	m2	425,04
28	MT022	Señal octogonal de 60 cm de apotema, nivel de retrorreflexión 2, troquelada, a pie de obra.	51,50	36,000	ud	1.854,00

Num.	Código	Denominación del material	Precio	Cantidad		Total
29	MT028	Señal triangular de obra de 90 cm, nivel de retrorreflexión 2, troquelada, a pie de obra.	51,31	12,000	ud	615,72
30	MT026	Señal triangular de 90 cm de lado, nivel de retrorreflexión 2, troquelada, a pie de obra.	51,31	36,000	ud	1.847,16
31	MT020	Señal cuadrada de 60x60 cm de lado, nivel de retrorreflexión 2, troquelada, a pie de obra.	51,25	36,000	ud	1.845,00
32	MT018	Señal circular de 60 cm de diámetro, nivel de retrorreflexión 2, troquelada, a pie de obra.	48,34	36,000	ud	1.740,24
33	MT016	Señal circular de obra de 60 cm de diámetro, nivel de retrorreflexión 2, troquelada, a pie de obra.	48,34	12,000	ud	580,08
34	MT039	Lámina retrorreflectante adhesiva, nivel 2 rotulada	46,00	6,000	m2	276,00
35	MT032	Panel direccional de 80x40 cm, nivel de retrorreflexión 2, a pie de obra	43,00	84,000	ud	3.612,00
36	MT043	Cajetín tipo S-840 de "STOP 150 m" de 85x17 cm, nivel de retrorreflexión 2, a pie de obra	38,96	12,000	ud	467,52
37	MT042	Cajetín complementario de 60x20 cm, nivel de retrorreflexión 2, a pie de obra	35,79	12,000	ud	429,48
38	MT042A	Cartel señalización carril bici de 30x35 cm, nivel de retrorreflexión 2, a pie de obra	31,00	12,000	ud	372,00
39	MT030	Hito kilométrico de placa de acero troquelada de 60x40 cm, nivel de retrorreflexión 2, a pie de obra	30,93	24,000	ud	742,32
40	MT038	Lámina retrorreflectante adhesiva, nivel I rotulada	30,00	6,000	m2	180,00
41	MT041	Cajetín de titularidad de la carretera de 40x20 cm, nivel de retrorreflexión 2, a pie de obra	29,19	18,000	ud	525,42
42	MT015	Tripode para disco de 90 y triang. de 135, en acero galvanizado	26,10	6,000	ud	156,60
43	MT012	Perfil IPN de 140 mm de altura, galvanizado, a pie de obra	25,90	24,000	m	621,60
44	MT032A	Panel direccional de 40x40 cm, nivel de retrorreflexión 2, a pie de obra	24,00	84,000	ud	2.016,00
45	MT040	Lámina anti-grafitti adhesiva	22,00	6,000	m2	132,00
46	MT011	Perfil IPN de 120 mm de altura, galvanizado, a pie de obra	19,95	24,000	m	478,80
47	MT0071	Poste metálico de acero galvanizado tubular d60, e=4 mm a pie de obra	18,12	12,000	m	217,44
48	MT009	Poste metálico de acero galvanizado de 100x60x4 mm. a pie de obra	17,40	100,800	m	1.753,92
49	MT010	Perfil IPN de 100 mm de altura, galvanizado, a pie de obra	16,91	24,000	m	405,84
50	MT015A	Tripode para disco de 60 y triang. de 90, en acero galvanizado	15,00	6,000	ud	90,00
51	MT013	Juego de ménsulas de acero galvanizado, a pie de obra	14,06	12,000	ud	168,72
52	MT008	Poste metálico de acero galvanizado de 100x50x3 mm. a pie de obra	11,50	24,000	m	276,00
53	MT007	Poste metálico de acero galvanizado de 80x40x2 mm. a pie de obra	5,75	370,080	m	2.127,96
54	MT014A	Abrazadera extrusionada para mástil de acero ranurado	4,30	10,800	ud	46,44
55	MT006	Acero A/42b, trabajado en taller, galvanizado, a pie de obra	2,15	6,000	Kg	12,90
56	MT013F	Fleje o abrazadera metálico	1,65	6,000	ud	9,90
57	MT014	Elemento de fijación sobre perfil rectangular	1,34	14,136	ud	18,94
58	MT004	Alambre atar 1,30 mm.	1,11	0,300	kg	0,33
59	MT005	Acero laminado A-42b, a pie de obra	1,06	6,000	kg	6,36
60	MT003	Acero corrugago B 500 S, a pie de obra.	0,87	6,000	kg	5,22
				Total materiales:		100.258,00

Cuadro de precios auxiliares

Num.	Código	Ud	Descripción			Total
1	AUX01	m3	Hormigón en masa HM-20 N/mm2. consistencia plástica, Tmáx.40 mm., para ambiente normal, elaborado en central en relleno de zapatas y zanjas de cimentación, vertido desde camión, vibrado y colocación. Según normas NTE-CSZ y EHE.			
	MO003		0,300 h	Oficial especializado	14,25	4,28
	MQ006		0,070 h	Camión hormigonera 6 m3	32,02	2,24
	MT001		1,000 m3	Hormigón HM-20/P/40/I c…	73,10	73,10
					Total por m3:	79,62
2	AUX02	m3	Hormigón para armar, de resistencia característica 25 N/mm2, de consistencia blanda, adecuado para picar, con árido procedente de machaqueo, tamaño máximo 20 mm., para exposición normal-humedad alta y asiento en el cono de Abrahams de 6 a 9 cm, con tolerancia +-1cm, confeccionado en central, incluso transporte a pie de obra.			
	MO003		0,300 h	Oficial especializado	14,25	4,28
	MQ006		0,070 h	Camión hormigonera 6 m3	32,02	2,24
	MT002		1,000 m3	Hormigón HA-25/B/20/IIa…	78,15	78,15
					Total por m3:	84,67
3	AUX03	kg	Acero corrugado, a pie de obra			
	MO005		0,003 h	Oficial 1ª ferrallista	14,72	0,04
	MO003		0,003 h	Oficial especializado	14,25	0,04
	MT003		1,000 kg	Acero corrugago B 500 S…	0,87	0,87
					Total por kg:	0,95

Anejo de justificación de precios

Anejo de justificación de precios

Num.	Código	Ud	Descripción			Total
1	0001	m3	EXCAVACION MANUAL LOCALIZADA EN ZANJA, POZO O CIMIENTOS, EN TODO TIPO DE TERRENO, SIN CLASIFICAR, INCLUSO LIMPIEZA Y NIVELACION DE FONDO, PERFILADO DE TALUDES, CARGA Y TRANSPORTE A ACOPIO O VERTEDERO Y ACONDICIONAMIENTO MEDIOAMBIENTAL DEL MISMO			
	MO001	1,200 h	Peón ordinario	13,85		16,62
	MQ003	0,500 h	Martillo rompedor hidrá. 1000 kg	11,42		5,71
	MQ002	0,200 h	Mini pala-retro	17,29		3,46
	MQ004	0,060 h	Camión basculante 4x2 10 t.	28,49		1,71
	MQ008	1,000 m3	Canon de tierras a vertedero	0,19		0,19
	%003	2,500 %	Medios auxiliares	56,21		1,40
		0,000 %	Costes indirectos	29,09		0,00
			Total por m3 .....:			29,09
			Son VEINTINUEVE EUROS CON NUEVE CÉNTIMOS por m3.			
2	0002	m3	EXCAVACION MECANICA LOCALIZADA EN ZANJA, POZO O CIMIENTOS, EN TODO TIPO DE TERRENO, SIN CLASIFICAR, INCLUSO LIMPIEZA Y NIVELACION DE FONDO, PERFILADO DE TALUDES, CARGA Y TRANSPORTE A ACOPIO O VERTEDERO Y ACONDICIONAMIENTO MEDIOAMBIENTAL DEL MISMO.			
	MO001	0,200 h	Peón ordinario	13,85		2,77
	MQ001	0,100 h	Retroexcavadora, incluso martillo	30,65		3,07
	MQ004	0,100 h	Camión basculante 4x2 10 t.	28,49		2,85
	MQ009	1,000 m3	Canon de piedra a vertedero	0,38		0,38
	%003	2,500 %	Medios auxiliares	18,41		0,46
		0,000 %	Costes indirectos	9,53		0,00
			Total por m3 .....:			9,53
			Son NUEVE EUROS CON CINCUENTA Y TRES CÉNTIMOS por m3.			
3	0003	m3	HORMIGON EN MASA HM-20 N/mm2. CONSISTENCIA PLÁSTICA, Tmáx.40 mm., PARA AMBIENTE NORMAL, ELABORADO EN CENTRAL PARA CIMENTACIÓN DE SEÑALES Y CARTELES, VERTIDO DESDE CAMIÓN, VIBRADO Y COLOCADO. SEGÚN NORMAS NTE-CSZ y EHE.			
	MO006	0,260 h	Oficial primera	14,72		3,83
	MO001	0,260 h	Peón ordinario	13,85		3,60
	MQ007	0,260 h	Vibrador hormigón gasolina 75 mm	2,71		0,70
	AUX01	1,000 m3	Hormigón HM-20/P/40	79,62		79,62
	%003	2,500 %	Medios auxiliares	178,13		4,44
		0,000 %	Costes indirectos	92,19		0,00
			Total por m3 .....:			92,19
			Son NOVENTA Y DOS EUROS CON DIECINUEVE CÉNTIMOS por m3.			

Num.	Código	Ud	Descripción			Total
4	0004	Kg	ACERO CORRUGADO B 500 S, PREFORMADO EN TALLER Y COLOCADO EN OBRA. SEGÚN EHE. INCLUSO CORTE, FERRALLADO, COLOCACION Y PARTES PROPORCIONALES DE PERDIDAS POR DESPUNTES O SOLAPES, ATADO DE ALAMBRE RECOCIDO Y SEPARADORES.			
	MO005		0,003 h	Oficial 1ª ferrallista	14,72	0,04
	MO002		0,003 h	Ayudante	14,09	0,04
	AUX03		1,000 kg	Acero corrugado	0,95	0,95
	MT004		0,050 kg	Alambre atar 1,30 mm.	1,11	0,06
	%003		2,500 %	Medios auxiliares	2,21	0,05
			0,000 %	Costes indirectos	1,14	0,00
				Total por Kg .....:		1,14
		Son UN EURO CON CATORCE CÉNTIMOS por Kg.				
5	0005	Kg	ACERO LAMINADO A-42b, EN PERFILES LAMINADOS, INCLUSO PARTE PROPORCIONAL DE DESPUNTES Y SOLDADURAS, SEGÚN NTE-EAS/EAV Y NBE/EA-95. COLOCADO EN OBRA.			
	MO005		0,005 h	Oficial 1ª ferrallista	14,72	0,07
	MO002		0,010 h	Ayudante	14,09	0,14
	MQ005		0,005 h	Camión con grúa 6 t.	40,24	0,20
	MT005		1,000 kg	Acero laminado A-42b	1,06	1,06
	%003		2,500 %	Medios auxiliares	2,98	0,07
			0,000 %	Costes indirectos	1,54	0,00
				Total por Kg .....:		1,54
		Son UN EURO CON CINCUENTA Y CUATRO CÉNTIMOS por Kg.				
6	0006	Kg	ACERO A/42b, PARA ELEMENTOS DE ANCLAJE. INCLUYENDO LA PLACA DE ANCLAJE, 4 PERNOS D=20 Y ELEMENTOS ACCESORIOS PARA SU COLOCACION, DESPUNTES Y SOLDADURAS. TRABAJADO EN TALLER Y COLOCADO EN OBRA.			
	MO005		0,020 h	Oficial 1ª ferrallista	14,72	0,29
	MO002		0,040 h	Ayudante	14,09	0,56
	MT006		1,000 Kg	Acero A/42b, trab. taller+galvanizado	2,15	2,15
	%003		2,500 %	Medios auxiliares	6,09	0,15
			0,000 %	Costes indirectos	3,15	0,00
				Total por Kg .....:		3,15
		Son TRES EUROS CON QUINCE CÉNTIMOS por Kg.				
7	0007	Ud	DESMONTAJE DE SEÑAL, INCLUSO ELIMINACION DEL CIMIENTO, ACONDICIONAMIENTO DEL TERRENO, CARGA Y TRANSPORTE A VERTEDERO O A ALMACEN DE LA DIPUTACION.			
	MO001		0,500 h	Peón ordinario	13,85	6,93
	MQ001		0,010 h	Retroexcavadora, incluso martillo	30,65	0,31
	MQ004		0,020 h	Camión basculante 4x2 10 t.	28,49	0,57
	%001		1,500 %	Herramientas y pequeña tornillería	15,70	0,24
			0,000 %	Costes indirectos	8,05	0,00
				Total por Ud .....:		8,05
		Son OCHO EUROS CON CINCO CÉNTIMOS por Ud.				

Num.	Código	Ud	Descripción			Total
8	0008	ud	ZAPATA DE 50x50x50 PARA CIMENTACION DE SEÑALES TIPO I, REALIZADA CON HORMIGON EN MASA HM-20. INCLUSO MOVIMIENTO DE TIERRAS			
	MO004		0,550 h	Oficial segunda	14,39	7,91
	MO001		0,550 h	Peón ordinario	13,85	7,62
	MQ003		0,200 h	Martillo rompedor hidrá. 1000 kg	11,42	2,28
	MQ004		0,050 h	Camión basculante 4x2 10 t.	28,49	1,42
	AUX01		0,125 m3	Hormigón HM-20/P/40	79,62	9,95
	MQ007		0,070 h	Vibrador hormigón gasolina 75 mm	2,71	0,19
	%003		2,500 %	Medios auxiliares	59,62	1,49
			0,000 %	Costes indirectos	30,86	0,00
				Total por ud .....:		30,86
			Son TREINTA EUROS CON OCHENTA Y SEIS CÉNTIMOS por ud.			
9	0009	ud	ZAPATA DE 50x50x60 PARA CIMENTACION DE SEÑALES TIPO II, REALIZADA CON HORMIGON EN MASA HM-20. INCLUSO MOVIMIENTO DE TIERRAS			
	MO004		0,600 h	Oficial segunda	14,39	8,63
	MO001		0,600 h	Peón ordinario	13,85	8,31
	MQ003		0,220 h	Martillo rompedor hidrá. 1000 kg	11,42	2,51
	MQ004		0,060 h	Camión basculante 4x2 10 t.	28,49	1,71
	AUX01		0,150 m3	Hormigón HM-20/P/40	79,62	11,94
	MQ007		0,080 h	Vibrador hormigón gasolina 75 mm	2,71	0,22
	%003		2,500 %	Medios auxiliares	67,64	1,69
			0,000 %	Costes indirectos	35,01	0,00
				Total por ud .....:		35,01
			Son TREINTA Y CINCO EUROS CON UN CÉNTIMO por ud.			
10	0010	ud	ZAPATA DE 70x70x70 PARA CIMENTACION DE SEÑALES TIPO III, REALIZADA CON HORMIGON EN MASA HM-20. INCLUSO MOVIMIENTO DE TIERRAS			
	MO004		0,650 h	Oficial segunda	14,39	9,35
	MO001		0,650 h	Peón ordinario	13,85	9,00
	MQ003		0,250 h	Martillo rompedor hidrá. 1000 kg	11,42	2,86
	MQ004		0,080 h	Camión basculante 4x2 10 t.	28,49	2,28
	AUX01		0,343 m3	Hormigón HM-20/P/40	79,62	27,31
	MQ007		0,100 h	Vibrador hormigón gasolina 75 mm	2,71	0,27
	%003		2,500 %	Medios auxiliares	103,67	2,58
			0,000 %	Costes indirectos	53,65	0,00
				Total por ud .....:		53,65
			Son CINCUENTA Y TRES EUROS CON SESENTA Y CINCO CÉNTIMOS por ud.			
11	0011	m	POSTE METALICO GALVANIZADO DE SUSTENTACION DE 80x40x2 mm. DISPUESTO A PIE DE OBRA O EN ALMACEN DE LA DIPUTACION.			
	MT007		1,000 m	Poste galvanizado 80x40x2 mm.	5,75	5,75
	%002CI		2,000 %	Costes indirectos	5,75	0,12
			0,000 %	Costes indirectos	5,87	0,00
				Total por m .....:		5,87
			Son CINCO EUROS CON OCHENTA Y SIETE CÉNTIMOS por m.			

Num.	Código	Ud	Descripción			Total
12	0012	m	POSTE METALICO GALVANIZADO DE SUSTENTACION DE 80x40x2 mm. COLOCADO EN OBRA			
	MO001	0,500 h	Peón ordinario		13,85	6,93
	MT007	1,000 m	Poste galvanizado 80x40x2 mm.		5,75	5,75
	%002	2,000 %	Herramientas y pequeña tornillería		25,61	0,51
		0,000 %	Costes indirectos		13,19	0,00
				Total por m .....:		13,19
			Son TRECE EUROS CON DIECINUEVE CÉNTIMOS por m.			
13	0013	m	POSTE METALICO GALVANIZADO DE SUSTENTACION DE 100x50x3 mm. DISPUESTO A PIE DE OBRA O EN ALMACEN DE LA DIPUTACION.			
	MT008	1,000 m	Poste galvanizado 100x50x3 mm.		11,50	11,50
	%002CI	2,000 %	Costes indirectos		11,50	0,23
		0,000 %	Costes indirectos		11,73	0,00
				Total por m .....:		11,73
			Son ONCE EUROS CON SETENTA Y TRES CÉNTIMOS por m.			
14	0014	m	POSTE METALICO GALVANIZADO DE SUSTENTACION DE 100x50x3 mm. COLOCADO EN OBRA			
	MO001	0,500 h	Peón ordinario		13,85	6,93
	MT008	1,000 m	Poste galvanizado 100x50x3 mm.		11,50	11,50
	%002	2,000 %	Herramientas y pequeña tornillería		37,23	0,75
		0,000 %	Costes indirectos		19,18	0,00
				Total por m .....:		19,18
			Son DIECINUEVE EUROS CON DIECIOCHO CÉNTIMOS por m.			
15	0015	m	POSTE METALICO GALVANIZADO DE SUSTENTACION DE 100x60x4 mm. DISPUESTO A PIE DE OBRA O EN ALMACEN DE LA DIPUTACION.			
	MT009	1,000 m	Poste galvanizado 100x60x4 mm.		17,40	17,40
	%002CI	2,000 %	Costes indirectos		17,40	0,35
		0,000 %	Costes indirectos		17,75	0,00
				Total por m .....:		17,75
			Son DIECISIETE EUROS CON SETENTA Y CINCO CÉNTIMOS por m.			
16	0016	m	POSTE METALICO GALVANIZADO DE SUSTENTACION DE 100x60x4 mm. COLOCADO EN OBRA			
	MO001	0,400 h	Peón ordinario		13,85	5,54
	MT009	1,000 m	Poste galvanizado 100x60x4 mm.		17,40	17,40
	%002	2,000 %	Herramientas y pequeña tornillería		46,34	0,93
		0,000 %	Costes indirectos		23,87	0,00
				Total por m .....:		23,87
			Son VEINTITRES EUROS CON OCHENTA Y SIETE CÉNTIMOS por m.			

Num.	Código	Ud	Descripción			Total
17	0017	m	POSTE METALICO CIRCULAR GALVANIZADO DE SUSTENTACION DE 60 mm DE DIÁMETRO Y ESPESOR 4 mm COLOCADO EN OBRA			
	MO001	0,500 h	Peón ordinario	13,85		6,93
	MT0071	1,000 m	Poste galvanizado tubular d60, e=4 mm	18,12		18,12
	%002CI	2,000 %	Costes indirectos	25,05		0,50
		0,000 %	Costes indirectos	25,55		0,00
			Total por m .....:			25,55
			Son VEINTICINCO EUROS CON CINCUENTA Y CINCO CÉNTIMOS por m.			
18	0018	m	PERFIL IPN DE 100 mm DE ALTURA PARA POSTE METALICO DE SUSTENTACIÓN, GALVANIZADO. COLOCADO EN OBRA			
	MO001	0,450 h	Peón ordinario	13,85		6,23
	MT010	1,000 m	Perfil IPN de 100 mm de acero galvanizado	16,91		16,91
	%002	2,000 %	Herramientas y pequeña tornillería	46,74		0,93
		0,000 %	Costes indirectos	24,07		0,00
			Total por m .....:			24,07
			Son VEINTICUATRO EUROS CON SIETE CÉNTIMOS por m.			
19	0019	m	PERFIL IPN DE 120 mm DE ALTURA PARA POSTE METALICO DE SUSTENTACIÓN, GALVANIZADO. COLOCADO EN OBRA			
	MO001	0,500 h	Peón ordinario	13,85		6,93
	MT011	1,000 m	Perfil IPN de 120 mm de acero galvanizado	19,95		19,95
	%002	2,000 %	Herramientas y pequeña tornillería	54,30		1,09
		0,000 %	Costes indirectos	27,97		0,00
			Total por m .....:			27,97
			Son VEINTISIETE EUROS CON NOVENTA Y SIETE CÉNTIMOS por m.			
20	0020	m	PERFIL IPN DE 140 mm DE ALTURA PARA POSTE METALICO DE SUSTENTACIÓN, GALVANIZADO. COLOCADO EN OBRA			
	MO001	0,550 h	Peón ordinario	13,85		7,62
	MT012	1,000 m	Perfil IPN de 140 mm de acero galvanizado	25,90		25,90
	%002	2,000 %	Herramientas y pequeña tornillería	67,71		1,35
		0,000 %	Costes indirectos	34,87		0,00
			Total por m .....:			34,87
			Son TREINTA Y CUATRO EUROS CON OCHENTA Y SIETE CÉNTIMOS por m.			

Num.	Código	Ud	Descripción				Total
21	0021	m	PERFIL IPN DE 100 mm DE ALTURA PARA POSTE METALICO DE SUSTENTACIÓN, GALVANIZADO. DISPUESTO A PIE DE OBRA O EN ALMACEN DE LA DIPUTACION				
	MT010		1,000 m	Perfil IPN de 100 mm de acero galvanizado	16,91		16,91
	%002		2,000 %	Herramientas y pequeña tornillería	34,16		0,69
			0,000 %	Costes indirectos	17,60		0,00
				Total por m .....:			17,60
			Son DIECISIETE EUROS CON SESENTA CÉNTIMOS por m.				
22	0022	m	PERFIL IPN DE 120 mm DE ALTURA PARA POSTE METALICO DE SUSTENTACIÓN, GALVANIZADO. DISPUESTO A PIE DE OBRA O EN ALMACEN DE LA DIPUTACION				
	MT011		1,000 m	Perfil IPN de 120 mm de acero galvanizado	19,95		19,95
	%002		2,000 %	Herramientas y pequeña tornillería	40,30		0,81
			0,000 %	Costes indirectos	20,76		0,00
				Total por m .....:			20,76
			Son VEINTE EUROS CON SETENTA Y SEIS CÉNTIMOS por m.				
23	0023	m	PERFIL IPN DE 140 mm DE ALTURA PARA POSTE METALICO DE SUSTENTACIÓN, GALVANIZADO. DISPUESTO A PIE DE OBRA O EN ALMACEN DE LA DIPUTACION				
	MT012		1,000 m	Perfil IPN de 140 mm de acero galvanizado	25,90		25,90
	%002		2,000 %	Herramientas y pequeña tornillería	52,32		1,05
			0,000 %	Costes indirectos	26,95		0,00
				Total por m .....:			26,95
			Son VEINTISEIS EUROS CON NOVENTA Y CINCO CÉNTIMOS por m.				
24	0024	ud	JUEGO DE MENSULAS PARA SEÑAL EN ACERO GALVANIZADO. INCLUSO TORNILLERIA Y PIEZAS DE SUJECCION, COLOCADA.				
	MO004		0,300 h	Oficial segunda	14,39		4,32
	MO001		0,300 h	Peón ordinario	13,85		4,16
	MT013		1,000 ud	Juego de ménsulas para señal	14,06		14,06
	%002		2,000 %	Herramientas y pequeña tornillería	45,53		0,91
			0,000 %	Costes indirectos	23,45		0,00
				Total por ud .....:			23,45
			Son VEINTITRES EUROS CON CUARENTA Y CINCO CÉNTIMOS por ud.				

Num.	Código	Ud	Descripción			Total
25	0025	ud	ELEMENTO UNIÓN (FLEJE O ABRAZADERA)DE ACERO INOXIDABLE, ANCHO MÍNIMO 17 MM, PARA INSTALACIÓN SEÑALES DE TRÁFICO EN LUMINARIAS, SEMÁFOROS O SIMILAR. COLOCADA.			
	MO004		0,100 h	Oficial segunda	14,39	1,44
	MO001		0,300 h	Peón ordinario	13,85	4,16
	MT013F		1,000 ud	Fleje o abrazadera metálico	1,65	1,65
	%002		2,000 %	Herramientas y pequeña tornillería	14,65	0,30
			0,000 %	Costes indirectos	7,55	0,00
				Total por ud .....:		7,55
			Son SIETE EUROS CON CINCUENTA Y CINCO CÉNTIMOS por ud.			
26	0026	ud	SEÑAL TRIANGULAR DE 90 cm. DE LADO, NIVEL DE RETRORREFLEXION 2, LÁMINA RETROREFLECTANTE TROQUELADA. INCLUSO TORNILLERIA Y PIEZAS DE SUJECCION. DISPUESTA A PIE DE OBRA O EN ALMACEN DE LA DIPUTACION.			
	MT026		1,000 ud	Señal triang. refl. E2. L=90 cm	51,31	51,31
	%002		2,000 %	Herramientas y pequeña tornillería	103,65	2,08
			0,000 %	Costes indirectos	53,39	0,00
				Total por ud .....:		53,39
			Son CINCUENTA Y TRES EUROS CON TREINTA Y NUEVE CÉNTIMOS por ud.			
27	0027	ud	SEÑAL TRIANGULAR DE 90 cm. DE LADO, NIVEL DE RETRORREFLEXION 2, LÁMINA RETRORELECTANTE TROQUELADA. INCLUSO TORNILLERIA Y PIEZAS DE SUJECCION, COLOCADA EN OBRA.			
	MO004		0,500 h	Oficial segunda	14,39	7,20
	MO001		0,500 h	Peón ordinario	13,85	6,93
	MT026		1,000 ud	Señal triang. refl. E2. L=90 cm	51,31	51,31
	%002		2,000 %	Herramientas y pequeña tornillería	132,19	2,65
			0,000 %	Costes indirectos	68,09	0,00
				Total por ud .....:		68,09
			Son SESENTA Y OCHO EUROS CON NUEVE CÉNTIMOS por ud.			
28	0028	ud	SEÑAL TRIANGULAR DE 135 cm. DE LADO, NIVEL DE RETRORREFLEXION 2, LÁMINA RETRORELECTANTE TROQUELADA. INCLUSO TORNILLERIA Y PIEZAS DE SUJECCION. DISPUESTA A PIE DE OBRA O EN ALMACEN DE LA DIPUTACION.			
	MT027		1,000 ud	Señal trian. refl. E2. L=135 cm	140,06	140,06
	%002		2,000 %	Herramientas y pequeña tornillería	282,92	5,66
			0,000 %	Costes indirectos	145,72	0,00
				Total por ud .....:		145,72
			Son CIENTO CUARENTA Y CINCO EUROS CON SETENTA Y DOS CÉNTIMOS por ud.			

Num.	Código	Ud	Descripción			Total
29	0029	ud	SEÑAL TRIANGULAR DE 135 cm. DE LADO, NIVEL DE RETRORREFLEXION 2, LÁMINA RETRORELECTANTE TROQUELADA. INCLUSO TORNILLERIA Y PIEZAS DE SUJECCION, COLOCADA EN OBRA.			
	MO004		0,700 h	Oficial segunda	14,39	10,07
	MO001		0,700 h	Peón ordinario	13,85	9,70
	MT027		1,000 ud	Señal trian. refl. E2. L=135 cm	140,06	140,06
	%002		2,000 %	Herramientas y pequeña tornillería	322,86	6,46
			0,000 %	Costes indirectos	166,29	0,00
				Total por ud .....:		166,29
			Son CIENTO SESENTA Y SEIS EUROS CON VEINTINUEVE CÉNTIMOS por ud.			
30	0030	ud	SEÑAL CIRCULAR DE 60 cm. DE DIAMETRO, NIVEL DE RETRORREFLEXION 2, LÁMINA RETRORELECTANTE TROQUELADA. INCLUSO TORNILLERIA Y PIEZAS DE SUJECCION. DISPUESTA A PIE DE OBRA O EN ALMACEN DE LA DIPUTACION.			
	MT018		1,000 ud	Señal circ. reflex. E2. D=60 cm	48,34	48,34
	%002		2,000 %	Herramientas y pequeña tornillería	97,65	1,96
			0,000 %	Costes indirectos	50,30	0,00
				Total por ud .....:		50,30
			Son CINCUENTA EUROS CON TREINTA CÉNTIMOS por ud.			
31	0031	ud	SEÑAL CIRCULAR DE 60 cm. DE DIAMETRO, NIVEL DE RETRORREFLEXION 2, LÁMINA RETRORELECTANTE TROQUELADA. INCLUSO TORNILLERIA Y PIEZAS DE SUJECCION, COLOCADA EN OBRA.			
	MO004		0,500 h	Oficial segunda	14,39	7,20
	MO001		0,500 h	Peón ordinario	13,85	6,93
	MT018		1,000 ud	Señal circ. reflex. E2. D=60 cm	48,34	48,34
	%002		2,000 %	Herramientas y pequeña tornillería	126,19	2,52
			0,000 %	Costes indirectos	64,99	0,00
				Total por ud .....:		64,99
			Son SESENTA Y CUATRO EUROS CON NOVENTA Y NUEVE CÉNTIMOS por ud.			
32	0032	ud	SEÑAL CIRCULAR DE 90 cm. DE DIAMETRO, NIVEL DE RETRORREFLEXION 2, LÁMINA RETRORELECTANTE TROQUELADA. INCLUSO TORNILLERIA Y PIEZAS DE SUJECCION. DISPUESTA A PIE DE OBRA O EN ALMACEN DE LA DIPUTACION.			
	MT019		1,000 ud	Señal circ. reflex. E2. D=90 cm	96,53	96,53
	%002		2,000 %	Herramientas y pequeña tornillería	194,99	3,90
			0,000 %	Costes indirectos	100,43	0,00
				Total por ud .....:		100,43
			Son CIEN EUROS CON CUARENTA Y TRES CÉNTIMOS por ud.			

Num.	Código	Ud	Descripción			Total
33	0033	ud	SEÑAL CIRCULAR DE 90 cm. DE DIAMETRO, NIVEL DE RETRORREFLEXION 2, LÁMINA RETRORELECTANTE TROQUELADA. INCLUSO TORNILLERIA Y PIEZAS DE SUJECCION, COLOCADA EN OBRA.			
	MO004		0,700 h	Oficial segunda	14,39	10,07
	MO001		0,700 h	Peón ordinario	13,85	9,70
	MT019		1,000 ud	Señal circ. reflex. E2. D=90 cm	96,53	96,53
	%002		2,000 %	Herramientas y pequeña tornillería	234,93	4,70
			0,000 %	Costes indirectos	121,00	0,00
				Total por ud .....:		121,00
			Son CIENTO VEINTIUN EUROS por ud.			
34	0034	ud	SEÑAL OCTOGONAL DE 60 cm. DE APOTEMA, NIVEL DE RETRORREFLEXION 2, LÁMINA RETRORELECTANTE TROQUELADA. INCLUSO TORNILLERIA Y PIEZAS DE SUJECCION. DISPUESTA A PIE DE OBRA O EN ALMACEN DE LA DIPUTACION.			
	MT022		1,000 ud	Señal octog. refl. E2. A=60 cm	51,50	51,50
	%002		2,000 %	Herramientas y pequeña tornillería	104,03	2,08
			0,000 %	Costes indirectos	53,58	0,00
				Total por ud .....:		53,58
			Son CINCUENTA Y TRES EUROS CON CINCUENTA Y OCHO CÉNTIMOS por ud.			
35	0035	ud	SEÑAL OCTOGONAL DE 60 cm. DE APOTEMA, NIVEL DE RETRORREFLEXION 2, LÁMINA RETRORELECTANTE TROQUELADA. INCLUSO TORNILLERIA Y PIEZAS DE SUJECCION, COLOCADA EN OBRA.			
	MO004		0,500 h	Oficial segunda	14,39	7,20
	MO001		0,500 h	Peón ordinario	13,85	6,93
	MT022		1,000 ud	Señal octog. refl. E2. A=60 cm	51,50	51,50
	%002		2,000 %	Herramientas y pequeña tornillería	132,57	2,65
			0,000 %	Costes indirectos	68,28	0,00
				Total por ud .....:		68,28
			Son SESENTA Y OCHO EUROS CON VEINTIOCHO CÉNTIMOS por ud.			
36	0036	ud	SEÑAL OCTOGONAL DE 90 cm. DE APOTEMA, NIVEL DE RETRORREFLEXION 2, LÁMINA RETRORELECTANTE TROQUELADA. INCLUSO TORNILLERIA Y PIEZAS DE SUJECCION. DISPUESTA A PIE DE OBRA O EN ALMACEN DE LA DIPUTACION.			
	MT023		1,000 ud	Señal octog. refl. E2. A=90 cm	99,95	99,95
	%002		2,000 %	Herramientas y pequeña tornillería	201,90	4,04
			0,000 %	Costes indirectos	103,99	0,00
				Total por ud .....:		103,99
			Son CIENTO TRES EUROS CON NOVENTA Y NUEVE CÉNTIMOS por ud.			

Num.	Código	Ud	Descripción			Total
37	0037	ud	SEÑAL OCTOGONAL DE 90 cm. DE APOTEMA, NIVEL DE RETRORREFLEXION 2, LÁMINA RETRORELECTANTE TROQUELADA. INCLUSO TORNILLERIA Y PIEZAS DE SUJECCION, COLOCADA EN OBRA.			
	MO004		0,700 h	Oficial segunda	14,39	10,07
	MO001		0,700 h	Peón ordinario	13,85	9,70
	MT023		1,000 ud	Señal octog. refl. E2. A=90 cm	99,95	99,95
	%002		2,000 %	Herramientas y pequeña tornillería	241,83	4,83
			0,000 %	Costes indirectos	124,55	0,00
				Total por ud .....:		124,55
			Son CIENTO VEINTICUATRO EUROS CON CINCUENTA Y CINCO CÉNTIMOS por ud.			
38	0038	ud	SEÑAL CUADRADA DE 60x60 cm. DE LADO, NIVEL DE RETRORREFLEXION 2, LÁMINA RETRORELECTANTE TROQUELADA. INCLUSO TORNILLERIA Y PIEZAS DE SUJECCION. DISPUESTA A PIE DE OBRA O EN ALMACEN DE LA DIPUTACION.			
	MT020		1,000 ud	Señal cuadrada reflex. E2. L=60 cm.	51,25	51,25
	%002		2,000 %	Herramientas y pequeña tornillería	103,53	2,08
			0,000 %	Costes indirectos	53,33	0,00
				Total por ud .....:		53,33
			Son CINCUENTA Y TRES EUROS CON TREINTA Y TRES CÉNTIMOS por ud.			
39	0039	ud	SEÑAL CUADRADA DE 60x60 cm. DE LADO, NIVEL DE RETRORREFLEXION 2, LÁMINA RETRORELECTANTE TROQUELADA. INCLUSO TORNILLERIA Y PIEZAS DE SUJECCION, COLOCADA EN OBRA.			
	MO004		0,500 h	Oficial segunda	14,39	7,20
	MO001		0,500 h	Peón ordinario	13,85	6,93
	MT020		1,000 ud	Señal cuadrada reflex. E2. L=60 cm.	51,25	51,25
	%002		2,000 %	Herramientas y pequeña tornillería	132,07	2,64
			0,000 %	Costes indirectos	68,02	0,00
				Total por ud .....:		68,02
			Son SESENTA Y OCHO EUROS CON DOS CÉNTIMOS por ud.			
40	0040	ud	SEÑAL CUADRADA DE 90x90 cm. DE LADO, NIVEL DE RETRORREFLEXION 2, LÁMINA RETRORELECTANTE TROQUELADA. INCLUSO TORNILLERIA Y PIEZAS DE SUJECCION. DISPUESTA A PIE DE OBRA O EN ALMACEN DE LA DIPUTACION.			
	MT021		1,000 ud	Señal cuadrada reflex. E2. L=90 cm.	126,63	126,63
	%002		2,000 %	Herramientas y pequeña tornillería	255,79	5,11
			0,000 %	Costes indirectos	131,74	0,00
				Total por ud .....:		131,74
			Son CIENTO TREINTA Y UN EUROS CON SETENTA Y CUATRO CÉNTIMOS por ud.			

Num.	Código	Ud	Descripción			Total
41	0041	ud	SEÑAL CUADRADA DE 90x90 cm. DE LADO, NIVEL DE RETRORREFLEXION 2, LÁMINA RETRORELECTANTE TROQUELADA. INCLUSO TORNILLERIA Y PIEZAS DE SUJECCION, COLOCADA EN OBRA.			
	MO004		0,700 h	Oficial segunda	14,39	10,07
	MO001		0,700 h	Peón ordinario	13,85	9,70
	MT021		1,000 ud	Señal cuadrada reflex. E2. L=90 cm.	126,63	126,63
	%002		2,000 %	Herramientas y pequeña tornillería	295,73	5,92
			0,000 %	Costes indirectos	152,32	0,00
				Total por ud .....:		152,32
			Son CIENTO CINCUENTA Y DOS EUROS CON TREINTA Y DOS CÉNTIMOS por ud.			
42	0042	ud	SEÑAL RECTANGULAR DE 60x90 cm. DE LADO, NIVEL DE RETRORREFLEXION 2, LÁMINA RETRORELECTANTE TROQUELADA. INCLUSO TORNILLERIA Y PIEZAS DE SUJECCION. DISPUESTA A PIE DE OBRA O EN ALMACEN DE LA DIPUTACION.			
	MT024		1,000 ud	Señal rectangular reflex. E2. de 60x90 cm.	102,10	102,10
	%002		2,000 %	Herramientas y pequeña tornillería	206,24	4,12
			0,000 %	Costes indirectos	106,22	0,00
				Total por ud .....:		106,22
			Son CIENTO SEIS EUROS CON VEINTIDOS CÉNTIMOS por ud.			
43	0043	ud	SEÑAL RECTANGULAR DE 60x90 cm. DE LADO, NIVEL DE RETRORREFLEXION 2, LÁMINA RETRORELECTANTE TROQUELADA. INCLUSO TORNILLERIA Y PIEZAS DE SUJECCION, COLOCADA EN OBRA.			
	MO004		0,600 h	Oficial segunda	14,39	8,63
	MO001		0,600 h	Peón ordinario	13,85	8,31
	MT024		1,000 ud	Señal rectangular reflex. E2. de 60x90 cm.	102,10	102,10
	%002		2,000 %	Herramientas y pequeña tornillería	240,46	4,81
			0,000 %	Costes indirectos	123,85	0,00
				Total por ud .....:		123,85
			Son CIENTO VEINTITRES EUROS CON OCHENTA Y CINCO CÉNTIMOS por ud.			
44	0044	ud	SEÑAL RECTANGULAR DE 90x135 cm. DE LADO, NIVEL DE RETRORREFLEXION 2, LÁMINA RETRORELECTANTE TROQUELADA. INCLUSO TORNILLERIA Y PIEZAS DE SUJECCION. DISPUESTA A PIE DE OBRA O EN ALMACEN DE LA DIPUTACION.			
	MT025		1,000 ud	Señal rectangular de 90x135 cm de lado	171,08	171,08
	%002		2,000 %	Herramientas y pequeña tornillería	345,58	6,91
			0,000 %	Costes indirectos	177,99	0,00
				Total por ud .....:		177,99
			Son CIENTO SETENTA Y SIETE EUROS CON NOVENTA Y NUEVE CÉNTIMOS por ud.			

Num.	Código	Ud	Descripción			Total
45	0045	ud	SEÑAL RECTANGULAR DE 90x135 cm. DE LADO, NIVEL DE RETRORREFLEXION 2, LÁMINA RETRORELECTANTE TROQUELADA. INCLUSO TORNILLERIA Y PIEZAS DE SUJECCION, COLOCADA EN OBRA.			
	MO004		0,800 h	Oficial segunda	14,39	11,51
	MO001		0,800 h	Peón ordinario	13,85	11,08
	MT025		1,000 ud	Señal rectangular de 90x135 cm de lado	171,08	171,08
	%002		2,000 %	Herramientas y pequeña tornillería	391,21	7,82
			0,000 %	Costes indirectos	201,49	0,00
				Total por ud .....:		201,49
			Son DOSCIENTOS UN EUROS CON CUARENTA Y NUEVE CÉNTIMOS por ud.			
46	0046	ud	ESPEJO ACRILICO CIRCULAR DE 60 cm. DE DIAMETRO. INCLUSO TORNILLERIA Y PIEZAS DE SUJECCION. DISPUESTA A PIE DE OBRA O EN ALMACEN DE LA DIPUTACION.			
	MT044		1,000 ud	Espejo acrílico de 60 cm. de diámetro	98,58	98,58
	%002		2,000 %	Herramientas y pequeña tornillería	199,13	3,98
			0,000 %	Costes indirectos	102,56	0,00
				Total por ud .....:		102,56
			Son CIENTO DOS EUROS CON CINCUENTA Y SEIS CÉNTIMOS por ud.			
47	0047	ud	ESPEJO ACRILICO CIRCULAR DE 60 cm. DE DIAMETRO. INCLUSO TORNILLERIA Y PIEZAS DE SUJECCION, COLOCADO EN OBRA			
	MO004		0,500 h	Oficial segunda	14,39	7,20
	MO001		0,500 h	Peón ordinario	13,85	6,93
	MT044		1,000 ud	Espejo acrílico de 60 cm. de diámetro	98,58	98,58
	%002		2,000 %	Herramientas y pequeña tornillería	227,67	4,55
			0,000 %	Costes indirectos	117,26	0,00
				Total por ud .....:		117,26
			Son CIENTO DIECISIETE EUROS CON VEINTISEIS CÉNTIMOS por ud.			
48	0048	ud	ESPEJO ACRILICO CIRCULAR DE 90 cm. DE DIAMETRO. INCLUSO TORNILLERIA Y PIEZAS DE SUJECCION. DISPUESTA A PIE DE OBRA O EN ALMACEN DE LA DIPUTACION.			
	MT045		1,000 ud	Espejo acrílico de 90 cm. de diámetro	145,53	145,53
	%002		2,000 %	Herramientas y pequeña tornillería	293,97	5,88
			0,000 %	Costes indirectos	151,41	0,00
				Total por ud .....:		151,41
			Son CIENTO CINCUENTA Y UN EUROS CON CUARENTA Y UN CÉNTIMOS por ud.			

Num.	Código	Ud	Descripción			Total
49	0049	ud	ESPEJO ACRILICO CIRCULAR DE 90 cm. DE DIAMETRO. INCLUSO TORNILLERIA Y PIEZAS DE SUJECCION, COLOCADO EN OBRA.			
	MO004		0,700 h	Oficial segunda	14,39	10,07
	MO001		0,700 h	Peón ordinario	13,85	9,70
	MT045		1,000 ud	Espejo acrílico de 90 cm. de diámetro	145,53	145,53
	%002		2,000 %	Herramientas y pequeña tornillería	333,91	6,68
			0,000 %	Costes indirectos	171,98	0,00
				Total por ud .....:		171,98
			Son CIENTO SETENTA Y UN EUROS CON NOVENTA Y OCHO CÉNTIMOS por ud.			
50	0050	ud	ESPEJO ACERO INOXIDABLE DE 100X80 cm, ANTIHIELO, RESISTENTE A LOS RAYOS UV, DISTANCIA MÁXIMA DE OBSERVACIÓN 30 m, CURBATURA A 90º QUE PERMITE CONTROLAR EN 2 DIRECCIONES, INCLUSO TORNILLERIA Y PIEZAS DE SUJECCION A POSTE. DISPUESTA A PIE DE OBRA O EN ALMACEN DE LA DIPUTACION.			
	MT0450		1,000 ud	Espejo accero inoxidable 600x800 mm	551,00	551,00
	%002		2,000 %	Herramientas y pequeña tornillería	1.113,02	22,26
			0,000 %	Costes indirectos	573,26	0,00
				Total por ud .....:		573,26
			Son QUINIENTOS SETENTA Y TRES EUROS CON VEINTISEIS CÉNTIMOS por ud.			
51	0051	ud	ESPEJO ACERO INOXIDABLE DE 60X80 cm, ANTIHIELO, RESISTENTE A LOS RAYOS UV, DISTANCIA MÁXIMA DE OBSERVACIÓN 30 m, CURBATURA A 90º QUE PERMITE CONTROLAR EN 2 DIRECCIONES, INCLUSO TORNILLERIA Y PIEZAS DE SUJECCION A POSTE, COLOCADO EN OBRA.			
	MO004		0,700 h	Oficial segunda	14,39	10,07
	MO001		0,700 h	Peón ordinario	13,85	9,70
	MT0450		1,000 ud	Espejo accero inoxidable 600x800 mm	551,00	551,00
	%002		2,000 %	Herramientas y pequeña tornillería	1.152,96	23,06
			0,000 %	Costes indirectos	593,83	0,00
				Total por ud .....:		593,83
			Son QUINIENTOS NOVENTA Y TRES EUROS CON OCHENTA Y TRES CÉNTIMOS por ud.			
52	0052	ud	HITO KILOMETRICO COMPUESTO POR PLACA LÁMINA RETRORELECTANTE TROQUELADA DE 60x40 cm DE LADO, NIVEL DE RETROREFLEXION 2. INCLUSO TORNILLERIA Y PIEZAS DE SUJECCION. DISPUESTA A PIE DE OBRA O EN ALMACEN DE LA DIPUTACION.			
	MT030		1,000 ud	Hito kilom. reflex. 60x40 cm.	30,93	30,93
	%002		2,000 %	Herramientas y pequeña tornillería	62,48	1,25
			0,000 %	Costes indirectos	32,18	0,00
				Total por ud .....:		32,18
			Son TREINTA Y DOS EUROS CON DIECIOCHO CÉNTIMOS por ud.			

Num.	Código	Ud	Descripción			Total
53	0053	ud	HITO KILOMETRICO COMPUESTO POR PLACA LÁMINA RETRORELECTANTE TROQUELADA DE 60x40 cm DE LADO, NIVEL DE RETROREFLEXION 2. INCLUSO CIMENTACION, POSTE DE SUSTENTACION, TORNILLERIA Y PIEZAS DE SUJECCION, COLOCADO EN OBRA.			
	MO004		0,400 h	Oficial segunda	14,39	5,76
	MO001		0,400 h	Peón ordinario	13,85	5,54
	MQ003		0,200 h	Martillo rompedor hidrá. 1000 kg	11,42	2,28
	MT030		1,000 ud	Hito kilom. reflex. 60x40 cm.	30,93	30,93
	MT007		1,640 m	Poste galvanizado 80x40x2 mm.	5,75	9,43
	AUX01		0,080 m3	Hormigón HM-20/P/40	79,62	6,37
	%002		2,000 %	Herramientas y pequeña tornillería	121,83	2,44
			0,000 %	Costes indirectos	62,75	0,00
				Total por ud .....:		62,75
			Son SESENTA Y DOS EUROS CON SETENTA Y CINCO CÉNTIMOS por ud.			
54	0054	ud	HITO KILOMETRICO DOBLE COMPUESTO POR DOS PLACAS LÁMINA RETRORELECTANTE TROQUELADA DE 60x40 cm DE LADO, NIVEL DE RETROREFLEXION 2. INCLUSO CIMENTACION, POSTE DE SUSTENTACION, TORNILLERIA Y PIEZAS DE SUJECCION, COLOCADO EN OBRA.			
	MO004		0,530 h	Oficial segunda	14,39	7,63
	MO001		0,530 h	Peón ordinario	13,85	7,34
	MQ003		0,200 h	Martillo rompedor hidrá. 1000 kg	11,42	2,28
	MT030		2,000 ud	Hito kilom. reflex. 60x40 cm.	30,93	61,86
	MT007		1,640 m	Poste galvanizado 80x40x2 mm.	5,75	9,43
	AUX01		0,080 m3	Hormigón HM-20/P/40	79,62	6,37
	%002		2,000 %	Herramientas y pequeña tornillería	191,72	3,84
			0,000 %	Costes indirectos	98,75	0,00
				Total por ud .....:		98,75
			Son NOVENTA Y OCHO EUROS CON SETENTA Y CINCO CÉNTIMOS por ud.			
55	0055	ud	HITO MIRIAMETRICO COMPUESTO POR PLACA LÁMINA RETRORELECTANTE TROQUELADA DE 180x37 cm DE LADO, NIVEL DE RETROREFLEXION 2. INCLUSO TORNILLERIA Y PIEZAS DE SUJECCION. DISPUESTA A PIE DE OBRA O EN ALMACEN DE LA DIPUTACION			
	MT0300		1,000 ud	Hito miriam. reflex. 180x37 cm.	350,00	350,00
	%002		2,000 %	Herramientas y pequeña tornillería	707,00	14,14
			0,000 %	Costes indirectos	364,14	0,00
				Total por ud .....:		364,14
			Son TRESCIENTOS SESENTA Y CUATRO EUROS CON CATORCE CÉNTIMOS por ud.			

Num.	Código	Ud	Descripción			Total
56	0056	ud	HITO MIRIAMETRICO COMPUESTO POR PLACA LÁMINA RETRORELECTANTE TROQUELADA DE 180x37 cm DE LADO, NIVEL DE RETROREFLEXION 2. INCLUSO TORNILLERIA Y PIEZAS DE SUJECCION COLOCADO.			
	MO004		0,750 h	Oficial segunda	14,39	10,79
	MO001		0,750 h	Peón ordinario	13,85	10,39
	MQ003		0,400 h	Martillo rompedor hidrá. 1000 kg	11,42	4,57
	MT0300		2,000 ud	Hito miriam. reflex. 180x37 cm.	350,00	700,00
	AUX01		0,200 m3	Hormigón HM-20/P/40	79,62	15,92
	%002		2,000 %	Herramientas y pequeña tornillería	1.498,17	29,96
			0,000 %	Costes indirectos	771,63	0,00
				Total por ud .....:		771,63
			Son SETECIENTOS SETENTA Y UN EUROS CON SESENTA Y TRES CÉNTIMOS por ud.			
57	0057	ud	PANEL DIRECCIONAL DE 40x40 cm, RADIO DE CURVATURA EN ESQUINAS DE 5 CM, BLANCO(RA2)/AZUL(NR), S/ NORMA EUROPEA, DE NIVEL DE RETRORREFLEXIÓN 2. INCLUSO TORNILLERIA Y PIEZAS DE SUJECCION. DISPUESTA A PIE DE OBRA O EN ALMACEN DE LA DIPUTACION.			
	MT032A		1,000 ud	Panel direccional reflex. E2 40x40 b/a	24,00	24,00
	%002		2,000 %	Herramientas y pequeña tornillería	48,48	0,97
			0,000 %	Costes indirectos	24,97	0,00
				Total por ud .....:		24,97
			Son VEINTICUATRO EUROS CON NOVENTA Y SIETE CÉNTIMOS por ud.			
58	0058	ud	PANEL DIRECCIONAL DE 80x40 cm., RADIO DE CURVATURA EN ESQUINAS DE 5 CM, BLANCO(RA2)/AZUL(NR), S/ NORMA EUROPEA, DE NIVEL DE RETRORREFLEXIÓN 2. INCLUSO TORNILLERIA Y PIEZAS DE SUJECCION. DISPUESTA A PIE DE OBRA O EN ALMACEN DE LA DIPUTACION.			
	MT032		1,000 ud	Panel direccional reflex. E2 80x40 b/a	43,00	43,00
	%002		2,000 %	Herramientas y pequeña tornillería	86,86	1,74
			0,000 %	Costes indirectos	44,74	0,00
				Total por ud .....:		44,74
			Son CUARENTA Y CUATRO EUROS CON SETENTA Y CUATRO CÉNTIMOS por ud.			

Num.	Código	Ud	Descripción			Total
59	0059	ud	PANEL DIRECCIONAL DE 40x40 cm., RADIO DE CURVATURA EN ESQUINAS DE 5 CM, BLANCO(RA2)/AZUL(NR), S/ NORMA EUROPEA, DE NIVEL DE RETRORREFLEXIÓN 2, INCLUSO POSTE GALVANIZADO DE SUSTENTACIÓN Y CIMENTACIÓN, EN BALIZAMIENTO DE CURVAS, COLOCADO EN OBRA.			
	MO006		0,550 h	Oficial primera	14,72	8,10
	MO001		0,550 h	Peón ordinario	13,85	7,62
	MQ003		0,150 h	Martillo rompedor hidrá. 1000 kg	11,42	1,71
	MT032A		1,000 ud	Panel direccional reflex. E2 40x40 b/a	24,00	24,00
	MT007		1,900 m	Poste galvanizado 80x40x2 mm.	5,75	10,93
	AUX01		0,080 m3	Hormigón HM-20/P/40	79,62	6,37
	%002		2,000 %	Herramientas y pequeña tornillería	118,63	2,37
			0,000 %	Costes indirectos	61,10	0,00
				Total por ud .....:		61,10
			Son SESENTA Y UN EUROS CON DIEZ CÉNTIMOS por ud.			
60	0060	ud	PANEL DIRECCIONAL DE 80x40 cm., RADIO DE CURVATURA EN ESQUINAS DE 5 CM, BLANCO(RA2)/AZUL(NR), S/ NORMA EUROPEA, DE NIVEL DE RETRORREFLEXIÓN 2, INCLUSO POSTE GALVANIZADO DE SUSTENTACIÓN Y CIMENTACIÓN, EN BALIZAMIENTO DE CURVAS, COLOCADO EN OBRA.			
	MO006		0,550 h	Oficial primera	14,72	8,10
	MO001		0,550 h	Peón ordinario	13,85	7,62
	MQ003		0,150 h	Martillo rompedor hidrá. 1000 kg	11,42	1,71
	MT032		1,000 ud	Panel direccional reflex. E2 80x40 b/a	43,00	43,00
	MT007		1,900 m	Poste galvanizado 80x40x2 mm.	5,75	10,93
	AUX01		0,080 m3	Hormigón HM-20/P/40	79,62	6,37
	%002		2,000 %	Herramientas y pequeña tornillería	157,01	3,14
			0,000 %	Costes indirectos	80,87	0,00
				Total por ud .....:		80,87
			Son OCHENTA EUROS CON OCHENTA Y SIETE CÉNTIMOS por ud.			
61	0061	ud	PANEL DIRECCIONAL DE 160x40 cm., RADIO DE CURVATURA EN ESQUINAS DE 5 CM, BLANCO(RA2)/AZUL(NR), S/ NORMA EUROPEA, DE NIVEL DE RETRORREFLEXIÓN 2. INCLUSO TORNILLERIA Y PIEZAS DE SUJECCION. DISPUESTA A PIE DE OBRA O EN ALMACEN DE LA DIPUTACION.			
	MT031		1,000 ud	Panel direc.reflec. 160x40 b/a	73,00	73,00
	%002		2,000 %	Herramientas y pequeña tornillería	147,46	2,95
			0,000 %	Costes indirectos	75,95	0,00
				Total por ud .....:		75,95
			Son SETENTA Y CINCO EUROS CON NOVENTA Y CINCO CÉNTIMOS por ud.			

Num.	Código	Ud	Descripción			Total
62	0062	ud	PANEL DIRECCIONAL DE 160x40 cm., RADIO DE CURVATURA EN ESQUINAS DE 5 CM, BLANCO(RA2)/AZUL(NR), S/ NORMA EUROPEA, DE NIVEL DE RETRORREFLEXIÓN 2, INCLUSO POSTE GALVANIZADO DE SUSTENTACIÓN Y CIMENTACIÓN, EN BALIZAMIENTO DE CURVAS, COLOCADO EN OBRA.			
	MO006		1,100 h	Oficial primera	14,72	16,19
	MO001		1,100 h	Peón ordinario	13,85	15,24
	MQ003		0,300 h	Martillo rompedor hidrá. 1000 kg	11,42	3,43
	MT031		1,000 ud	Panel direc.reflec. 160x40 b/a	73,00	73,00
	MT007		3,800 m	Poste galvanizado 80x40x2 mm.	5,75	21,85
	AUX01		0,160 m3	Hormigón HM-20/P/40	79,62	12,74
	%002		2,000 %	Herramientas y pequeña tornillería	287,75	5,76
			0,000 %	Costes indirectos	148,21	0,00
				Total por ud .....:		148,21
			Son CIENTO CUARENTA Y OCHO EUROS CON VEINTIUN CÉNTIMOS por ud.			
63	0063	ud	INSTALACIÓN DE 2 PANELES DIRECCIONALES DE 40x40 cm., SEPARACIÓN ENTRE PANELES DE 15 cm, RADIO DE CURVATURA EN ESQUINAS DE 5 CM, BLANCO(RA2)/AZUL(NR), S/ NORMA EUROPEA, DE NIVEL DE RETRORREFLEXIÓN 2, INCLUSO POSTE GALVANIZADO DE SUSTENTACIÓN Y CIMENTACIÓN, EN BALIZAMIENTO DE CURVAS, COLOCADO EN OBRA.			
	MO006		0,770 h	Oficial primera	14,72	11,33
	MO001		0,550 h	Peón ordinario	13,85	7,62
	MQ003		0,210 h	Martillo rompedor hidrá. 1000 kg	11,42	2,40
	MT032A		2,000 ud	Panel direccional reflex. E2 40x40 b/a	24,00	48,00
	MT007		2,550 m	Poste galvanizado 80x40x2 mm.	5,75	14,66
	AUX01		0,110 m3	Hormigón HM-20/P/40	79,62	8,76
	%002		2,000 %	Herramientas y pequeña tornillería	187,40	3,75
			0,000 %	Costes indirectos	96,52	0,00
				Total por ud .....:		96,52
			Son NOVENTA Y SEIS EUROS CON CINCUENTA Y DOS CÉNTIMOS por ud.			
64	0064	ud	INSTALACIÓN DE 3 PANELES DIRECCIONALES DE 40x40 cm., SEPARACIÓN ENTRE PANELES DE 15 cm, RADIO DE CURVATURA EN ESQUINAS DE 5 CM, BLANCO(RA2)/AZUL(NR), S/ NORMA EUROPEA, DE NIVEL DE RETRORREFLEXIÓN 2, INCLUSO POSTE GALVANIZADO DE SUSTENTACIÓN Y CIMENTACIÓN, EN BALIZAMIENTO DE CURVAS, COLOCADO EN OBRA.			
	MO006		1,010 h	Oficial primera	14,72	14,87
	MO001		1,010 h	Peón ordinario	13,85	13,99
	MQ003		0,290 h	Martillo rompedor hidrá. 1000 kg	11,42	3,31
	MT032A		3,000 ud	Panel direccional reflex. E2 40x40 b/a	24,00	72,00
	MT007		3,200 m	Poste galvanizado 80x40x2 mm.	5,75	18,40
	AUX01		0,150 m3	Hormigón HM-20/P/40	79,62	11,94
	%002		2,000 %	Herramientas y pequeña tornillería	271,71	5,43
			0,000 %	Costes indirectos	139,94	0,00
				Total por ud .....:		139,94
			Son CIENTO TREINTA Y NUEVE EUROS CON NOVENTA Y CUATRO CÉNTIMOS por ud.			

Num.	Código	Ud	Descripción			Total
65	0065	ud	INSTALACIÓN DE 2 PANELES DIRECCIONALES DE 80x40 cm., SEPARACIÓN ENTRE PANELES DE 15 cm, RADIO DE CURVATURA EN ESQUINAS DE 5 CM, BLANCO(RA2)/AZUL(NR), S/ NORMA EUROPEA, DE NIVEL DE RETRORREFLEXIÓN 2, INCLUSO POSTE GALVANIZADO DE SUSTENTACIÓN Y CIMENTACIÓN, EN BALIZAMIENTO DE CURVAS, COLOCADO EN OBRA.			
	MO006		0,770 h	Oficial primera	14,72	11,33
	MO001		0,770 h	Peón ordinario	13,85	10,66
	MQ003		0,210 h	Martillo rompedor hidrá. 1000 kg	11,42	2,40
	MT032		2,000 ud	Panel direccional reflex. E2 80x40 b/a	43,00	86,00
	MT007		2,550 m	Poste galvanizado 80x40x2 mm.	5,75	14,66
	AUX01		0,150 m3	Hormigón HM-20/P/40	79,62	11,94
	%002		2,000 %	Herramientas y pequeña tornillería	276,72	5,53
			0,000 %	Costes indirectos	142,52	0,00
				Total por ud .....:		142,52
			Son CIENTO CUARENTA Y DOS EUROS CON CINCUENTA Y DOS CÉNTIMOS por ud.			
66	0066	ud	INSTALACIÓN DE 3 PANELES DIRECCIONALES DE 80x40 cm., SEPARACIÓN ENTRE PANELES DE 15 cm, RADIO DE CURVATURA EN ESQUINAS DE 5 CM, BLANCO(RA2)/AZUL(NR), S/ NORMA EUROPEA, DE NIVEL DE RETRORREFLEXIÓN 2, INCLUSO POSTE GALVANIZADO DE SUSTENTACIÓN Y CIMENTACIÓN, EN BALIZAMIENTO DE CURVAS, COLOCADO EN OBRA.			
	MO006		1,080 h	Oficial primera	14,72	15,90
	MO001		1,080 h	Peón ordinario	13,85	14,96
	MQ003		0,290 h	Martillo rompedor hidrá. 1000 kg	11,42	3,31
	MT032		3,000 ud	Panel direccional reflex. E2 80x40 b/a	43,00	129,00
	MT007		3,200 m	Poste galvanizado 80x40x2 mm.	5,75	18,40
	AUX01		0,080 m3	Hormigón HM-20/P/40	79,62	6,37
	%002		2,000 %	Herramientas y pequeña tornillería	379,64	7,59
			0,000 %	Costes indirectos	195,53	0,00
				Total por ud .....:		195,53
			Son CIENTO NOVENTA Y CINCO EUROS CON CINCUENTA Y TRES CÉNTIMOS por ud.			
67	0067	ud	INSTALACIÓN DE PANEL DIRECCIONAL DOBLE SUPERPUESTOS DE 160x40 cm., SEPARACIÓN ENTRE PANELES DE 15 cm, RADIO DE CURVATURA EN ESQUINAS DE 5 CM, BLANCO(RA2)/AZUL(NR), S/ NORMA EUROPEA, DE NIVEL DE RETRORREFLEXIÓN 2, INCLUSO POSTE GALVANIZADO DE SUSTENTACIÓN Y CIMENTACIÓN, EN BALIZAMIENTO DE CURVAS, COLOCADO EN OBRA.			
	MO006		1,450 h	Oficial primera	14,72	21,34
	MO001		1,450 h	Peón ordinario	13,85	20,08
	MQ003		0,300 h	Martillo rompedor hidrá. 1000 kg	11,42	3,43
	MT031		2,000 ud	Panel direc.reflec. 160x40 b/a	73,00	146,00
	MT007		5,100 m	Poste galvanizado 80x40x2 mm.	5,75	29,33
	AUX01		0,250 m3	Hormigón HM-20/P/40	79,62	19,91
	%002		2,000 %	Herramientas y pequeña tornillería	484,98	9,70

Num.	Código	Ud	Descripción			Total
			0,000 %	Costes indirectos	249,79	0,00
				Total por ud .....:		249,79

Son DOSCIENTOS CUARENTA Y NUEVE EUROS CON SETENTA Y NUEVE CÉNTIMOS por ud.

68 0068 ud INSTALACIÓN DE PANEL DIRECCIONAL TRIPLE SUPERPUESTOS DE 160x40 cm., SEPARACIÓN ENTRE PANELES DE 15 cm, RADIO DE CURVATURA EN ESQUINAS DE 5 CM, BLANCO(RA2)/AZUL(NR), S/ NORMA EUROPEA, DE NIVEL DE RETRORREFLEXIÓN 2, INCLUSO POSTE GALVANIZADO DE SUSTENTACIÓN Y CIMENTACIÓN, EN BALIZAMIENTO DE CURVAS, COLOCADO EN OBRA.

MO006	1,520 h	Oficial primera	14,72	22,37
MO001	1,500 h	Peón ordinario	13,85	20,78
MQ003	0,300 h	Martillo rompedor hidrá. 1000 kg	11,42	3,43
MT031	3,000 ud	Panel direc.reflec. 160x40 b/a	73,00	219,00
MT009	6,400 m	Poste galvanizado 100x60x4 mm.	17,40	111,36
AUX01	0,686 m3	Hormigón HM-20/P/40	79,62	54,62
%002	2,000 %	Herramientas y pequeña tornillería	871,75	17,43
	0,000 %	Costes indirectos	448,99	0,00
		Total por ud .....:		448,99

Son CUATROCIENTOS CUARENTA Y OCHO EUROS CON NOVENTA Y NUEVE CÉNTIMOS por ud.

69 0069 ud CAJETIN COMPLEMENTARIO DE TITULARIDAD DE LA CARRETERA DE 40x20 cm., NIVEL DE RETRORREFLEXION 1, LÁMINA RETRORELECTANTE TROQUELADA. INCLUSO TORNILLERIA Y PIEZAS DE SUJECCION, COLOCADO EN OBRA.

MO004	0,200 h	Oficial segunda	14,39	2,88
MO001	0,200 h	Peón ordinario	13,85	2,77
MT041	1,000 ud	Cajetín reflex. de 40x20 cm.	29,19	29,19
%001	1,500 %	Herramientas y pequeña tornillería	70,03	1,05
	0,000 %	Costes indirectos	35,89	0,00
		Total por ud .....:		35,89

Son TREINTA Y CINCO EUROS CON OCHENTA Y NUEVE CÉNTIMOS por ud.

70 0070 ud SUMINISTRO CAJETIN COMPLEMENTARIO DE TITULARIDAD DE LA CARRETERA DE 40x20 cm., NIVEL DE RETRORREFLEXION 1, LÁMINA RETRORELECTANTE TROQUELADA. INCLUSO TORNILLERIA Y PIEZAS DE SUJECCION.

MT041	1,000 ud	Cajetín reflex. de 40x20 cm.	29,19	29,19
%001	1,500 %	Herramientas y pequeña tornillería	58,67	0,88
	0,000 %	Costes indirectos	30,07	0,00
		Total por ud .....:		30,07

Son TREINTA EUROS CON SIETE CÉNTIMOS por ud.

Num.	Código	Ud	Descripción			Total
71	0071	ud	CAJETIN COMPLEMENTARIO TIPO S-840 DE "STOP 150 m." DE 85x17 cm., NIVEL DE RETRORREFLEXION 2, LÁMINA RETRORELECTANTE TROQUELADA. INCLUSO TORNILLERIA Y PIEZAS DE SUJECCION, COLOCADO EN OBRA.			
	MO004		0,250 h	Oficial segunda	14,39	3,60
	MO001		0,250 h	Peón ordinario	13,85	3,46
	MT043		1,000 ud	Cajetín reflex. de 85x17 cm.	38,96	38,96
	%001		1,500 %	Herramientas y pequeña tornillería	92,50	1,39
			0,000 %	Costes indirectos	47,41	0,00
				Total por ud .....:		47,41
		Son CUARENTA Y SIETE EUROS CON CUARENTA Y UN CÉNTIMOS por ud.				
72	0072	ud	CAJETIN COMPLEMENTARIO TIPO S-800 DE 60x20 cm., NIVEL DE RETRORREFLEXION 2, LÁMINA RETRORELECTANTE TROQUELADA. INCLUSO TORNILLERIA Y PIEZAS DE SUJECCION, COLOCADO EN OBRA.			
	MO004		0,250 h	Oficial segunda	14,39	3,60
	MO001		0,250 h	Peón ordinario	13,85	3,46
	MT042		1,000 ud	Cajetín reflex. de 60x20 cm.	35,79	35,79
	%001		1,500 %	Herramientas y pequeña tornillería	86,13	1,30
			0,000 %	Costes indirectos	44,15	0,00
				Total por ud .....:		44,15
		Son CUARENTA Y CUATRO EUROS CON QUINCE CÉNTIMOS por ud.				
73	0073	ud	CARTEL SEÑALIZACIÓN CARRIL BICI DE 30x35 cm., NIVEL DE RETRORREFLEXION 2, LÁMINA RETRORELECTANTE TROQUELADA. INCLUSO TORNILLERIA Y PIEZAS DE SUJECCION, COLOCADO EN OBRA.			
	MO004		0,250 h	Oficial segunda	14,39	3,60
	MO001		0,250 h	Peón ordinario	13,85	3,46
	MT042A		1,000 ud	Cartel carril bici de 30x35 cm.	31,00	31,00
	%001		1,500 %	Herramientas y pequeña tornillería	76,50	1,15
			0,000 %	Costes indirectos	39,21	0,00
				Total por ud .....:		39,21
		Son TREINTA Y NUEVE EUROS CON VEINTIUN CÉNTIMOS por ud.				
74	0074	ud	SUMINISTRO CARTEL SEÑALIZACIÓN CARRIL BICI DE 30x35 cm., NIVEL DE RETRORREFLEXION 2, LÁMINA RETRORELECTANTE TROQUELADA. INCLUSO TORNILLERIA Y PIEZAS DE SUJECCION, COLOCADO EN OBRA.			
	MT042A		1,000 ud	Cartel carril bici de 30x35 cm.	31,00	31,00
	%001		1,500 %	Herramientas y pequeña tornillería	62,31	0,94
			0,000 %	Costes indirectos	31,94	0,00
				Total por ud .....:		31,94
		Son TREINTA Y UN EUROS CON NOVENTA Y CUATRO CÉNTIMOS por ud.				

Num.	Código	Ud	Descripción			Total
75	0075	m2	PANEL DE CHAPA DE ACERO GALVANIZADO EN CAJETINES Y PLACAS COMPLEMENTARIAS, NIVEL DE RETRORREFLEXION 2, LÁMINA RETRORELECTANTE TROQUELADA. INCLUSO TORNILLERIA Y PIEZAS DE SUJECCION, COLOCADO EN OBRA.			
	MO004		0,500 h	Oficial segunda	14,39	7,20
	MO001		0,500 h	Peón ordinario	13,85	6,93
	MT034		1,000 m2	Cartel chapa acero galvanizado en cajetines y placas complement.	251,57	251,57
	%001		1,500 %	Herramientas y pequeña tornillería	534,06	8,03
			0,000 %	Costes indirectos	273,73	0,00
				Total por m2 .....:		273,73
			Son DOSCIENTOS SETENTA Y TRES EUROS CON SETENTA Y TRES CÉNTIMOS por m2.			
76	0076	m2	PANEL DE CHAPA DE ACERO GALVANIZADO EN CARTELES FLECHA, DE ORIENTACION O LOCALIZACION, NIVEL DE RETRORREFLEXION 2, LÁMINA RETRORELECTANTE TROQUELADA. INCLUSO TORNILLERIA Y PIEZAS DE SUJECCION, COLOCADO EN OBRA.			
	MO004		1,000 h	Oficial segunda	14,39	14,39
	MO001		1,000 h	Peón ordinario	13,85	13,85
	MT033		1,000 m2	Cartel chapa acero galvanizado reflexivo E2.	162,27	162,27
	%002		2,000 %	Herramientas y pequeña tornillería	384,83	7,70
			0,000 %	Costes indirectos	198,21	0,00
				Total por m2 .....:		198,21
			Son CIENTO NOVENTA Y OCHO EUROS CON VEINTIUN CÉNTIMOS por m2.			
77	0077	m2	PANEL DE LAMAS DE CHAPA DE ACERO GALVANIZADO EN SEÑALES DE ORIENTACION Y LOCALIZACION, NIVEL DE RETRORREFLEXION 2. INCLUSO TORNILLERIA Y PIEZAS DE SUJECCION, COLOCADO EN OBRA.			
	MO004		1,500 h	Oficial segunda	14,39	21,59
	MO001		1,500 h	Peón ordinario	13,85	20,78
	MT036		1,000 m2	Cartel de lamas de acero galvanizado reflexivo E2	192,84	192,84
	%002		2,000 %	Herramientas y pequeña tornillería	475,12	9,50
			0,000 %	Costes indirectos	244,71	0,00
				Total por m2 .....:		244,71
			Son DOSCIENTOS CUARENTA Y CUATRO EUROS CON SETENTA Y UN CÉNTIMOS por m2.			

Num.	Código	Ud	Descripción			Total
78	0078	m2	PANEL DE LAMAS DE CHAPA DE ACERO GALVANIZADO EN SEÑALES DE ORIENTACION Y LOCALIZACION, NIVEL DE RETRORREFLEXION 3 (ZA,ZB O ZC). INCLUSO TORNILLERIA Y PIEZAS DE SUJECCION, COLOCADO EN OBRA.			
	MO004		1,500 h	Oficial segunda	14,39	21,59
	MO001		1,500 h	Peón ordinario	13,85	20,78
	MT0361		1,000 m2	Cartel de lamas de acero galvanizado reflexivo E3	318,00	318,00
	%002		2,000 %	Herramientas y pequeña tornillería	727,95	14,56
			0,000 %	Costes indirectos	374,93	0,00
				Total por m2 .....:		374,93
		Son TRESCIENTOS SETENTA Y CUATRO EUROS CON NOVENTA Y TRES CÉNTIMOS por m2.				
79	0079	ud	DESMONTAJE DE PANEL DE LAMAS DE CUALQUIER DIMENSIÓN, INCLUSO ELIMINACIÓN DEL CIMIENTO, ACONDICIONAMIENTO DEL TERRENO, CARGA Y TRANSPORTE A VERTEDERO O ALMACÉN DE DIPUTACIÓN.			
	MO005		0,250 h	Oficial 1ª ferrallista	14,72	3,68
	MO001		1,000 h	Peón ordinario	13,85	13,85
	MQ001		0,250 h	Retroexcavadora, incluso martillo	30,65	7,66
	MQ003		0,500 h	Martillo rompedor hidrá. 1000 kg	11,42	5,71
	MQ005		0,200 h	Camión con grúa 6 t.	40,24	8,05
	%002CI		2,000 %	Costes indirectos	38,95	0,78
			0,000 %	Costes indirectos	39,73	0,00
				Total por ud .....:		39,73
		Son TREINTA Y NUEVE EUROS CON SETENTA Y TRES CÉNTIMOS por ud.				
80	0080	m2	SUMINSTRO DE PANEL DE CHAPA DE ACERO GALVANIZADO EN CAJETINES Y PLACAS COMPLEMENTARIAS, NIVEL DE RETRORREFLEXION 2, LÁMINA RETRORELECTANTE TROQUELADA. INCLUSO TORNILLERIA Y PIEZAS DE SUJECCION.			
	MT034		1,000 m2	Cartel chapa acero galvanizado en cajetines y placas complement.	251,57	251,57
	%001		1,500 %	Herramientas y pequeña tornillería	505,66	7,60
			0,000 %	Costes indirectos	259,17	0,00
				Total por m2 .....:		259,17
		Son DOSCIENTOS CINCUENTA Y NUEVE EUROS CON DIECISIETE CÉNTIMOS por m2.				

Num.	Código	Ud	Descripción			Total
81	0081	m2	SUMINISTRO DE PANEL DE CHAPA DE ACERO GALVANIZADO EN CARTELES FLECHA, DE ORIENTACION O LOCALIZACION, NIVEL DE RETRORREFLEXION 2, LÁMINA RETRORELECTANTE TROQUELADA. INCLUSO TORNILLERIA Y PIEZAS DE SUJECCION.			
	MT033		1,000 m2	Cartel chapa acero galvanizado reflexivo E2.	162,27	162,27
	%002		2,000 %	Herramientas y pequeña tornillería	327,79	6,56
			0,000 %	Costes indirectos	168,83	0,00
				Total por m2 .....:		168,83
			Son CIENTO SESENTA Y OCHO EUROS CON OCHENTA Y TRES CÉNTIMOS por m2.			
82	0082	m2	SUMINISTRO DE PANEL DE LAMAS DE CHAPA DE ACERO GALVANIZADO EN SEÑALES DE ORIENTACION Y LOCALIZACION, NIVEL DE RETRORREFLEXION 2. INCLUSO TORNILLERIA Y PIEZAS DE SUJECCION.			
	MT036		1,000 m2	Cartel de lamas de acero galvanizado reflexivo E2	192,84	192,84
	%002		2,000 %	Herramientas y pequeña tornillería	389,54	7,79
			0,000 %	Costes indirectos	200,63	0,00
				Total por m2 .....:		200,63
			Son DOSCIENTOS EUROS CON SESENTA Y TRES CÉNTIMOS por m2.			
83	0083	m2	SUMINISTRO DE PANEL DE LAMAS DE CHAPA DE ACERO GALVANIZADO EN SEÑALES DE ORIENTACION Y LOCALIZACION, NIVEL DE RETRORREFLEXION 3 (ZA,ZB O ZC). INCLUSO TORNILLERIA Y PIEZAS DE SUJECCION.			
	MT0361		1,000 m2	Cartel de lamas de acero galvanizado reflexivo E3	318,00	318,00
	%002		2,000 %	Herramientas y pequeña tornillería	642,36	12,85
			0,000 %	Costes indirectos	330,85	0,00
				Total por m2 .....:		330,85
			Son TRESCIENTOS TREINTA EUROS CON OCHENTA Y CINCO CÉNTIMOS por m2.			
84	0084	m2	PANEL DE LAMAS DE ALUMINIO EXTRUSIONADO EN SEÑALES DE ORIENTACION Y LOCALIZACION, NIVEL DE RETRORREFLEXION 2. INCLUSO TORNILLERIA Y PIEZAS DE SUJECCION, COLOCADO EN OBRA.			
	MO004		1,500 h	Oficial segunda	14,39	21,59
	MO001		1,500 h	Peón ordinario	13,85	20,78
	MT037		1,000 m2	Cartel de lamas de aluminio extrusionado reflexivo E2	271,36	271,36
	%002		2,000 %	Herramientas y pequeña tornillería	633,73	12,67
			0,000 %	Costes indirectos	326,40	0,00
				Total por m2 .....:		326,40
			Son TRESCIENTOS VEINTISEIS EUROS CON CUARENTA CÉNTIMOS por m2.			

Num.	Código	Ud	Descripción			Total
85	0085	m2	PANEL DE LAMAS DE ALUMINIO EXTRUSIONADO EN SEÑALES DE ORIENTACION Y LOCALIZACION, NIVEL DE RETRORREFLEXION 2. INCLUSO TORNILLERIA Y PIEZAS DE SUJECCION.			
	MT037		1,000 m2	Cartel de lamas de aluminio extrusionado reflexivo E2	271,36	271,36
	%002		2,000 %	Herramientas y pequeña tornillería	548,15	10,97
			0,000 %	Costes indirectos	282,33	0,00
				Total por m2 .....:		282,33
			Son DOSCIENTOS OCHENTA Y DOS EUROS CON TREINTA Y TRES CÉNTIMOS por m2.			
86	0086	m2	PANEL DE LAMAS DE ALUMINIO EXTRUSIONADO EN SEÑALES DE ORIENTACION Y LOCALIZACION, NIVEL DE RETRORREFLEXION 3(ZA, ZB O ZC). INCLUSO TORNILLERIA Y PIEZAS DE SUJECCION, COLOCADO EN OBRA.			
	MO004		1,500 h	Oficial segunda	14,39	21,59
	MO001		1,500 h	Peón ordinario	13,85	20,78
	MT0371		1,000 m2	Cartel de lamas de aluminio extrusionado reflexivo E3	360,00	360,00
	%002		2,000 %	Herramientas y pequeña tornillería	812,79	16,26
			0,000 %	Costes indirectos	418,63	0,00
				Total por m2 .....:		418,63
			Son CUATROCIENTOS DIECIOCHO EUROS CON SESENTA Y TRES CÉNTIMOS por m2.			
87	0087	m2	LAMINA RETRORREFLECTANTE ADHESIVA NIVEL DE RETRORREFLEXIÓN I ROTULADA, PARA SEÑALES Y CARTELES, COLOCADA EN OBRA. INCLUSO APLICACIÓN DE LA LÁMINA Y PARTE PROPORCIONAL DE DESPUNTES.			
	MO003		0,200 h	Oficial especializado	14,25	2,85
	MO001		0,200 h	Peón ordinario	13,85	2,77
	MT038		1,000 m2	Lámina retrorreflectante adhesiva, nivel I rotulada	30,00	30,00
	%001		1,500 %	Herramientas y pequeña tornillería	71,60	1,08
			0,000 %	Costes indirectos	36,70	0,00
				Total por m2 .....:		36,70
			Son TREINTA Y SEIS EUROS CON SETENTA CÉNTIMOS por m2.			
88	0088	m2	LAMINA RETRORREFLECTANTE ADHESIVA NIVEL DE RETRORREFLEXIÓN 2 ROTULADA, PARA SEÑALES Y CARTELES, COLOCADA EN OBRA. INCLUSO APLICACIÓN DE LA LÁMINA Y PARTE PROPORCIONAL DE DESPUNTES.			
	MO003		0,200 h	Oficial especializado	14,25	2,85
	MO001		0,200 h	Peón ordinario	13,85	2,77
	MT039		1,000 m2	Lámina retrorreflectante adhesiva, nivel 2 rotulada	46,00	46,00
	%001		1,500 %	Herramientas y pequeña tornillería	103,76	1,56
			0,000 %	Costes indirectos	53,18	0,00
				Total por m2 .....:		53,18
			Son CINCUENTA Y TRES EUROS CON DIECIOCHO CÉNTIMOS por m2.			

Num.	Código	Ud	Descripción			Total
89	0089	m2	LAMINA RETRORREFLECTANTE ADHESIVA NIVEL DE RETRORREFLEXIÓN 3 ROTULADA, PARA SEÑALES Y CARTELES, COLOCADA EN OBRA. INCLUSO APLICACIÓN DE LA LÁMINA Y PARTE PROPORCIONAL DE DESPUNTES.			
	MO003		0,200 h	Oficial especializado	14,25	2,85
	MO001		0,200 h	Peón ordinario	13,85	2,77
	MT0393		1,000 m2	Lámina retrorreflectante adhesiva, nivel 3 rotulada	70,84	70,84
	%001		1,500 %	Herramientas y pequeña tornillería	153,68	2,30
			0,000 %	Costes indirectos	78,76	0,00
				Total por m2 .....:		78,76
		Son SETENTA Y OCHO EUROS CON SETENTA Y SEIS CÉNTIMOS por m2.				
90	0090	m2	LAMINA PROTECTORA RAYOS uv Y ANTIGRAFITI PARA SEÑALES Y CARTELES, COLOCADA EN FÁBRICA. INCLUSO APLICACIÓN DE LA LÁMINA Y PARTE PROPORCIONAL DE DESPUNTES.			
	MO003		0,080 h	Oficial especializado	14,25	1,14
	MO001		0,080 h	Peón ordinario	13,85	1,11
	MT040		1,000 m2	Lámina protectora rayos UV y antigrafiti	22,00	22,00
	%001		1,500 %	Herramientas y pequeña tornillería	48,74	0,73
			0,000 %	Costes indirectos	24,98	0,00
				Total por m2 .....:		24,98
		Son VEINTICUATRO EUROS CON NOVENTA Y OCHO CÉNTIMOS por m2.				
91	0091	m2	LAMINA RETROREFLECTANTE AMARILLA FLUOR EGP NIVEL III, PARA SEÑALES Y CARTELES, COLOCADA EN FÁBRICA. INCLUSO APLICACIÓN DE LA LÁMINA Y PARTE PROPORCIONAL DE DESPUNTES.			
	MO003		0,080 h	Oficial especializado	14,25	1,14
	MO001		0,080 h	Peón ordinario	13,85	1,11
	MT040AF		1,000 m2	Lámina retroreflectante amarillo fluor EGP	81,47	81,47
	%001		1,500 %	Herramientas y pequeña tornillería	168,28	2,53
			0,000 %	Costes indirectos	86,25	0,00
				Total por m2 .....:		86,25
		Son OCHENTA Y SEIS EUROS CON VEINTICINCO CÉNTIMOS por m2.				

Num.	Código	Ud	Descripción			Total
92	0092	ud	CARTEL IDENTIFICATIVO DE LA CARRETERA DE 1,70x0,95 m. DE CHAPA DE ACERO DE 1,800 mm DE ESPESOR (NO REFLECTANTE), ANCLADO AL SUELO CON POSTES DE ACERO GALVANIZADO RECTANGULAR DE 80x40x2 mm DE 3,00 m. DE ALTURA Y TORNILLERÍA GALVANIZADA (MODELO DIPUTACION) CON TEXTOS Y DIBUJOS REALIZADOS EN VINILO AUTOADHESIVO DE 1ª CALIDAD, COLOCADO EN OBRA INCLUSO EXCAVACION Y CIMIENTO.			
	MO006		0,500 h	Oficial primera	14,72	7,36
	MO001		1,000 h	Peón ordinario	13,85	13,85
	MQ003		0,400 h	Martillo rompedor hidrá. 1000 kg	11,42	4,57
	AUX02		0,500 m3	HORMIGÓN HA-25/B/20/IIa DE CENTRAL, TRANSP A PIE DE OBRA.	84,67	42,34
	MT007		6,000 m	Poste galvanizado 80x40x2 mm.	5,75	34,50
	MT035		1,615 m2	Cartel chapa acero galvanizado de 1,8 mm espesor, no reflectante	166,65	269,14
	MT014		1,170 ud	Elemento de fijación sobre perfil rectangular	1,34	1,57
	%002		2,000 %	Herramientas y pequeña tornillería	754,13	15,09
			0,000 %	Costes indirectos	388,42	0,00
				Total por ud .....:		388,42
			Son TRESCIENTOS OCHENTA Y OCHO EUROS CON CUARENTA Y DOS CÉNTIMOS por ud.			
93	0093	ud	CARTEL IDENTIFICATIVO DE LA CARRETERA DE 1,70x0,95 m. DE CHAPA DE ACERO DE 1,800 mm DE ESPESOR (NO REFLECTANTE), (MODELO DIPUTACION) CON TEXTOS Y DIBUJOS REALIZADOS EN VINILO AUTOADHESIVO DE 1ª CALIDAD, INCLUSO TORNILLERÍA Y ELEMENTOS DE FIJACIÓN GALVANIZADOS. A PIE DE OBRA O EN ALMACEN DE LA DIPUTACIÓN.			
	MT035		1,615 m2	Cartel chapa acero galvanizado de 1,8 mm espesor, no reflectante	166,65	269,14
	MT014		1,186 ud	Elemento de fijación sobre perfil rectangular	1,34	1,59
	%002CI		2,000 %	Costes indirectos	270,73	5,41
			0,000 %	Costes indirectos	276,14	0,00
				Total por ud .....:		276,14
			Son DOSCIENTOS SETENTA Y SEIS EUROS CON CATORCE CÉNTIMOS por ud.			
94	0094	ud	MÁSTIL ALTA RIGIDEZ ALUMINIO RANURADO PARA SEÑALIZACIÓN INFORMATIVA AIMPE, D=76x4 mm Y ALTURA 3.45 m. A PIE DE OBRA O EN ALMACEN DE LA DIPUTACIÓN.			
	MO006		0,500 h	Oficial primera	14,72	7,36
	MO001		1,000 h	Peón ordinario	13,85	13,85
	MQ003		0,400 h	Martillo rompedor hidrá. 1000 kg	11,42	4,57
	AUX01		0,125 m3	Hormigón HM-20/P/40	79,62	9,95
	MT035A		1,000 ud	Mástil de aluminio ranurado y alta rigidez	85,00	85,00
	%002CI		2,000 %	Costes indirectos	120,73	2,41
			0,000 %	Costes indirectos	123,14	0,00
				Total por ud .....:		123,14
			Son CIENTO VEINTITRES EUROS CON CATORCE CÉNTIMOS por ud.			

Num.	Código	Ud	Descripción			Total
95	0095	ud	MÁSTIL ALTA RIGIDEZ ALUMINIO RANURADO PARA SEÑALIZACIÓN INFORMATIVA AIMPE, D=76x4 mm Y ALTURA 3.45 m. A PIE DE OBRA O EN ALMACEN DE LA DIPUTACIÓN.			
	MT035A		1,000 ud	Mástil de aluminio ranurado y alta rigidez	85,00	85,00
	%002CI		2,000 %	Costes indirectos	0,00	0,00
			0,000 %	Costes indirectos	86,70	0,00
				Total por ud .....:		86,70
		Son OCHENTA Y SEIS EUROS CON SETENTA CÉNTIMOS por ud.				
96	0096	m2	MÓDULO INFORMATIVO TIPO AIMPE, CHAPA GALVANIVADA. DORSO ABIERTO Y REFLEX. NIVEL II, INCLUSO ABRAZADERAS EXTRUSIONADAS. A PIE DE OBRA O EN ALMACEN DE LA DIPUTACIÓN.			
	MT035B		1,000 ud	Módulo AIMPE chapa galvanizada	106,00	106,00
	MT014A		2,000 ud	Abrazadera extrusionada para mástil de acero ranurado	4,30	8,60
	%002CI		2,000 %	Costes indirectos	114,60	2,29
			0,000 %	Costes indirectos	116,89	0,00
				Total por m2 .....:		116,89
		Son CIENTO DIECISEIS EUROS CON OCHENTA Y NUEVE CÉNTIMOS por m2.				
97	0097	m2	MÓDULO INFORMATIVO TIPO AIMPE, TIPO CAJÓN, ABIERTO, ALUMINIO Y REFLEX. NIVEL II, INCLUSO ABRAZADERAS EXTRUSIONADAS. A PIE DE OBRA O EN ALMACEN DE LA DIPUTACIÓN.			
	MT035C		1,000 ud	Módulo AIMPE aluminio reflexivo cajón abierto	142,00	142,00
	MT014A		2,000 ud	Abrazadera extrusionada para mástil de acero ranurado	4,30	8,60
	%002CI		2,000 %	Costes indirectos	150,60	3,01
			0,000 %	Costes indirectos	153,61	0,00
				Total por m2 .....:		153,61
		Son CIENTO CINCUENTA Y TRES EUROS CON SESENTA Y UN CÉNTIMOS por m2.				
98	0098	ud	TRIPODE PARA SEÑAL DE DISCO DE 90 Y TRIANGULO DE 135 cm, EN ACERO GALVANIZADO. INCLUSO TORNILLERIA Y PIEZAS DE SUJECCION, DISPUESTA EN OBRA O EN ALMACEN DE LA DIPUTACION.			
	MT015		1,000 ud	Tripode para disco de 90 y triang. de 135, en acero galvanizado	26,10	26,10
	%002		2,000 %	Herramientas y pequeña tornillería	52,72	1,05
			0,000 %	Costes indirectos	27,15	0,00
				Total por ud .....:		27,15
		Son VEINTISIETE EUROS CON QUINCE CÉNTIMOS por ud.				

Num.	Código	Ud	Descripción			Total
99	0099	ud	TRIPODE PARA SEÑAL DE DISCO DE 60 Y TRIANGULO DE 90 cm, EN ACERO GALVANIZADO. INCLUSO TORNILLERIA Y PIEZAS DE SUJECCION, DISPUESTA EN OBRA O EN ALMACEN DE LA DIPUTACION.			
	MT015A		1,000 ud	Tripode para disco de 60 y triang. de 90, en acero galvanizado	15,00	15,00
	%002		2,000 %	Herramientas y pequeña tornillería	30,30	0,61
			0,000 %	Costes indirectos	15,61	0,00
				Total por ud .....:		15,61
			Son QUINCE EUROS CON SESENTA Y UN CÉNTIMOS por ud.			
100	0100	ud	SEÑAL TRIANGULAR DE OBRA DE 90 cm. DE LADO, NIVEL DE RETRORREFLEXION 2, TROQUELADA. INCLUSO TORNILLERIA Y PIEZAS DE SUJECCION. DISPUESTA A PIE DE OBRA O EN ALMACEN DE LA DIPUTACION.			
	MT028		1,000 ud	Señal triang. de obra refl. E2. L=90 cm	51,31	51,31
	%002		2,000 %	Herramientas y pequeña tornillería	103,65	2,08
			0,000 %	Costes indirectos	53,39	0,00
				Total por ud .....:		53,39
			Son CINCUENTA Y TRES EUROS CON TREINTA Y NUEVE CÉNTIMOS por ud.			
101	0101	ud	SEÑAL TRIANGULAR DE OBRA DE 135 cm. DE LADO, NIVEL DE RETRORREFLEXION 2, TROQUELADA. INCLUSO TORNILLERIA Y PIEZAS DE SUJECCION. DISPUESTA A PIE DE OBRA O EN ALMACEN DE LA DIPUTACION.			
	MT029		1,000 ud	Señal trian. de obra refl. E2 L=135 cm	140,06	140,06
	%002		2,000 %	Herramientas y pequeña tornillería	282,92	5,66
			0,000 %	Costes indirectos	145,72	0,00
				Total por ud .....:		145,72
			Son CIENTO CUARENTA Y CINCO EUROS CON SETENTA Y DOS CÉNTIMOS por ud.			
102	0102	ud	SEÑAL CIRCULAR DE 60 cm. DE DIAMETRO, NIVEL DE RETRORREFLEXION 2, TROQUELADA. INCLUSO TORNILLERIA Y PIEZAS DE SUJECCION. DISPUESTA A PIE DE OBRA O EN ALMACEN DE LA DIPUTACION.			
	MT016		1,000 ud	Señal circ. de obras reflex. E2. D=60 cm	48,34	48,34
	%002		2,000 %	Herramientas y pequeña tornillería	97,65	1,96
			0,000 %	Costes indirectos	50,30	0,00
				Total por ud .....:		50,30
			Son CINCUENTA EUROS CON TREINTA CÉNTIMOS por ud.			

Num.	Código	Ud	Descripción			Total
103	0103	ud	SEÑAL CIRCULAR DE 90 cm. DE DIAMETRO, NIVEL DE RETRORREFLEXION 2, TROQUELADA. INCLUSO TORNILLERIA Y PIEZAS DE SUJECCION. DISPUESTA A PIE DE OBRA O EN ALMACEN DE LA DIPUTACION.			
	MT017		1,000 ud	Señal circ. de obra reflex E2. D=90 cm	96,53	96,53
	%002		2,000 %	Herramientas y pequeña tornillería	194,99	3,90
			0,000 %	Costes indirectos	100,43	0,00
				Total por ud .....:		100,43

Son CIEN EUROS CON CUARENTA Y TRES CÉNTIMOS por ud.

ANEJO Nº 3

Planificación de la Calidad

ÍNDICE

1.- INTRODUCCIÓN

2.- LISTADO DE MATERIALES CON MARCADO "CE" OBLIGATORIO

2.1.- LISTADO DE MATERIALES EMPLEADOS EN EL PROYECTO CON MARCADO "CE" OBLIGATORIO

3.- PROGRAMA DE CONTROL DE CALIDAD EN SEÑALIZACIÓN VERTICAL

ANEJO Nº 3: CONTROL DE CALIDAD

1.- INTRODUCCIÓN

El Control de Calidad comprende aquellas acciones de comprobación de la calidad de los componentes y procesos de ejecución de la obra, con el fin de garantizar que la obra se realiza de acuerdo con el contrato, los códigos, las normas y las especificaciones de diseño. El control propuesto, comprende los aspectos siguientes:

Control de materias primas.

Calidad de equipos o materiales suministrados a obra, incluyendo su proceso de fabricación.

Calidad de ejecución de las obras (construcción y montaje).

Calidad de la obra terminada (inspección y pruebas).

El Control de Calidad se hará con sujeción a un Plan de Control de Calidad previamente establecido donde se definirá la sistemática a desarrollar para cumplir este objetivo. Una vez adjudicada la oferta y quince días antes de la fecha programada para el inicio de los trabajos, el Contratista enviará a la Dirección de Obra un Plan de Control de Calidad, que comprenderá, como mínimo, lo contemplado en el Programa de Ensayos de Control de Calidad del Proyecto y en el Pliego de Prescripciones. La Dirección de Obra evaluará el Plan y comunicará, por escrito, al Contratista su aprobación o las modificaciones a introducir en el Plan.

El Contratista es el responsable de realizar los controles, ensayos, inspecciones y pruebas establecidos en el Plan de Control de Calidad.

Para su elaboración será de aplicación la Normativa Técnica vigente en España. En particular, se observarán las siguientes Normas, Instrucciones, Pliegos y Recomendaciones:

- Recomendaciones para el control de calidad de obras de carreteras. MOPU 1987
- Control de calidad en obras de carreteras. ATC AIPCR.
- Instrucción EHE de Hormigón Estructural.
- Pliego de prescripciones técnicas generales para las obras de carreteras y puentes (PG-3)
- Listado del marcado CE de materiales, según publicación del ministerio de fomento

Para la elaboración del presente anejo, se ha realizado un estudio previo de los ensayos de Control de Calidad que deben realizarse en función de las unidades de obra contempladas en el proyecto, para la aceptación previa de los materiales, control durante la ejecución de las obra y las pruebas finales de las unidades terminadas.

Al final del presente anejo se adjunta el programa de ensayos de Control de Calidad previsto para la ejecución de las obras proyectadas.

Para la aceptación de los materiales usados en el diseño y construcción de la obra se debe comprobar que cumplen con lo establecido en la "Orden de 29 de noviembre de 2001, por la que se publican las referencias a las normas UNE que son trasposición de normas armonizadas así como el período de coexistencia y la entrada en vigor del marcado CE relativo a varias familias de productos de construcción"; y "Resulución de 17 de abril de 2007, de la Direccion General de Desarrollo Industrial, por la que se amplían los anexos I, II y III de la Orden de 29 de noviembre de 2001", y modificaciones posteriores. Para ello se adjunta la relación completa de los productos o materiales específicos de este Proyecto en los que se exige el marcado CE.

Sin perjuicio de ese requisito el Director de Obra podrá exigir que se realicen los ensayos oportunos a los materiales que forman parte de este Proyecto, incluidos en el Programa de Ensayos de Control de Calidad del Proyecto o en el Plan de Control de Calidad.

2.- LISTADO DE MATERIALES CON MARCADO "CE" OBLIGATORIO

Para la elaboración del presente listado se ha tenido en cuenta lo establecido en la "Orden de 29 de noviembre de 2001, por la que se publican las referencias a las normas UNE que son trasposición de normas armonizadas así como el período de coexistencia y la entrada en vigor del marcado CE relativo a varias familias de productos de construcción"; y "Resulución de 17 de abril de 2007, de la Direccion General de Desarrollo Industrial, por la que se amplían los anexos I, II y III de la Orden de 29 de noviembre de 2001", y modificaciones posteriores. Para ello se ha obtenido la relación completa de los productos o materiales en los que se exige el marcado CE, de acuerdo con la relación de Disposiciones Nacionales sobre entrada en vigor del Marcado "CE" de los Productos de Construcción, publicados por el Ministerio de Fomento en su página web.

Para hacer más operativo el listado, se ha partido del listado completo de los materiales, y se ha realizado una primera clasificación por grupos para seleccionar mejor los materiales y posteriormente mediante filtrado, mostrar únicamente los que son de aplicación al presente proyecto.
Se han clasificado primeramente en ocho grupos, según se muestra abajo (del 001 al 008). Estos grupos se han denominado y se han ordenado, de más general y frecuente a menos, según el contenido tipo de los proyectos del Departamento de Vías y Obras. En el último grupo, 008-OTROS, se incluyen los materiales que normalmente no se inluirán en los proyectos de este departamento. Y posteriormente, se han seleccionado los materiales que se emplean en el proyecto y se han filtrado.

Los materiales pueden pertenecer a varios grupos pero sólo aparecen en uno de ellos, el de menor ordinal dentro de esta clasificación. De este modo "Áridos para hormigón." puede pertenecer al grupo 001, 002, 003, 004, 005, 006, etc, pero se encontrará en el grupo 001.

GRUPOS DE MATERIALES

001-CARRETERAS
002-SEÑALIZACION
003-ALUMBRADO
004-URBANIZACION-INSTALACIONES
005-URBANIZACION-PAVIMENTOS
006-OBRA CIVIL-ESTRUCTURAS
007-OBRA CIVIL
008-OTROS
- 008-011-ARIDOS-CONGLOMERANTES-ADITIVOS
- 008-021-ESTR-CUBIERTAS
- 008-031-ALBAÑILERIA-FABRICA
- 008-032-ALBAÑILERIA-VIDRIO
- 008-033-CERRAJERIA-CARPINTERIA
- 008-034-AISLANTES
- 008-035-SUELOS-PAREDES-TECHOS
- 008-041-IMPERMEABILIZACIONES
- 008-051- INST-FONTANERIA
- 008-052-INST-PCINCENDIOS
- 008-053-INST-OTROS
- 008-OTROS

2.1.- LISTADO DE MATERIALES EMPLEADOS EN EL PROYECTO CON MARCADO "CE" OBLIGATORIO

NORMA UNE-EN	TÍTULO DE LA NORMA ARMONIZADA	MARCADO "CE" VOLUNTARIO DESDE	MARCADO "CE" OBLIGATORIO DESDE	DISPOSICIÓN (*)
197-1/ 2000/ A3: 2007	Cemento. Parte 1: Composición, especificaciones y criterios de conformidad de los cementos comunes.	01/01/2008	01/02/2008	BOE 2-6-2008 Res. 13-5-2008
934-2: 2002/ A2:2006	Aditivos para hormigones, morteros y pastas. Parte 2: Aditivos para hormigones. Definiciones, requisitos, conformidad, marcado y etiquetado.	01/10/2006	01/10/2007	BOE 2-6-2008 Res. 13-5-2008
10025-1:2005	Productos laminados en caliente, de acero no aleado, para construcciones metálicas de uso general. Parte 1: Condiciones técnicas de suministro.	01/09/2005	01/09/2006	BOE 2-6-2008 Res. 13-5-2008
10210-1: 2007	Perfiles huecos para construcción acabados en caliente, de acero no aleado de grano fino. Parte 1: Condiciones técnicas de suministro.	01/02/2007	01/02/2008	BOE 2-6-2008 Res. 13-5-2008
10219-1: 2007	Perfiles huecos para construcción soldados, conformados en frío de acero no aleado y de grano fino. Parte 1: Condiciones técnicas de suministro.	01/02/2007	01/02/2008	BOE 2-6-2008 Res. 13-5-2008
12620/ AC:2004	Áridos para hormigón.	01/07/2003	01/06/2004	BOE 2-6-2008 Res. 13-5-2008
12966 -1: 2006	Señales verticales para carreteras. Señales de tráfico de mensaje variable - Parte 1: Normas de producto.	01/02/2006	01/02/2007	BOE 2-6-2008 Res. 13-5-2008
13139/ AC:2004	Áridos para morteros.	01/03/2003	01/06/2004	BOE 2-6-2008 Res. 13-5-2008

3.- PROGRAMA DE CONTROL DE LA CALIDAD EN SEÑALIZACIÓN VERTICAL

Diputación de Alicante Carreteras LABORATORIO DE CARRETERAS	ANEJO Nº 3: PLANIFICACION DE LA CALIDAD

OBRA	MEJORA DE LA SEÑALIZACIÓN VERTICAL DE LA RED VIARIA NORTE
SECTORES	ALCOY-ALICANTE-PEGO-ONDARA-BENISA-VILLAJOYOSA
PROPIETARIO	DIPUTACIÓN DE ALICANTE
PETICIONARIO	INGENIERO PROYECTISTA

Año	2020	Código		Fecha	ago-19

SE REALIZA ESTE ESTUDIO APLICANDO PRECIOS MEDIOS DE MERCADO, Y UN NÚMERO DE ENSAYOS ACORDE CON LAS NECESIDADES EXPERIMENTADAS EN OTRAS OBRAS DE CARACTERÍSTICAS SIMILARES A LA ESTUDIADA. POR ELLO, LA CANTIDAD DE ENSAYOS SERÁ SUSCEPTIBLE DE CAMBIOS DURANTE EL TRANSCURSO DE LA OBRA, E INCLUSO, DE LA REALIZACIÓN DE ALGÚN ENSAYO NO ESPECIFICADO EN ESTE DOCUMENTO. EL PRESUPUESTO GENERAL ES, POR TANTO, APROXIMADO.

PROGRAMA TÉCNICO Y ECONÓMICO PARA EL CONTROL DE CALIDAD

UNIDAD DE OBRA Y ENSAYOS	Nº.LOTES	UD/LOTE	NORMA	UDS	PRECIO	TOTAL
CAPITULO PRIMERO: SEÑALES, PLACAS Y PANELES						
RETRORREFLEXIÓN	14	3	UNE 135350	42	7 €	294 €
COORDENADAS CROMÁTICAS Y FACTOR DE LUMINANCIA	14	3	UNE 135331	42	7 €	294 €
ENSAYO DE IMPACTO	0	1	UNE 48184	0	72 €	0 €
ADHERENCIA DEL RECUBRIMIENTO	0	1	UNE 48032	0	126 €	0 €
ADHERENCIA Y CONFORMABILIDAD DEL RECUBRIMIENTO	0	1	UNE 36130	0	39 €	0 €
MASA DEL RECUBRIMIENTO	0	4	UNE 36130	0	3 €	0 €
ESPESOR DEL RECUBRIMIENTO	14	3	UNE 36130	42	10 €	420 €

TOTAL CAPÍTULO PRIMERO: SEÑALES, PLACAS Y PANELES 1.008 €

UNIDAD DE OBRA	Nº.LOTES	UD/LOTE	NORMA	UDS	PRECIO	TOTAL
CAPITULO SEGUNDO: ELEMENTOS DE SUSTENTACIÓN Y ANCLAJE						
ASPECTO SUPERFICIAL	0	1	UNE 135312	0	72 €	0 €
DIMENSIONES Y GEOMETRÍA	0	3	UNE 135312	0	10 €	0 €
ESPESOR DEL GALVANIZADO	5	3	UNE 37507	15	10 €	143 €

TOTAL CAPÍTULO SEGUNDO: ELEMENTOS DE SUSTENTACIÓN Y ANCLAJE 143 €

PRESUPUESTO GENERAL APROXIMADO

CAPÍTULO	UNIDAD DE OBRA	TOTAL
CAPÍTULO PRIMERO	SEÑALES, PLACAS Y PANELES	1.008 €
CAPÍTULO SEGUNDO	ELEMENTOS DE SUSTENTACION Y ANCLAJE	143 €

SUMA	1.151 €
21 % IMPUESTO SOBRE EL VALOR AÑADIDO	242 €

PRESUPUESTO TOTAL GENERAL APROXIMADO 1.392 €

Alicante, agosto 2019

ANEJO Nº 4

Estudio Básico de Seguridad y Salud

MEMORIA

I N D I C E D E L A M E M O R I A

1.- ANTECEDENTES Y OBJETO DEL ESTUDIO BÁSICO DE SEGURIDAD Y SALUD

2.- DATOS GENERALES

3.- OBJETIVOS DEL ESTUDIO BÁSICO DE SEGURIDAD Y SALUD

4.- DESCRIPCION DE LA OBRA

5.- PLAN DE OBRA. ESTIMACION DEL NUMERO DE TRABAJADORES

6.-ANÁLISIS Y EVALUACION DE RIESGOS DE LA OBRA

7.- PROTECCIÓN COLECTIVA A UTILIZAR EN LA OBRA

8.- EQUIPOS DE PROTECCION INDIVIDUAL A UTILIZAR EN OBRA

9.- SEÑALIZACIÓN DE LOS RIESGOS

10.- PREVENCIÓN ASISTENCIAL EN LA OBRA

11.- CONTROL DEL NIVEL DE SEGURIDAD Y SALUD DE LA OBRA

12.- FORMACIÓN E INFORMACIÓN EN SEGURIDAD Y SALUD

13.- PRESENCIA DEL RECURSO PREVENTIVO EN LAS OBRAS

14.- CONCLUSIONES

MEMORIA

1. ANTECEDENTES Y OBJETO DEL ESTUDIO BÁSICO DE SEGURIDAD Y SALUD

Siendo necesaria la redacción de un Proyecto técnico para la contratación de la ejecución de las obras de "MEJORA de la SEÑALIZACIÓN VERTICAL de la RED VIARIA PROVINCIAL. (NORTE). Año 2020", es obligación legal la redacción de un estudio básico de seguridad y salud integrado.

En él se analizan y resuelven los problemas de seguridad y salud en el trabajo.

Este estudio básico de seguridad y salud se ha ido elaborando al mismo tiempo que se ha confeccionado el Proyecto de ejecución y en coherencia con su contenido, no superando ninguno de los valores de los supuestos mencionados en el artículo 4 del citado RD, que hacen necesaria la redacción de un Estudio de Seguridad y Salud:

- que el presupuesto de ejecución por contrata supere los 75 millones de pesetas
- que la duración estimada sea superior a 30 días laborales y que se empleen más de 20 trabajadores simultáneamente
- que el volumen de la mano de obra sea superior a 500 días de trabajo
- que la obra sea de túneles, galerías, conducciones subterráneas o presas

por lo que queda justificada la redacción del presente ESTUDIO BASICO de Seguridad y Salud.

2. DATOS GENERALES

Nombre del promotor de la obra:
EXCMA. DIPUTACIÓN PROVINCIAL de ALICANTE.

Dirección el promotor de la obra:
c/ Tucumán, nº 8. 03005 ALICANTE. Tlf. 965.98.89.00

Titulo del proyecto de ejecución:
"MEJORA de la SEÑALIZACIÓN VERTICAL de la RED VIARIA PROVINCIAL. (Demarcación NORTE). Año 2020."

Autor/es del proyecto:
D. Sergio Torregrosa Luna. INGENIERO T. OBRAS PÚBLICAS.
D. Javier Cobela Puig. INGENIERO T. OBRAS PÚBLICAS.
D. Miguel I. Alfaro Soriano. INGENIERO T. OBRAS PÚBLICAS.
D. Miguel Cardona Ivars. INGENIERO T. OBRAS PÚBLICAS.

Autor del Estudio de S. y S:
D. Sergio Torregrosa Luna. INGENIERO T. OBRAS PÚBLICAS.

Presupuesto Base de Licitación con IVA:
167.315,12 €.

Plazo de ejecución de la obra:
OCHO (8) meses.

Tipología de la obra a construir:
OBRA CIVIL, MANTENIMIENTO de CARRETERAS

3. OBJETIVOS DEL ESTUDIO BÁSICO DE SEGURIDAD Y SALUD

El autor de este estudio básico de seguridad y salud al elaborarlo para la obra: “MEJORA de la SEÑALIZACIÓN VERTICAL de la RED VIARIA PROVINCIAL. (Demarcación NORTE). Año 2020“, identifica y relaciona los riesgos detectables analizando el proyecto y su construcción.

Se pretende sobre el proyecto, crear los procedimientos concretos para conseguir una realización de obra sin accidentes ni enfermedades profesionales. Además, se pretenden evitar los posibles accidentes de personas que tienen una presencia discontinua en la obra o que sean ajenas a ella, así como evitar los "accidentes blancos" o sin víctimas, por su gran trascendencia en el funcionamiento normal de la obra, al crear situaciones de parada o de estrés en las personas.

Los objetivos de este trabajo técnico son:

A. Conocer el proyecto a construir, la tecnología, los métodos de trabajo y la organización previstos para la realización de la obra así como el entorno y condiciones físicas del lugar donde se debe realizar dicha obra, con el fin de poder identificar y analizar los posibles riesgos de seguridad y salud en el trabajo.

B. Identificar los riesgos evitables proponiendo las medidas para conseguirlo, relacionar aquellos que no se puedan evitar especificando las medidas preventivas y de protección adecuadas para controlarlos y reducirlos así como describir los procedimientos, equipos técnicos y medios auxiliares a utilizar.

C. Proponer las protecciones colectivas y equipos de protección individual a implantar durante todo el proceso de esta construcción.

D. Servir de base para la elaboración del plan de seguridad y salud por parte de cada contratista y formar parte, junto al plan de seguridad y salud y al plan de prevención de cada contratista de las herramientas de planificación e implantación de la prevención.

E. Definir las actuaciones a seguir en el caso de que fracase la prevención prevista y se produzca el accidente; de tal forma, que la asistencia al accidentado sea la adecuada a su caso concreto y aplicado con la máxima celeridad y atención posibles.

Es obligación de cada contratista disponer los recursos materiales, económicos, humanos y de formación necesarios para conseguir que el proceso de producción de construcción de esta obra sea seguro. Este estudio básico de seguridad y salud, ha de ser un elemento fundamental de ayuda a cada empresa contratista para cumplir con esta obligación y con ello influir de manera decisiva en la consecución del objetivo principal en materia de seguridad y salud en esta obra: lograr realizar la obra sin accidentes laborales ni enfermedades profesionales.

4 DESCRIPCION DE LA OBRA

La señalización vertical de las vías provinciales que se definen en el proyecto de ejecución está en la actualidad, bastante deficiente, en unos casos por envejecimiento, con una gran necesidad de proceder a su renovación; en otros casos por estar incompleta dicha señalización y en otros por no existir en algunos tramos.

Por todo ello se justifica el objetivo del proyecto de ejecución, con el fin de completar la señalización vertical en los tramos mencionados para obtener una mayor seguridad vial. Para ello está previsto realizar la renovación y refuerzo de la señalización de peligro, prohibición, prioridad y obligación.

En el proyecto se incluyen las vías provinciales de la Demarcación NORTE de la provincia de Alicante donde se actuará, agrupadas por sectores: ALCOY, ALICANTE, PEGO, ONDARA, BENISA Y VILLAJOYOSA.

Tráfico rodado y accesos

Desde el punto de vista de la prevención de los riesgos derivados de la circulación de los vehículos por el tramo definido en el proyecto y los accesos al mismo, se deberá de extremar al máximo las precauciones estableciendo todas las medidas preventivas necesarias para evitar que se produzca cualquier accidente. Para evitar los riesgos de daños a terceros derivados de la circulación de vehículos de trabajo y máquinas en la plataforma del tramo definido, se respetarán las señalizaciones de tráfico en las vías de circulación próximas a la obra y se procederá a la señalización e instalación de todas las protecciones colectivas que sean necesarias según las circunstancias particulares de cada punto de actuación. La descripción detallada de estos aspectos se recogen en la adenda a la presente Memoria “PLAN DE SEÑALIZACIÓN“.

Así mismo se deberá tener en cuenta lo que al respecto se menciona en el apartado de la Memoria del proyecto de ejecución, que dice: “ ... la señalización se ajustará a lo especificado en la ORDEN de 31 de agosto de 1987 sobre señalización, defensa, limpieza y terminación de obras fijas en vías fuera de poblado del M. O. P. “.

Interferencias con servicios afectados

Las interferencias con todo tipo de conducciones en la obra y sus inmediaciones y elementos o actividades colindantes con la misma constituyen una causa muy frecuente de accidentes. En la obra que nos ocupa, al tratarse de trabajos sobre la plataforma de la carretera, sin tener que realizar ningún tipo de excavación profunda en zanjas, no se prevé que existan interferencias con servicios de líneas eléctricas ni aéreas ni enterradas, gas, agua potable, alcantarillado, etc. Las interferencias que se deben de considerar son consecuencia del mantenimiento del tráfico rodado durante los trabajos de aplicación de pintura de tráfico, lo cual quedó definido en el apartado anterior y se detallará posteriormente en el presente Estudio Básico.

Además, existe posibilidad de interferencias en:

- Accesos rodados: Existirán interferencias con accesos rodados en intersecciones de los caminos y entradas a fincas particulares, lo cual contemplará el Contratista adjudicatario en su Plan de Seguridad y Salud, en el que se analizarán, estudiarán y desarrollarán independientemente de forma que quedará garantizada la seguridad de la circulación en dichos puntos.

- Circulaciones peatonales: No se prevé que exista circulación peatonal en los trabajos en carretera abierta. En aquellas zonas de obra que pudiera ocurrir tal circunstancia, tales como travesías de población, se señalizarán y balizarán adecuadamente las zonas de trabajo de forma que el tránsito de peatones se realice por las aceras opuestas a las afectadas por los equipos de trabajo. Al final de la jornada de trabajo las zonas afectadas quedarán completamente despejadas de material, maquinaria, señalización provisional, etc. El Contratista adjudicatario contemplará lo anteriormente expuesto en su Plan de Seguridad y Salud, de forma que quedará garantizada la seguridad peatonal en dichos puntos.

Unidades constructivas previstas en la obra

En coherencia con el resumen del proyecto de ejecución y el plan de obra, se definen las siguientes unidades de obra a ejecutar:

1. Excavación de zapatas de cimentación.
2. Hormigonado de cimentaciones.
3. Instalación de señalización vertical.
4. Instalación de cartelería.
5. Retirada de señalización deteriorada.

Que implican las siguientes actividades a realizar, que serán a las que se analicen sus riesgos y medidas preventivas:

Demoliciones de cimientos de señales.
Carga y transporte de productos sobrantes a vertedero.
Excavación manual de pozos de cimentaciones y zapatas.
Hormigonado de cimientos, manual o vertido mediante canaleta.
Montaje de estructuras metálicas (Postes IPN).

El contratista adjudicatario del proyecto de ejecución deberá definir con más exactitud, en su Plan de Seguridad y Salud, en función de sus sistemas de ejecución, maquinaria y medios, el análisis de riesgos que aquí se propone.

Oficios que intervienen en la obra

Las actividades de obra descritas, se complementan con el trabajo de los siguientes oficios:

Albañilería
Trabajos en vías públicas.

Medios auxiliares previstos para la realización de la obra

Del análisis del proyecto, de las actividades de obra y de los oficios, se prevé la utilización de los siguientes medios auxiliares:

Andamios sobre borriquetas (colocación de lamas).
Escaleras de mano.
Carretón o carretilla de mano.
Herramientas de albañilería, paletas, paletines, llanas, plomadas, etc.
Herramientas manuales, palas, martillos, mazos, palancas, etc.
Grupo electrógeno.
Hormigonera eléctrica.

Estos medios auxiliares se suponen de propiedad del contratista o de algún subcontratista bajo el control directo del anterior; se considera la que el contratista adjudicatario habrá mantenido la propiedad de su empresa, y que en el caso de subcontratación, exigirá que haya recibido un mantenimiento aceptable, con lo que el nivel de seguridad puede ser alto. No obstante, es posible que exista inseguridad, en el caso de servirse material viejo en buen uso que deberá resolverse de manera inequívoca.

Maquinaria prevista para la realización de la obra

Por igual procedimiento de análisis al descrito en el apartado anterior, se procede a definir la maquinaria que es necesario utilizar en la obra.

Camión transporte de materiales.
Camión cuba hormigonera.
Camión grúa.
Compresor.
Máquinas herramienta (radiales, cizallas, cortadoras, etc.).
Taladro eléctrico portátil.
Retro-excavadora.

Se supone que la maquinaria será de propiedad del contratista adjudicatario o de algún subcontratista bajo el control directo del anterior; se considera que el contratista habrá mantenido y revisado adecuadamente la maquinaria propiedad de su empresa, y que en el caso de subcontratación, exigirá que haya recibido un mantenimiento aceptable, con lo que el nivel de seguridad puede ser alto. No obstante, es posible que exista inseguridad, en el caso de servirse material viejo, aunque esté en buen uso, cuya eficacia que deberá resolverse de manera inequívoca.

Instalaciones provisionales de obra, servicios de higiene y bienestar

No será necesario dotar de instalaciones fijas en la obra, ni casetas provisionales, además, en el entorno de la obra existen locales de esparcimiento y restaurantes, para ser utilizados durante la interrupción del trabajo, conforme al Anexo IV del Real Decreto 1627/1997, punto 16.c.

5. PLAN DE OBRA. ESTIMACION DEL NUMERO DE TRABAJADORES

Este Plan de ejecución de obra, recoge las unidades del proyecto de adjudicación de forma desglosada con el fin de que puedan ser puestas en obra en el momento oportuno para lograr su eficacia. Recordamos que el Plan de ejecución de obra, es un documento abierto a cuantos ajustes recomienden o exijan los problemas de la ejecución de la obra, los cuales contarán con la autorización de la Dirección Facultativa y del Coordinador de Seguridad y Salud.

ACTIVIDAD	oficial	peón	Mes 1	Mes 2	Mes 3	Mes 4	Mes 5	Mes 6	Mes 7	Mes 8
Retirada señalización deteriorada	1	2								
Instalación señalización vertical	1	2								
Instalación cartelería	1	2								

Total oficial	1	1	1	1	1	2	1	2	2
Total peón	2	2	2	2	2	4	2	4	4
Total operarios	3	3	3	3	3	6	3	6	6

El número máximo de trabajadores, base para el cálculo de consumo de los “equipos de protección individual”, es: 6, obtenido del cálculo minucioso desarrollado por etapas en el Plan de ejecución de la obra de este trabajo. En este número quedan englobadas todas las personas que intervienen en el proceso de esta construcción, independientemente de su afiliación empresarial o sistema de contratación.

El número total de horas, calculado del desglose de “mano de obra“ reflejado en la Justificación de Precios del proyecto de ejecución, es el siguiente:

CANTIDAD	UD	DESCRIPCION	JORNADAS
333	H	Peón ordinario	42
2	H	Ayudante	0
264	H	Oficial	33
	Total jornadas		75

Si el Plan de Seguridad y Salud que elabore el contratista efectúa alguna modificación de la cantidad de trabajadores que se ha calculado que intervengan en esta obra, deberá adecuar las previsiones de protecciones colectivas e individuales a la realidad.

6. ANÁLISIS Y EVALUACIÓN DE RIESGOS DE LA OBRA

En este trabajo, se identifican y consideran los siguientes riesgos que pueden ser evitados:

Los derivados de las interferencias de los trabajos a ejecutar, que se han eliminado mediante el estudio preventivo del plan de ejecución de obra.

Los originados por las máquinas carentes de protecciones en sus partes móviles, que se han eliminado mediante la exigencia de que todas las máquinas estén completas; con todas sus protecciones.

Los originados por las máquinas eléctricas carentes de protecciones contra los contactos eléctricos, que se han eliminado mediante la exigencia de que todas ellas estén dotadas con doble aislamiento o en su caso, de toma de tierra de sus carcasas metálicas, en combinación con los interruptores diferenciales de los cuadros de suministro y red de toma de tierra general eléctrica.

Los derivados del factor de forma y de ubicación del puesto de trabajo, que se han resuelto mediante la aplicación de procedimientos de trabajo seguro, en combinación con las protecciones colectivas, equipos de protección individual y señalización

Los derivados de las máquinas sin mantenimiento preventivo, que se eliminan mediante el control de sus libros de mantenimiento y revisión de que no falte en ellas, ninguna de sus protecciones específicas y la exigencia en su caso, de poseer el marcado CE.

Los derivados de los medios auxiliares deteriorados o peligrosos; mediante la exigencia de utilizar medios auxiliares con marcado CE o en su caso, medios auxiliares en buen estado de mantenimiento, montados con todas las protecciones diseñadas por su fabricante.

Los derivados por el mal comportamiento de los materiales preventivos a emplear en la obra, que se exigen en su caso, con marcado CE o con el certificado de ciertas normas UNE.

En este trabajo, se consideran los siguientes riesgos existentes en la obra que no se pueden eliminar pero resueltos mediante la prevención contenida en este estudio básico:

1. Caídas de personas a distinto nivel
2. Caída de personas al mismo nivel
3. Caídas de objetos por desplome o derrumbamiento
4. Caídas de objetos en manipulación
5. Caídas de objetos desprendidos
6. Pisadas sobre objetos
7. Choques contra objetos inmóviles
8. Choques contra objetos móviles
9. Golpes por objetos o herramientas
10. Proyección de fragmentos o partículas
11. Atrapamiento por o entre objetos
12. Atrapamiento por vuelco de máquinas o vehículos
13. Sobresfuerzos
14. Exposición a temperaturas ambientales extremas
15. Contactos térmicos
16. Exposición a contactos eléctricos
17. Exposición a sustancias nocivas
18. Contactos con sustancias cáusticas o corrosivas
19. Exposición a radiaciones
20. Explosiones
21. Incendios
22. Accidentes causados por seres vivos
23. Atropellos o golpes con vehículos
24. Patologías no traumáticas
25. “In itínere”

Cada uno de los 25 epígrafes de la lista precedente Nortege de la estadística considerada en el “Anuario de Estadística de Accidentes de Trabajo de la Secretaría General Técnica de la Subdirección General de Estadísticas Sociales y Laborales del Ministerio de Trabajo y Asuntos Sociales”; tiene su desarrollo en función de la peculiaridad de cada actividad de obra, medios auxiliares y máquinas utilizadas, en combinación con los oficios presentes en la obra y las protecciones colectivas a montar para eliminar los riesgos. Estas especificaciones, aparecen en el anexo de “identificación de riesgos y evaluación de la eficacia de las protecciones" dentro de este mismo estudio básico. Están dentro de los listados de riesgos seguidos de la forma en la que se han considerado.

La prevención aplicada en este trabajo, demuestra su eficacia en las tablas aludidas en el párrafo anterior, como se puede comprobar, la mayoría de ellos se evalúan tras considerar la prevención “riesgos triviales”, que equivale a decir que están prácticamente eliminados. No se considera así. Se estima que un riesgo trivial puede ser causa eficiente de un accidente mayor, por aplicación del proceso del principio de “causalidad eficiente” o de la teoría del “árbol de causas”. Esta es la razón, por la que los riesgos triviales permanecen en las tablas de evaluación.

El método de evaluación de la eficacia de las protecciones que se aplica considera mediante fórmulas matemáticas, la posibilidad de que el riesgo exista y la calificación de sus posibles lesiones, en consecuencia de la estadística nacional media de los últimos cuatro años, publicada en los respectivos: “Anuario de Estadística de Accidentes de Trabajo de la Secretaría General Técnica de la Subdirección General de Estadísticas Sociales y Laborales del Ministerio de Trabajo y Asuntos Sociales ".

Este análisis inicial de riesgos se realiza durante la elaboración del proyecto antes del comienzo de la obra; se trata de un trabajo previo necesario, para la concreción de los supuestos de riesgo previsibles durante la ejecución de los trabajos, por consiguiente, es una aproximación realista a lo que puede suceder en la obra.

Análisis y evaluación inicial de los riesgos de incendios de la obra

La ejecución de las obras del proyecto que nos ocupa no prevé el uso en la obra de materiales y sustancias capaces de originar un incendio. Aún así, las obras pueden llegar a incendiarse tal como demuestran las experiencias que conocemos. Se tomarán las debidas precauciones para no originar incendios, cuidando que no se produzcan las causas habituales que los provocan, tales como:

1. Las hogueras de obra.
2. La madera.
3. El desorden de la obra.
4. La suciedad de la obra.
5. El almacenamiento de objetos impregnados en combustibles.
6. La falta o deficiencias de ventilación de los acopios.
7. Fumar.

El contratista adjudicatario, en su Plan de Seguridad y Salud, definirá las medidas que adoptará para no se provoque el riesgo de incendio.

Localización de zonas donde se realizan trabajos que implican riesgos especiales

La legislación vigente obliga a definir la localización de las zonas de la obra en la que existen alguno de los siguientes riesgos: riesgos graves de sepultamiento; riesgos graves de hundimiento; riesgos graves de caída de altura; riesgos por exposición a agentes químicos; riesgos por exposición a agentes biológicos; trabajos con exposición a radiaciones ionizantes; trabajos en la proximidad de líneas eléctricas de alta tensión; trabajos con riesgo de ahogamiento por inmersión; trabajos que supongan movimientos de tierra subterráneos, túneles, pozos, otros trabajos; trabajos realizados en inmersión con equipo subacuático; trabajos realizados en cajones de aire comprimido; trabajos que impliquen el uso de explosivos; trabajos de montaje y desmontaje de elementos prefabricados pesados.

En la ejecución de la obra que nos ocupa, NO EXISTE LA POSIBILIDAD DE QUE SE PUEDAN PRODUCIR NINGUNO DE LOS RIESGOS RELACIONADOS ANTERIORMENTE, aun así, si el Contratista adjudicatario, en función de sus procedimientos constructivos, contemplara la posibilidad de se produjese alguno de ellos, lo contemplará y solucionará su prevención en el Plan de Seguridad y Salud a presentar.

7. PROTECCIÓN COLECTIVA A UTILIZAR EN LA OBRA

Del análisis de riesgos laborales que se ha realizado y de los problemas específicos que plantea la construcción de la obra, se prevé utilizar las contenidas en el siguiente listado:

- Señalización de tráfico (pre-señalización y señalización de zonas de trabajo, conos reflectantes, luz ámbar intermitente, etc.).
- Señalistas.
- Botiquín primeros auxilios.
- Extintor.-
- Protección de maquinaria, carcasas, anclajes, luz giratoria, bocina retroceso.
- Vehículos de protección del personal y maquinaria en la calzada.

8 EQUIPOS DE PROTECCIÓN INDIVIDUAL A UTILIZAR EN LA OBRA

Del análisis de riesgos efectuado, se desprende que existe una serie de ellos que no se han podido resolver con la instalación de las protecciones colectivas. Son riesgos intrínsecos de las actividades individuales a realizar por los trabajadores y por el resto de personas que intervienen en la obra. Consecuentemente se ha decidido utilizar las contenidas en el siguiente listado:

- Impermeable contra inclemencias atmosféricas.
- Cascos de seguridad.
- Mascarilla de papel filtrante contra el polvo.
- Ropa de trabajo; monos o buzos de algodón.
- Chaleco reflectante.
- Guantes de cuero flor y loneta.
- Zapatos de seguridad con puntera de acero.
- Sombreros/Gorras anti-insolación

9. SEÑALIZACIÓN DE LOS RIESGOS

La prevención diseñada, para mejorar su eficacia, requiere el empleo de la siguiente señalización:

Señalización de los riesgos del trabajo

Como complemento de la protección colectiva y de los equipos de protección individual previstos, se decide el empleo de una señalización normalizada, que recuerde en todo momento los riesgos existentes a todos los que trabajan en la obra. Esta señalización se colocará en lugar visible en los tajos fijos, acompañando al balizamiento dispuesto. La señalización elegida es la del listado que se ofrece a continuación, a modo informativo.

- Riesgo en el trabajo. Advertencia de peligro indeterminado.
- Riesgo en el trabajo. Prohibido el paso a peatones.
- Señal salvamento. Señal de dirección de socorro.
- Señal salvamento. Equipo de primeros auxilios.

Señalización vial

Los trabajos a realizar, originan riesgos importantes para los trabajadores de la obra, por la presencia o vecindad del tráfico rodado. En consecuencia, es necesario instalar la oportuna señalización vial, que organice la circulación de vehículos de la forma más segura posible. El Plan de Señalización define lo necesario para el uso de esta señalización

10. PREVENCIÓN ASISTENCIAL EN LA OBRA

Primeros Auxilios

Aunque el objetivo de este estudio básico de seguridad y salud es establecer las bases para que las empresas contratistas puedan planificar la prevención a través del Plan de Seguridad y Salud y de su Plan de prevención y así evitar los accidentes laborales, hay que reconocer que existen causas de difícil control que pueden hacerlos presentes. En consecuencia, es necesario prever la existencia de primeros auxilios para atender a los posibles accidentados, de forma que existirá en cada equipo de trabajo algún trabajador que conozca técnicas de socorrismo y primeros auxilios,

impartiéndose cursillos en caso necesario. El contratista adjudicatario, en su Plan de Seguridad, deberá adjuntar los certificados acreditativos de este extremo.

Maletín botiquín de primeros auxilios : Las características de la obra no recomiendan la dotación de un local de primeros auxilios, por ello, se prevé la atención primaria a los accidentados mediante el uso de maletines botiquín de primeros auxilios manejados por personas competentes y alojados en los vehículos de trabajo. Estarán dotados, como mínimo, de los siguientes elementos:

- Agua oxigenada,
- Alcohol de 96º,
- Tintura de yodo,
- Mercuro-cromo,
- Amoníaco,
- Algodón,
- Vendas,
- Torniquetes,
- Bolsas de goma,
- Guantes esterilizados.

Medicina Preventiva

Con el fin de lograr evitar en lo posible las enfermedades profesionales en esta obra, así como los accidentes derivados de trastornos físicos, síquicos, alcoholismo y resto de las toxicomanías peligrosas, se prevé que el Contratista adjudicatario, en cumplimiento de la legislación laboral vigente, realice los reconocimientos médicos preceptivos. Y que así mismo, exija puntualmente este cumplimiento, al resto de las empresas que sean subcontratadas por cada uno de ellos para esta obra.

Evacuación de accidentados

La evacuación de accidentados, que por sus lesiones así lo requieran, está prevista mediante la actuación inmediata del encargado de la obra, trasladando al accidentado por medios propios al centro asistencial más cercano. Si se tienen dudas sobre si el accidentado puede ser trasladado por medios propios, en función de las lesiones, se esperará la llegada de una ambulancia, que realizará el correcto traslado.

El Contratista adjudicatario relacionará en su Plan de Seguridad y Salud, los Centros que estime convenientes, así como los Centros Asistenciales concertados con su Mutua de Accidentes.

Se instalarán en el ámbito de la obra y en lugares siempre visibles por los trabajadores una serie de rótulos con caracteres visibles a 2 m. de distancia, en el que se suministre a los trabajadores y resto de personas participantes en la obra, la información necesaria para conocer el centro asistencial, su dirección, teléfonos de contacto etc.; este rótulo contendrá como mínimo los datos de los centros relacionados anteriormente.

11. CONTROL DEL NIVEL DE SEGURIDAD Y SALUD DE LA OBRA

1º El plan de seguridad y salud es el documento que deberá recogerlo exactamente, según las condiciones contenidas en el Proyecto de condiciones particulares.

2º El sistema elegido, es el de "listas de seguimiento y control" para ser cumplimentadas por los medios del Contratista y que se definen en el Proyecto de condiciones particulares.

3º La protección colectiva y su puesta en obra se controlarán mediante la ejecución del plan de obra previsto y las listas de seguimiento y control mencionadas en el punto anterior.

4º El control de entrega de equipos de protección individual se realizará:

- Mediante la firma del trabajador que los recibe, en un parte de almacén que se define en el Proyecto de condiciones particulares.

- Mediante la conservación en acopio, de los equipos de protección individual utilizados, ya inservibles para su eliminación.

12. FORMACIÓN E INFORMACIÓN EN SEGURIDAD Y SALUD

La formación e información de los trabajadores sobre riesgos laborales y métodos de trabajo seguro a utilizar, son fundamentales para el éxito de la prevención de los riesgos laborales y realizar la obra sin accidentes.

El Contratista está legalmente obligado a formar en el método de trabajo seguro a todo el personal a su cargo, de tal forma, que todos los trabajadores tendrán conocimiento de los riesgos propios de su actividad laboral, de las conductas a observar en determinadas maniobras, del uso correcto de las protecciones colectivas y del de los equipos de protección individual necesarios para su protección.

13. PRESENCIA DEL RECURSO PREVENTIVO EN LAS OBRAS

De acuerdo con la Disposición adicional única del Real Decreto 1627/1997, de 24 de octubre, por el que se establecen disposiciones mínimas de seguridad y salud en las obras de construcción, en el Plan de seguridad y salud el Contratista determinará la forma de llevar a cabo la presencia de los recursos preventivos.

La presencia en la obra de los recursos preventivos será necesaria cuando concurra la ejecución de operaciones diversas sucesiva o simultáneamente y sea preciso el control de la correcta aplicación de los métodos de trabajo. Asimismo, será necesaria la presencia de recursos preventivos cuando se realicen actividades con riesgos especialmente graves por caídas en altura, por las características particulares de la actividad desarrollada, los procedimientos aplicados, el entorno del puesto de trabajo y trabajos con riesgo de sepultamiento o hundimiento, entre otros.

Se podrán considerar recursos preventivos, a los que se les podrá asignar la presencia, a uno o varios trabajadores de la empresa que, sin formar parte del servicio de prevención propio ni ser trabajadores designados, reúnan los conocimientos, la cualificación y la experiencia necesarios en las actividades mencionadas anteriormente y cuenten con la formación preventiva correspondiente, en función del grado de dificultad de las actividades, siendo como mínimo las funciones del nivel básico.

14. CONCLUSIONES

Con todo lo descrito en el presente estudio básico de seguridad y salud, quedan definidas las medidas de prevención que inicialmente se consideran necesarias para la ejecución de las distintas unidades de obra que conforman este proyecto.

Si se realizase alguna modificación del proyecto, o se modificara algún sistema constructivo de los aquí previstos, es obligado constatar las interacciones de ambas circunstancias en las medidas de prevención contenidas en el presente estudio básico de seguridad y salud, debiéndose redactar, en su caso, las modificaciones necesarias.

En Alicante, agosto de 2019.
EL AUTOR del Estudio básico de seguridad y salud.

Fdo.: Sergio Torregrosa Luna
Ingeniero Técnico de Obras Públicas

PLAN DE SEÑALIZACIÓN

PLAN DE SEÑALIZACION

Los trabajos a realizar originan riesgos importantes para los trabajadores de la obra por la presencia o vecindad del tráfico rodado. En consecuencia, es necesario instalar la oportuna señalización vial, que organice la circulación de vehículos de la forma más segura posible. En presente Anejo se define lo necesario para el uso de esta señalización.

Desde el punto de vista de la prevención de los riesgos derivados de la circulación de los vehículos, ha de tenerse en cuenta que las distintas zonas de ocupación se encuentran afectadas de manera muy significativa por la circulación de vehículos (y peatones ocasionalmente). Para poder realizar la ocupación correcta de las vías públicas y la ejecución de las obra y los trabajos se realiza el presente PLAN DE SEÑALIZACIÓN, basándose esencialmente en la Norma 8.3-IC " Señalización de Obras ".

Señalización:

1. Operarios: Si los operarios van en vehículos, su protección vendrá dada por el propio vehículo. Si los operarios van a pie sobre la calzada, deberán protegerse mediante un vehículo, se recomienda además en todas las circunstancias ir provistos de prendas de color amarillo o naranja, con elementos retroreflectantes en horas nocturnas, de modo que puedan ser percibidos lo más claramente posible en cualquier situación atmosférica.

2. Máquinas y vehículos: Se recomienda que las máquinas y vehículos que se utilicen en señalización móvil sean de colores blanco, amarillo o naranja. Llevarán como mínimo, una luz ámbar giratoria o intermitente omnidireccional en su parte superior, dispuesta de forma tal que pueda ser perfectamente visible por el conductor al que se quiera indicar su presencia, con una potencia mínima de 55 watios en el caso de luz giratoria y de 1,5 julios en el caso de luz intermitente.

3. Señales a utilizar:

Se utilizarán las señales de la Norma 8.3 - IC de acuerdo con las especificaciones que allí se señalan. Se tendrá en cuenta además lo siguiente:

- Todas las señales serán retrorreflectantes con nivel 2.

- Las señales colocadas en vehículos irán sobre el propio vehículo o en bastidores, en los que como máximo se colocaran dos señales, pudiendo ir acompañadas de señales luminosas ámbar direccionales o intermitentes compuestas por 5 Uds. de luz halógena dispuestas en línea con 0 > 200 mm y con un mínimo de 900 candelas para iluminación nocturna y 3000 candelas para iluminación diurna.

- Las flechas deberán configurarse sobre un papel negro no reflectante, y el encendido de sus elementos luminosos será simultáneo.

-Las dimensiones mínimas de las señales utilizadas en señalización móvil serán las clasificadas como "grandes" en la Tabla 4 de Norma 8.3 - IC.

-Colocación y retirada: Para la colocación de las señales hay que tener en cuenta el hecho de que dichas señales obedecen a la presencia de obstáculo excepcional que va a obligar al conductor usuario a realizar maniobras inhabituales. Por ello la señalización a colocar a de ser creíble, perceptible lo más rápidamente posible en cualquier circunstancia, imperativa, pero de modo que sus coacciones sean las mínimas, para garantizar plenamente tanto la seguridad de los usuarios como la de los trabajadores. Los excesos en las restricciones conducen frecuentemente a resultados contrarios a los buscados ya que el usuario puede dejar de creer en el mensaje que se le indica y actuar según su criterio personal.

Las señales se irán colocando en el mismo orden en que vaya a encontrárselas el usuario, de modo que el personal que las coloque vaya siendo protegido por las señales precedentes.

Si se coloca un panel complementario, TS - 810, indicando la longitud de la obra no hará falta colocar la señal de fin de prohibición o restricción.

Tan pronto como finalice la obra se retirarán los vehículos con señales y se recogerá toda la señalización relativa a las obras, efectuándolo en orden inverso a su colocación.

La señalización de obra permanecerá el tiempo estrictamente necesario y se recogerá y trasladará inmediatamente después de que se interrumpa el trabajo.

De conformidad con el artículo 54 de la Ley sobre Tráfico, Circulación de vehículos a motor y Seguridad Vial y el artículo 133 del Reglamento General de circulación, al ser prioritaria la señalización circunstancial, en este caso obra, sobre la señalización permanente no será preciso la supresión temporal de la señalización permanente en la zona de obras.

4. Situación transversal de la obra: La ocupación transversal de parte de la plataforma, a causa del desplazamiento de una obra móvil, se encontrará incluida en uno de los casos siguientes

- Obras situadas en el arcén

- Obras con ocupación parcial de un carril, de modo que permita la doble circulación con precauciones.

- Obras con ocupación de uno o varios carriles.

- Obras en el eje de la calzada.

En cada uno de estos casos habrá que considerar la clase de carretera, con una calzada y dos sentidos de circulación, así como, en determinados casos especiales, el tipo de obra que se quiere realizar.

Se desarrollarán los siguientes trabajos de señalización para la ocupación del lugar a realizar los trabajos (se adjunta croquis que define lo que a continuación se expone):

Señalización y protección: se efectuará la señalización exterior, de la vía pública y de los distintos accesos a la obra, en cada sentido de circulación, mediante:

- 2 Uds. TP-18,
- 1 Ud. TR-301 (60),
- 2 Uds. TR-305,
- 1 Ud. TP-17a,
- 1 Ud. TR-301 (40),
- 1 Ud. TR-500.
- 2 señalistas provistos de chalecos reflectantes y paletas TM-2.

Cerramiento y balizamiento del contorno de la ocupación mediante:

- 2 Uds. de vallas móviles (rojo/blanco),
- 3 uds. TB-2,
- 1 ud. TR-401a,
- Cinta plástica blanca/roja de señalización, con piquetas reflexivas,
- Conos TB-6 de 50 cms. Reflexivos, ó TB-7 ó TB-8.

La señalización elegida es la del listado que se ofrece a continuación, a modo informativo.

Señal. vial Cono de balizamiento TB-6
Señal. vial. (Manual) disco azul de paso prohibido. TM-2.
Señal. vial. (Manual) disco de stop o paso prohibido. TM-3.
Señal. vial. Fin de prohibiciones. TR-500. 90 cm de diámetro.
Señal. vial. Guirnalda de plástico TB-13
Señal. vial. Hito TB-11
Señal. vial. Luz ámbar intermitente.TL-2
Señal. vial. Paneles direccionales TB-2
Señal. vial. Paso obligatorio derecha. TR-401a. 90 cm de diámetro.
Señal. vial. Prohibido el adelantamiento TR-305. 90 cm de diámetro.
Señal. vial. Triangular peligro TP-17a. Estrechamiento calzada dcha.
Señal. vial. Triangular peligro TP-17b. Estrechamiento calzada izda.
Señal. vial. Triangular peligro TP-18. Obras 90 cm de lado.
Señal. vial. Triangular peligro TP-30. Escalón lateral 90 cm de lado
Señal. vial. Triangular peligro TP-50. Otros peligros 90 cm de lado.
Señal. vial. Velocidad máxima. TR-301. 90 cm de diámetro.

El contratista señalizará la zona de actuación según los croquis que se adjuntan a continuación. En el Plan de Seguridad y Salud podrá proponer aquellos sistemas de señalización o elementos que más se ajusten a sus procedimientos constructivos, sin que ello suponga una merma de la eficacia preventiva que en este Estudio Básico de Seguridad y Salud se propone.

DOCUMENTO NUM. 2

PLANOS

INDICE DE PLANOS:

1.- Situación.
2.- Tamaño y ubicación de señales y carteles
3.- Cimentaciones y postes.
4.- Detalles de composición de carteles.
5.- Señalización de intersecciones
6.- Señalización vertical en RVS´s.

ALICANTE

DIPUTACIÓN DE ALICANTE

EXCMA. DIPUTACIÓN PROVINCIAL DE ALICANTE

LEYENDA

RED DE LA DIPUTACION

- CARRETERAS SECTOR ALCOY
- CARRETERAS SECTOR ALICANTE
- CARRETERAS SECTOR BENISA
- CARRETERAS SECTOR ONDARA
- CARRETERAS SECTOR PEGO
- CARRETERAS SECTOR VILLAJOYOSA

SECTOR ALCOY

RED DE CARRETERAS PROVINCIALES DEL SISTEMA VIARIO VALENCIANO

NOMENCLATURA	DENOMINACIÓN	ORIGEN	FINAL	PK INICI	PK FINAL	LONGITUD (m)
CV-701	Beniarrés - L'Orxa	CV-705	L'Orxa	0+000	7+580	7.581.00
CV-703	Cocentaina - Muro (per l'Alquería d'Asnar)	N-340	CV-700	0+280	3+600	3.367.00
CV-704	Benimarfull - Benillup	CV-700	CV-710	0+000	4+160	4.124.00
CV-708	Planes - Almudaina (per Beniaitfaqui)	CV-700	CV-710	0+000	6+580	6.536.00
CV-709	Accés a Catamarruc	CV-700	Catamarruc	0+000	0+890	894.00
CV-711	Planes - Beniarrés (per la presa)	CV-700	CV-705	0+000	8+250	9.199.00
CV-754	Gorga - Fageca (per Quatretondeta)	CV-720	CV-720	0+000	10+720	10.475.00
CV-781	Penàgulla - Alcoleja	CV-785	CV-770	0+000	2+600	2.593.00
CV-785	Barranc de la Batalla - Port de Tudons (per Benifallim i Penàgulla)	N-340	CV-770	0+000	25+000	24.908.00
CV-786	Accés a La Sarga	CV-800	La Sarga	0+000	1+050	1.021.00
CV-787	Benifallim - Benilloba	CV-785	CV-70	0+000	5+700	5.695.00
CV-788	Camí dels Dubots	CV-70	CV-785	0+000	6+000	6.027.00
CV-794	Bocairent - Alcoi (per Marida)	València	CV-795	11+950	17+220	5.240.00
CV-795	Alcoi - Banyeres de Mariola	Alcoi	CV-81	2+590	23+215	20.265.00
CV-797	Alcoi - La Font Roja	N-340	La Font Roja	0+000	8+550	8.598.00
CV-780	Xixona - Benifallim (per La Torre les Maçanes)	CV-800	CV-785	13+800	22+520	8.655.00
CV-770	La Vila Joiosa - Carretera CV-70 (per Sella i Alcoleja)	N-332	CV-70	27+580	36+000	8.037.84
					Longitud total sector (km)	133.216

SECTOR ALICANTE

RED DE CARRETERAS PROVINCIALES DEL SISTEMA VIARIO VALENCIANO

NOMENCLATURA	DENOMINACIÓN	ORIGEN	FINAL	PK INICI	PK FINAL	LONGITUD (m)
CV-774	Busot - Xixona	CV-773	CV-800	0+000	10+400	10.341.00
CV-776	Busot - Les Coves de Canelobre	CV-774	Les Coves	0+000	2+870	2.858.00
CV-777	El Campello - Busot	N-332	CV-773	0+000	6+450	6.435.00
CV-780	Xixona - Benifallim (per La Torre les Maçanes)	CV-800	CV-785	0+000	13+800	13.787.00
CV-798	Ibi - Tibi	A-7	CV-810	1+450	11+510	10.205.00
CV-810	Xixona - CV-805 (Ibi - Maigmó)	Xixona	CV-805	1+300	12+490	11.194.00
CV-818	N-332 - Tànger (per la Llar Provincial)	N-332	CV-821	0+000	2+730	2.725.00
CV-819	Tànger - Montnegre	CV-821	Montnegre	0+000	7+210	7.177.00
CV-824	Sant Vicent del Raspeig - A-31 L'Alcoraia (per La Canyada)	A-77	A-31	0+000	12+620	12.759.00
CV-849	Torrellano - L'Altet	N-340	N-332	0+000	6+920	7.763.00
CV-851	Ronda Sud d'Elx - N-332 (per Asprella i Bassars)	CV-865	N-332	19+470	26+403	6.836.00
					Longitud total sector (km)	92.080

SECTOR BENISA

RED DE CARRETERAS PROVINCIALES DEL SISTEMA VIARIO VALENCIANO

NOMENCLATURA	DENOMINACIÓN	ORIGEN	FINAL	PK INICI	PK FINAL	LONGITUD (m)
CV-737	El Poble Nou de Benitatxell - Carretera Teulada-Moraira	CV-740	CV-743	0+000	2+950	3.003.00
CV-740	Teulada - Xàbia (pel Poblenou de Benitatxell)	N-332	CV-734	0+000	11+770	11.697.00
CV-741	Teulada - CV-745 (per Benimarco)	CV-740	CV-745	0+000	4+040	4.061.00
CV-743	Teulada - Moraira	CV-740	CV-746	0+000	5+680	5.771.00
CV-745	Xaló - La Fustera (per Senija)	CV-750	CV-746	0+000	16+240	15.969.00
CV-746	Calp - Moraira	Calp	CV-743	0+000	10+660	10.993.00
CV-747	Camí de Camalaada des de Xàbia	CV-740	CV-742	0+000	4+600	4.674.00
CV-748	Gata de Gorgos - Llíber	N-332	CV-745	0+000	9+370	9.220.00
CV-749	Xaló - Benissa (per Bèrnia)	CV-750	CV-750	0+000	27+310	26.971.00
CV-750	Parcent - Benissa (per Alcalalí i Xaló)	CV-715	N-332	0+000	11+540	11.472.00
					Longitud total sector (km)	103.431

SECTOR ONDARA

RED DE CARRETERAS PROVINCIALES DEL SISTEMA VIARIO VALENCIANO

NOMENCLATURA	DENOMINACIÓN	ORIGEN	FINAL	PK INICI	PK FINAL	LONGITUD (m)
CV-723	Dénia - Ayesana (pels Poblets)	Dénia	N-332a	0+290	9+190	8.855.00
CV-729	Sagra - El Verger	CV-715	CV-732	0+000	8+800	8.915.00
CV-730	Dénia - El Molinell	Dénia	N-332	5+130	12+000	7.023.00
CV-731	Orba - Ondara (per Benidoleig)	CV-715	N-332	0+000	9+090	8.993.00
CV-732	Beniarbeig - Gata de Gorgos	CV-729	N-332	0+000	8+090	8.168.00
CV-733	Pedreguer - Benidoleig	CV-731	CV-720	0+000	5+760	5.705.00
CV-735	Xàbia - La Xara (per Jesús Pobre)	Xàbia	CV-724	0+000	11+160	11.203.00
CV-738	Gata de Gorgos - Jesús Pobre	CV-734	CV-735	0+820	3+440	2.575.00
CV-742	Xàbia - Cap de la Nau	CV-740	Cap de la Nau	0+000	11+420	11.656.00
CV-728	Pego - El Ràfol d'Almúnia	CV-715	CV-729	0+000	3+770	3.770.00
					Longitud total sector (km)	76.863

SECTOR PEGO

RED DE CARRETERAS PROVINCIALES DEL SISTEMA VIARIO VALENCIANO

NOMENCLATURA	DENOMINACIÓN	ORIGEN	FINAL	PK INICI	PK FINAL	LONGITUD (m)
CV-678	Pego - Platja Oliva	CV-700	Vallinoia	0+000	5+480	5.480.00
CV-712	Margarida (Planes) - Pego (per la Vall d'Alcalà i La Vall d'Ebo)	CV-700	CV-715	0+000	27+300	27.215.00
CV-713	Margarida (Planes) - Tollos	CV-712	CV-720	0+000	7+020	6.897.00
CV-714	Benissili - Alpatró	CV-700	CV-700	0+000	3+350	3.353.00
CV-716	Accés a Benirrama	CV-700	La Vall de la Gallinera	0+000	0+850	850.00
CV-717	Accés a Forna	CV-700	Forna	0+000	2+960	3.016.00
CV-718	Orba - Fontilles	CV-715	CV-721	0+000	2+480	2.473.00
CV-719	Murla - Benigembla	CV-715	CV-720	0+000	4+880	4.938.00
CV-720	Castell de Castell - Parcent	CV-752	CV-715	23+280	38+370	15.090.00
CV-721	Orba - La Vall de Laguar	CV-715	Benimaurell	0+000	7+940	7.910.00
CV-727	Els Marells - CV-678	CV-700	CV-678	0+000	2+140	2.097.00
CV-728	Pego - El Ràfol d'Almúnia	CV-715	CV-729	3+770	9+380	5.576.00
CV-752	Tàrbena - Castell de Castells	CV-715	CV-720	0+000	11+920	11.959.00
					Longitud total sector (km)	96.854

SECTOR VILLAJOYOSA

RED DE CARRETERAS PROVINCIALES DEL SISTEMA VIARIO VALENCIANO

NOMENCLATURA	DENOMINACIÓN	ORIGEN	FINAL	PK INICI	PK FINAL	LONGITUD (m)
CV-751	L'Alfàs del Pi - Carretera Altea-La Nucia	L'Alfàs del Pi	CV-760	0+000	3+980	4.356.00
CV-753	El Racó de l'Olx - N-332 (per l'Albir)	CV-766	N-332	0+000	3+600	3.731.00
CV-756	Accés a l'Abdet	CV-70	L'Abdet	0+000	1+350	1.336.00
CV-757	Accés a Beniardà	CV-70	Beniardà	0+400	1+990	1.590.00
CV-758	Benidorm - Orxeta (per Finestrat)	CV-70	CV-770	0+030	13+920	13.850.00
CV-759	La Vila Joiosa - Finestrat	La Vila Joiosa	CV-767	0+900	7+150	6.042.00
CV-760	Altea - La Nucia	Altea	CV-715	0+000	7+760	7.999.00
CV-761	Variant de Finestrat	CV-758	CV-758	0+000	0+600	592.00
CV-767	Finestrat - La Cala	CV-758	N-332	0+000	5+880	6.048.00
CV-768	Accés a Benifato	CV-70	Benifato	0+000	0+440	445.00
CV-770	La Vila Joiosa - Carretera CV-70 (per Sella i Alcoleja)	N-332	CV-70	1+650	27+580	26.031.16
CV-778	Relleu - Port de Tudons	CV-782	CV-770	0+465	10+425	8.989.00
CV-782	Relleu - La Torre de les Maçanes	CV-775	CV-780	0+000	13+600	15.228.00
					Longitud total sector (km)	96.207

EXCMA. DIPUTACION PROVINCIAL DE ALICANTE DEPARTAMENTO DE CARRETERAS	LOS INGENIEROS AUTORES DEL PROYECTO SERGIO TORREGROSA LUNA I.T.O.P. / JAVIER COBELA PUIG I.T.O.P. / MIGUEL I. ALFARO SORIANO I.T.O.P. / MIGUEL CARDONA IVARS I.T.O.P.	ESCALA / GRAFICA	PLIEGO DE MEJORA DE LA SEÑALIZACIÓN VERTICAL DE LA RED VIARIA PROVINCIAL. (DEMARCACIÓN NORTE). AÑO 2020	NUM. 1 1 de 1	DESIGNACIÓN SITUACION	FECHA AGOSTO 2.019

TAMAÑO DE LAS SEÑALES

E= 1:50

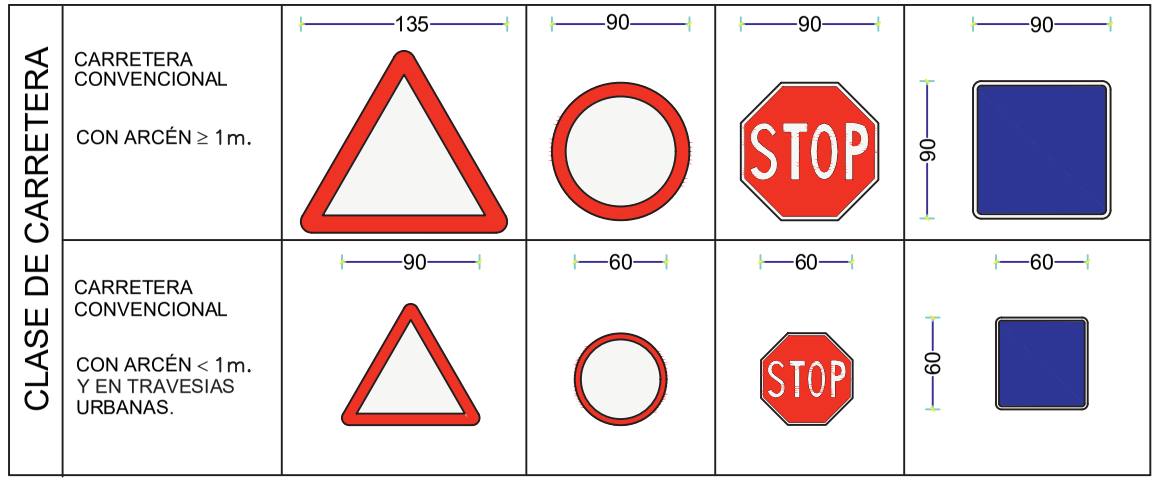

TAMAÑO DE LOS CARTELES

E= 1:25

Los carteles flecha solo podrán tener las alturas y longitudes siguientes:

h						
250	300	350	400	450	500	550

L						
700	950	1200	450	1700	1950	2200

Relación (h,l) :

h	250	300	350	400	450	500	550
l	163	196	229	261	294	327	359

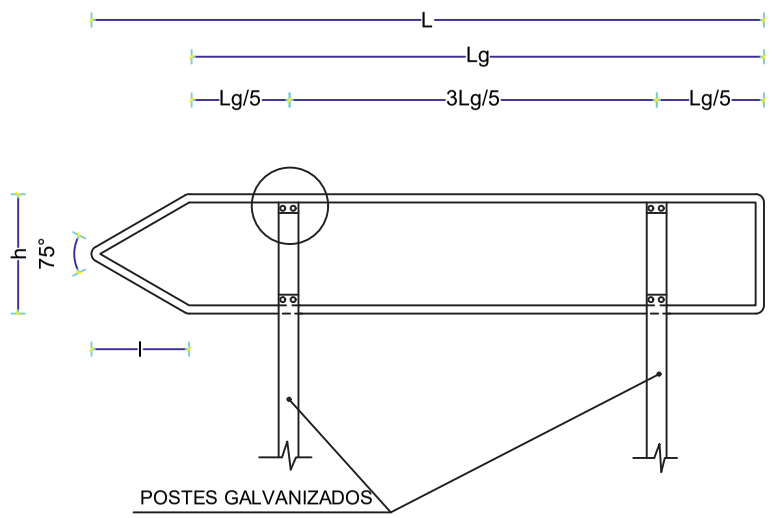

COLOCACIÓN TRANSVERSAL Y EN ALTURA DE SEÑALES Y CARTELES

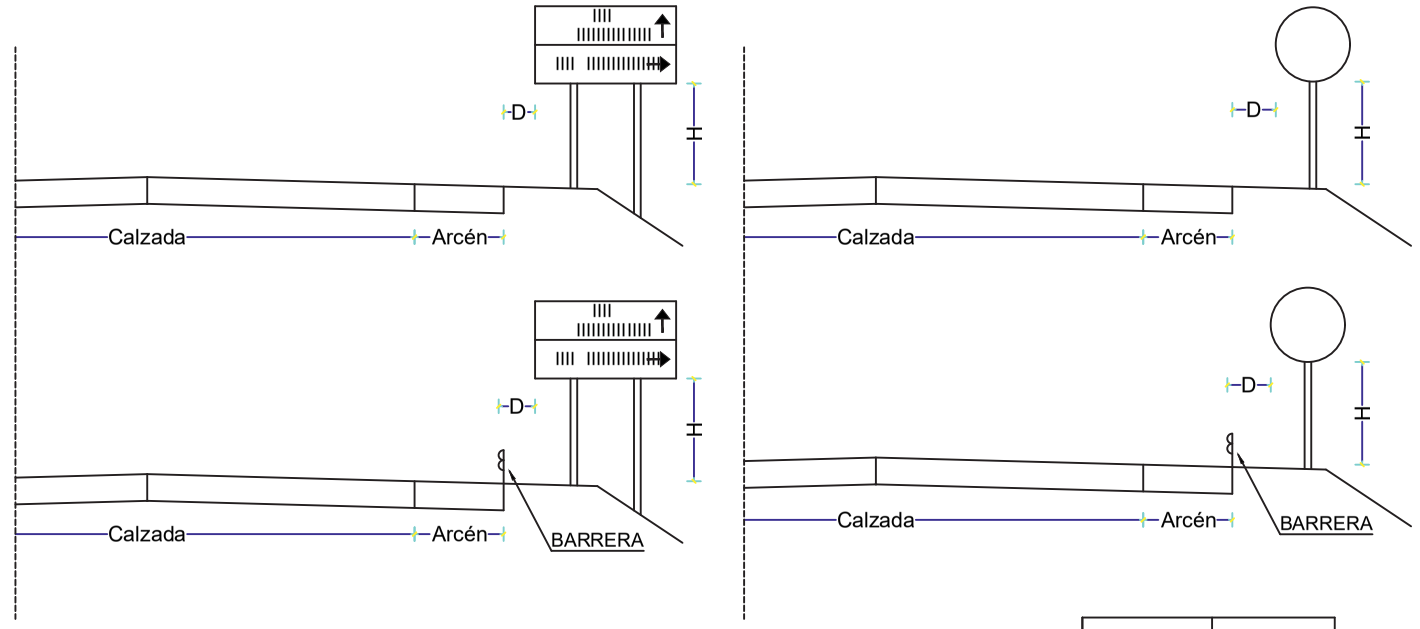

Nota:

Con restricciones de espacio (por ejemplo, junto a una barrera rígida), el borde más próximo de la señal se podrá colocar a un mínimo de 0.5m del borde de la restricción más próxima a la calzada.

	D	H
CARRETERA CONVENCIONAL, CON ARCEN ≥1m.	Mínimo 0.5m	1.8m.
CARRETERA CONVENCIONAL, CON ARCEN <1m.	Mínimo 0.5m	1.8m.
ZONA URBANA	———	2.2m. (Sobre acera)
ZONA URBANA CON BÁCULOS DE ILUMINACION JUNTO A BORDILLO	———	2.2m. (Sobre acera)

SEÑAL DE ADVERTENCIA DE PELIGRO DE TRÁFICO CICLISTA INTENSO

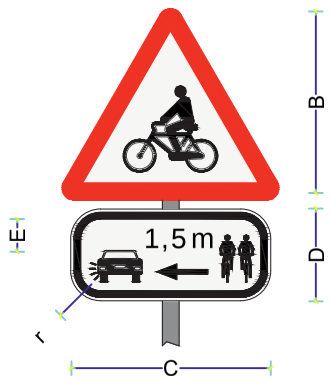

	r	B	C	D	E
Arcén<1m	5	73	85/90	30	10
Arcén≥1m	5	109	120	45	14

CARTEL IDENTIFICATIVO DE CARRETERA

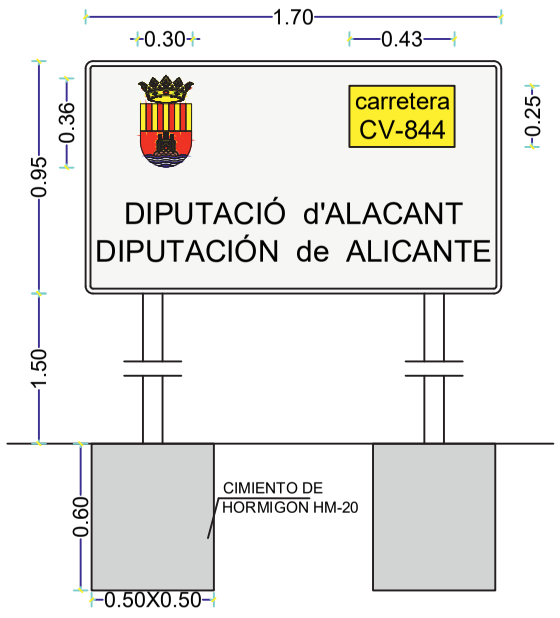

HITO KILOMÉTRICO

1. Los hitos kilométricos se colocarán únicamente en la margen derecha de la carretera (sentido ascendente).
2. Se colocarán dos hitos por poste, orientados uno para cada sentido de la circulación.
3. La altura libre del hito será de 1 m con respecto a la carretera, sin contar el cajetín.
4. Las placas complementarias del titular de la vía incluirán el escudo oficial de la Diputación de Alicante, en color.

Respecto al texto:

a. Cuando la zona sea castellano parlante, el texto será en castellano (Consellería d'Obres Públiques, mayo 1991) y en mayúsculas: **DIPUTACIÓN DE ALICANTE . Esta placa se colocará, al menos, visible en el sentido de avance de los kilómetros, pudiéndose duplicar a ambos sentidos.**

b. Cuando la zona sea valenciano parlante, el texto será bilingüe (Consellería d'Obres Públiques, mayo 1991) para lo que se instalarán dos placas complementarias en cada poste:

i. En los hitos de los kilómetros impares el texto visible en sentido ascendente será en mayúsculas: DIPUTACIÓ D'ALACANT ; y en sentido descendente: DIPUTACIÓN DE ALICANTE (Ministerio de Fomento 8.1–IC, 2014).

ii. En los hitos de los kilómetros pares, el orden será a la inversa.

HITO MIRIAMÉTRICO

EXCMA. DIPUTACION PROVINCIAL DE ALICANTE DEPARTAMENTO DE CARRETERAS	LOS INGENIEROS AUTORES DEL PROYECTO SERGIO TORREGROSA LUNA I.T.O.P. · JAVIER COBELA PUIG I.T.O.P. · MIGUEL I. ALFARO SORIANO I.T.O.P. · MIGUEL CARDONA IVARS I.T.O.P.	ESCALA: VARIAS · GRAFICA	PROYECTO DE: MEJORA DE LA SEÑALIZACION VERTICAL DE LA RED VIARIA PROVINCIAL. (NORTE). AÑO 2020	NUM. 2 1 de 2	DESIGNACIÓN: DIMENSIONES Y UBICACION DE SEÑALES Y CARTELES	FECHA: AGOSTO 2.019

COLOCACIÓN TRANSVERSAL Y EN ALTURA DE PANELES DIRECCIONALES

SIMPLE

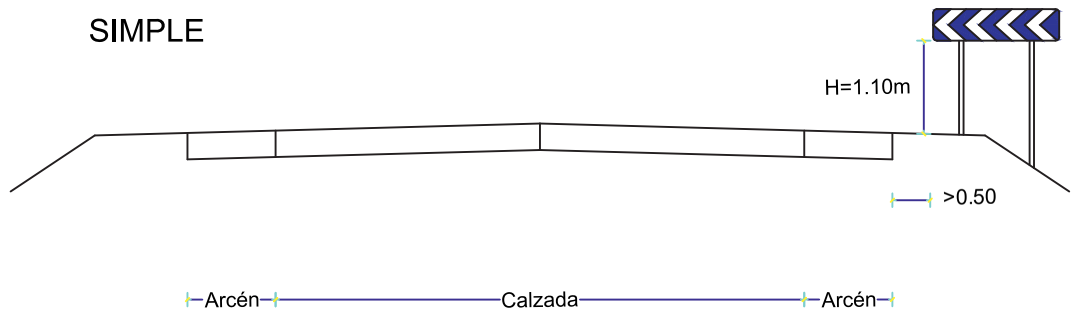

DOBLE

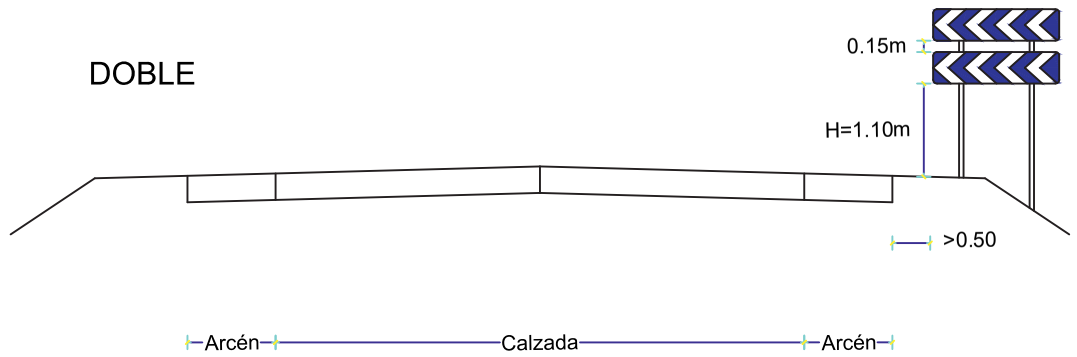

TRIPLE

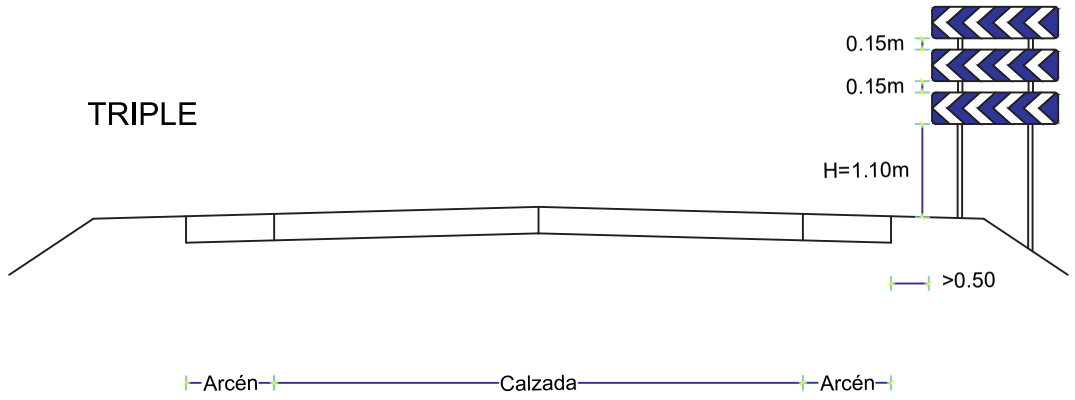

Nota:
H Será la suficiente, para que el primer panel de la curva sea visible a las siguientes distancias:

Tipo de panel	Visibilidad mínima
Sencillo	100m.
Doble	140m.
Triple	170m.

DETALLE IMPLANTACIÓN DEL PRIMER PANEL DIRECCIONAL

DIMENSIONES DE PANELES

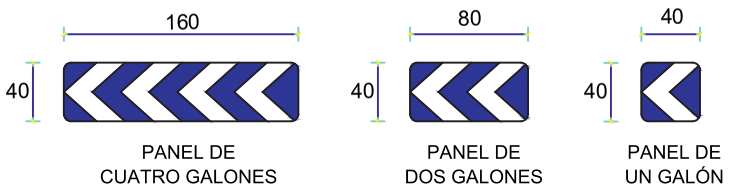

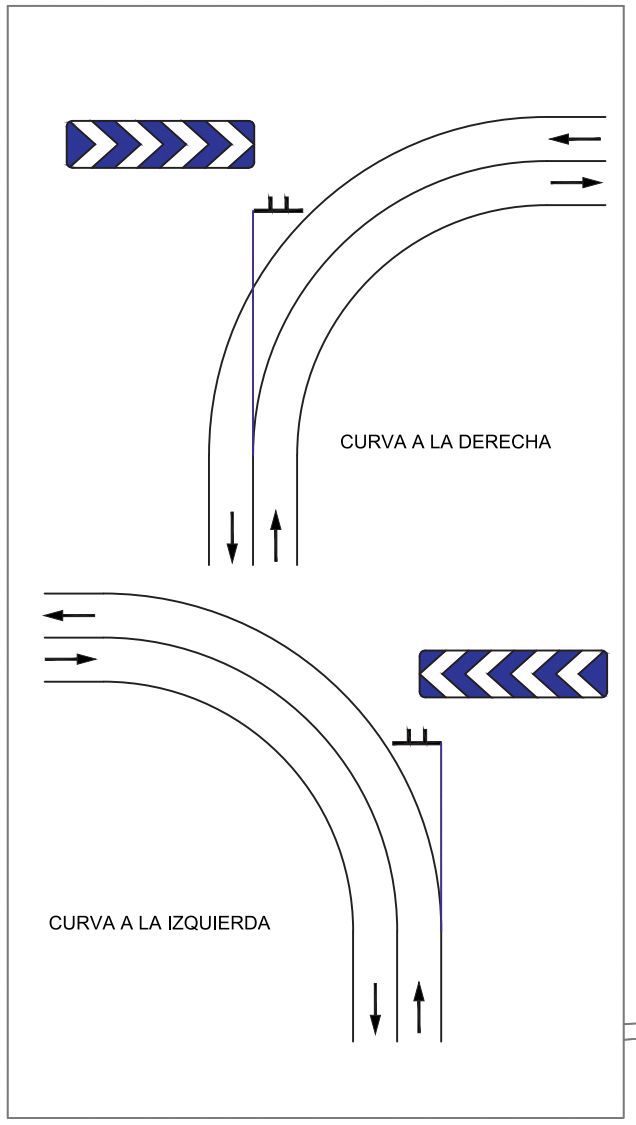

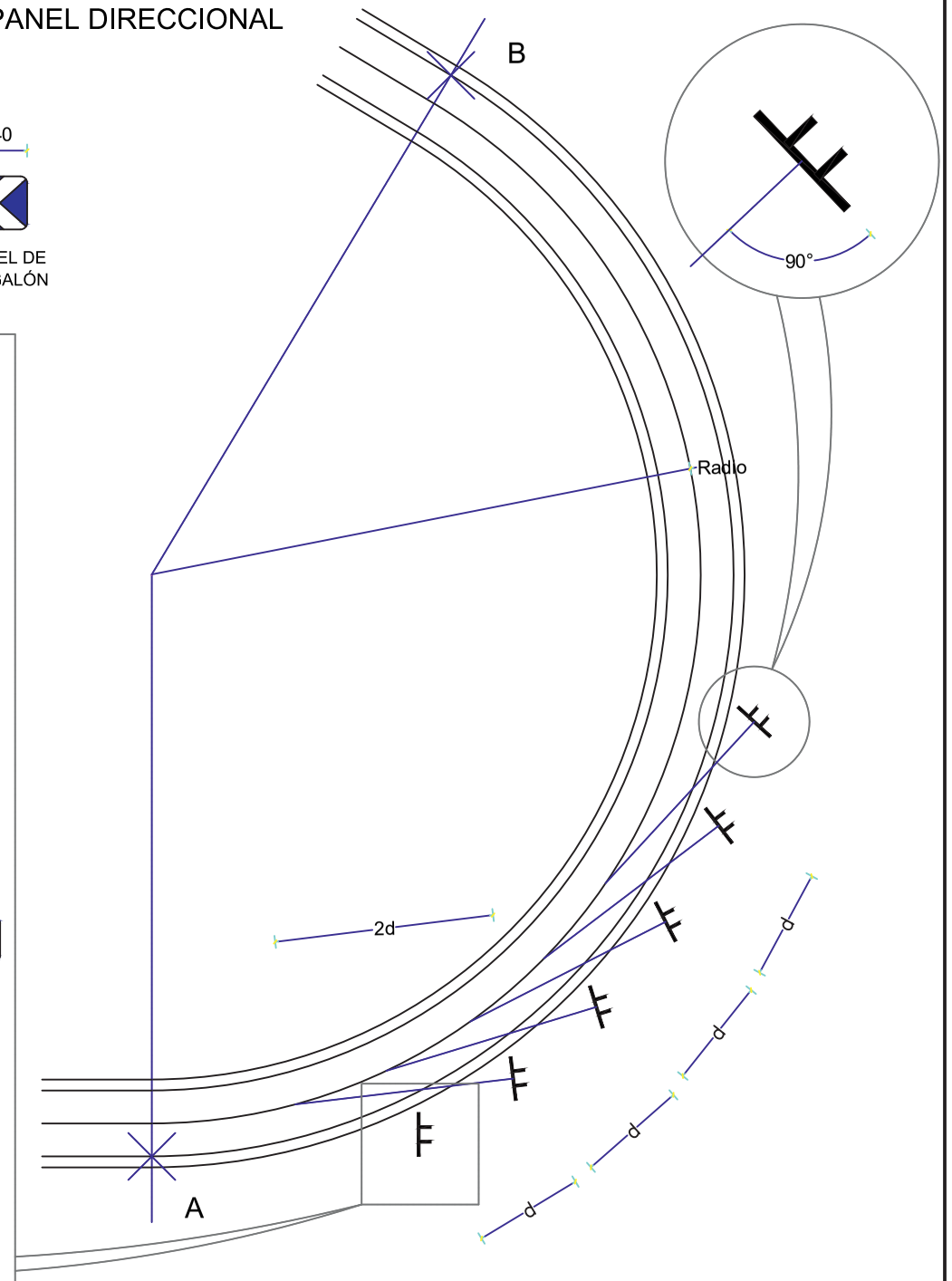

1º)-Obtención del radio de la curva mediante la fórmula:

$$\text{Radio (en metros)} = \frac{50}{\text{D (metros)}}$$

Cálculo del Radio mediante cuerda (cinta)

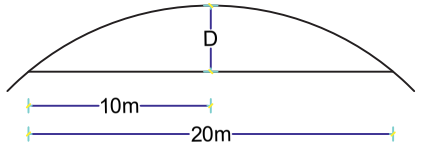

2º)-La distancia mínima entre paneles será "d" siendo "d" el mayor de :
* d=R/10m (d=R/15m para paneles de un galón).
* d=6m (4m si se trata de paneles de un galón).

3º)-Número de paneles:

$$\text{Nº de Paneles} = \left(\frac{\text{Desarrollo de la curva de A a B}}{d}\right) - 4$$

En cualquier caso se dispondrán un mínimo de 3 paneles en la curva o 4 si se trata de paneles de un galón.

EXCMA. DIPUTACION PROVINCIAL DE ALICANTE DEPARTAMENTO DE CARRETERAS	LOS INGENIEROS AUTORES DEL PROYECTO SERGIO TORREGROSA LUNA I.T.O.P. · JAVIER COBELA PUIG I.T.O.P. · MIGUEL I. ALFARO SORIANO I.T.O.P. · MIGUEL CARDONA IVARS I.T.O.P.	ESCALA / GRAFICA SIN ESCALA	PROYECTO DE: MEJORA DE LA SEÑALIZACION VERTICAL DE LA RED VIARIA PROVINCIAL. (NORTE). AÑO 2020	NUM. 2 2 de 2	DESIGNACIÓN DIMENSIONES Y UBICACION DE SEÑALES Y CARTELES	FECHA AGOSTO 2.019

TIPOS DE SEÑALES

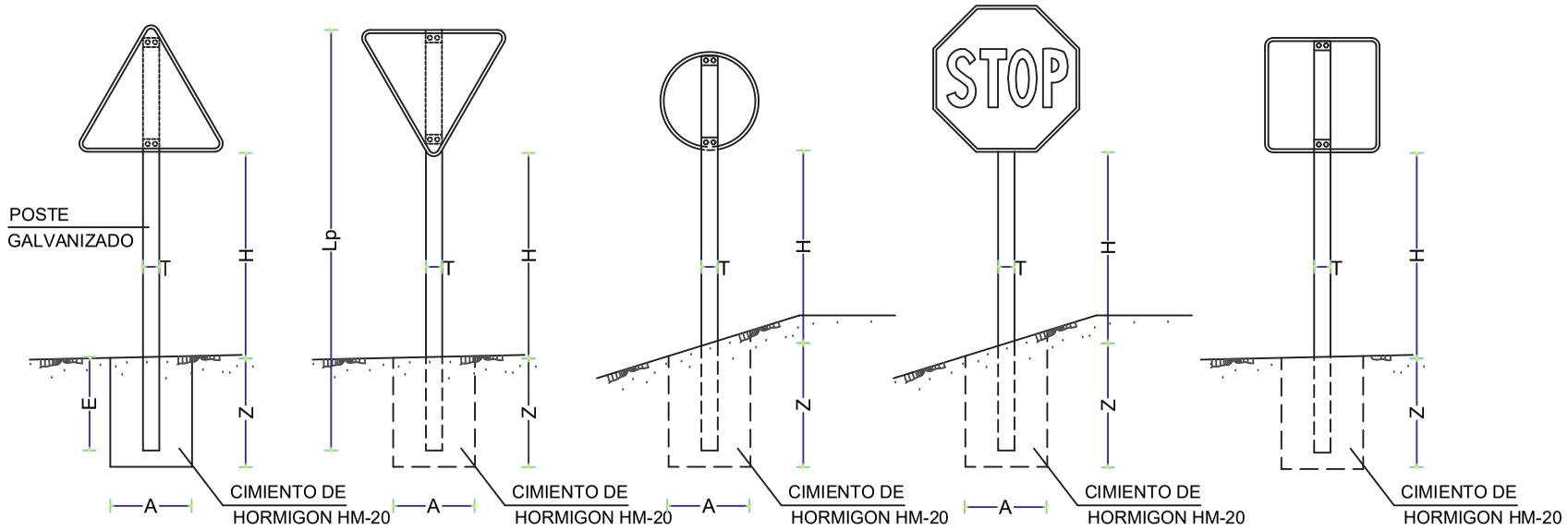

FLECHAS DE DIRECCION

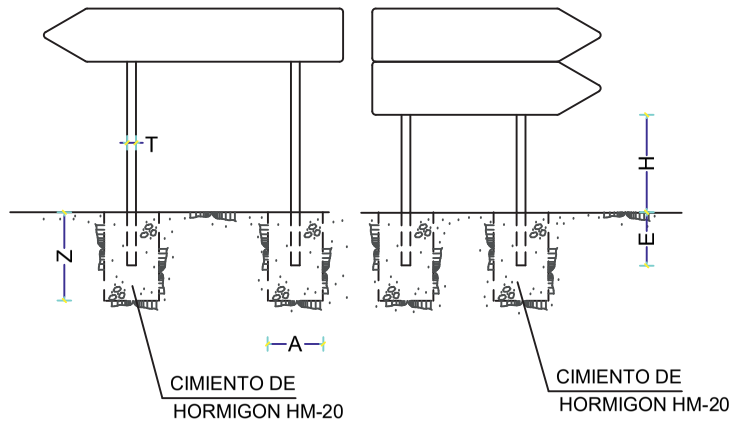

POSTE DE DOS SENALES

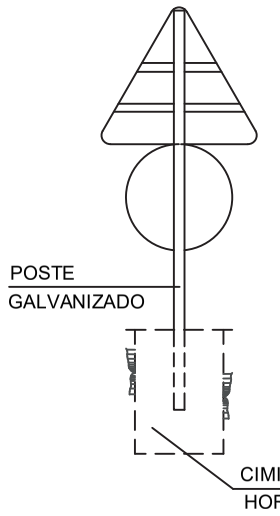

ALZADO LATERAL

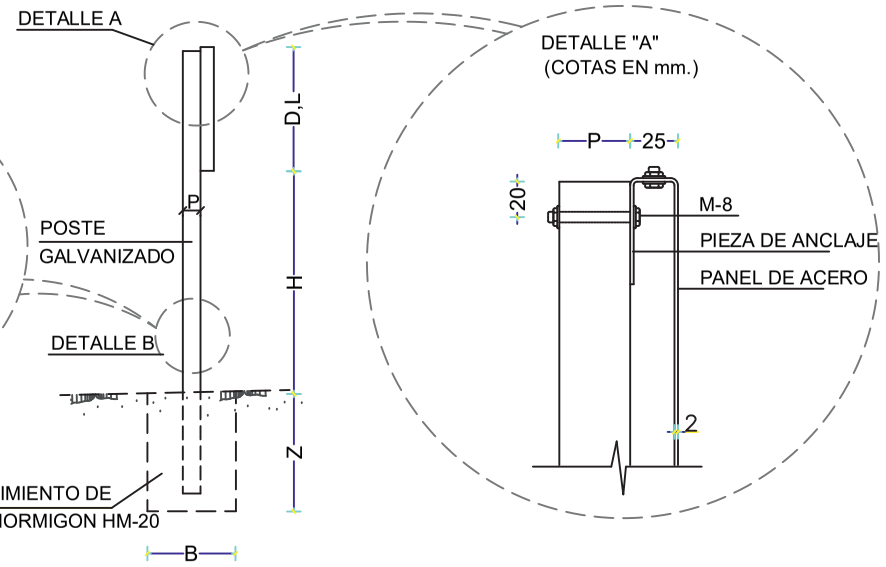

SEÑAL (Dimensiones en cm.)	H. DE SEÑAL	LONG. POSTE	DIMENSIONES DEL POSTE			DIMENSIONES CIMENTACIÓN				EMPOTRAM.	VOL.HORM.CIMEN
	H (m.)	Lp (m.) (Minimo)	T (mm)	P (mm)	e (mm)	A (cm)	B (cm)	Z (cm)	TIPO (I - III)	E (cm)	(m3)
TRIANGULAR L=90	1,8	3,0	80	40	2	50	50	50	I	40	0,125
TRIANGULAR L=135	1,8	3,6	100	50	3	50	50	60	II	50	0,150
CIRCULAR D=60	1,8	2,8	80	40	2	50	50	50	I	40	0,125
CIRCULAR D=90	1,8	3,2	100	50	3	50	50	60	II	50	0,150
CUADRADA. L=60	1,8	2,8	80	40	2	50	50	50	I	40	0,125
CUADRADA L=90	1,8	3,2	100	50	3	50	50	60	II	50	0,150
OCTOGONAL D=60	1,8	2,8	80	40	2	50	50	50	I	40	0,125
OCTOGONAL D=90	1,8	3,2	100	50	3	50	50	60	II	50	0,150
2 CIRCUL. D=60	1,8	3,5	80	40	2	50	50	60	II	50	0,150
2 CIRCUL. D=90	1,8	4,2	100	60	4	70	70	70	IV	60	0,343
TRIANG. L=90+CIRCUL. D=60	1,8	3,7	80	40	2	50	50	60	II	50	0,150
TRIANG.L=135+CIRCU. D=90	1,8	4,5	100	60	4	70	70	70	IV	60	0,343
TRIANG. L=90+CUADR.L=60	1,8	3,7	80	40	2	50	50	60	II	50	0,150
TRIANG.L=135+CUADR.L=90	1,8	4,5	100	60	4	70	70	70	IV	60	0,343
1 FLECHA, ó 2 FLECHAS SUPERPUESTAS	VARIABLE	VARIABLE	80	40	2	50	50	50	I	40	2 X 0,125
3 ó MÁS FLECHAS SUPERPUESTAS	VARIABLE	VARIABLE	100	50	3	50	50	60	II	50	2 X 0,150
1 PANEL DIREC. 160x40 (cuatro galones)	1,1	2 X 1,9	80	40	2	50	50	50	I	40	2 X 0,125
2 PANELES DIREC. 160x40 SUPERPUESTOS	1,1	2 X 2,6	80	40	2	50	50	60	II	50	2 X 0,150
3 PANELES DIREC. 160x40 SUPERPUESTOS	1,1	2 X 3,2	100	60	4	70	70	70	IV	60	2 X 0,343
PANEL DIRECCIONAL 80x40 (dos galones)	1,1	1,9	80	40	2	50	50	50	I	40	0,125
PANEL DIRECCIONAL 40x40 (un galón)	1,1	1,9	80	40	2	50	50	50	I	40	0,125
BALIZA DE BORDE 80x25	0,6	1,8	80	40	2	50	50	50	I	40	0,125
HITO KILOMÉTRICO	1,0	2,0	80	40	2	50	50	50	I	40	0,125

PANEL DE CUATRO GALONES | PANEL DE DOS GALONES | PANEL DE UN GALÓN | BALIZA DE BORDE

Franjas de material retro reflectante blanco de clase RA2 sobre fondo color azul clase NR.

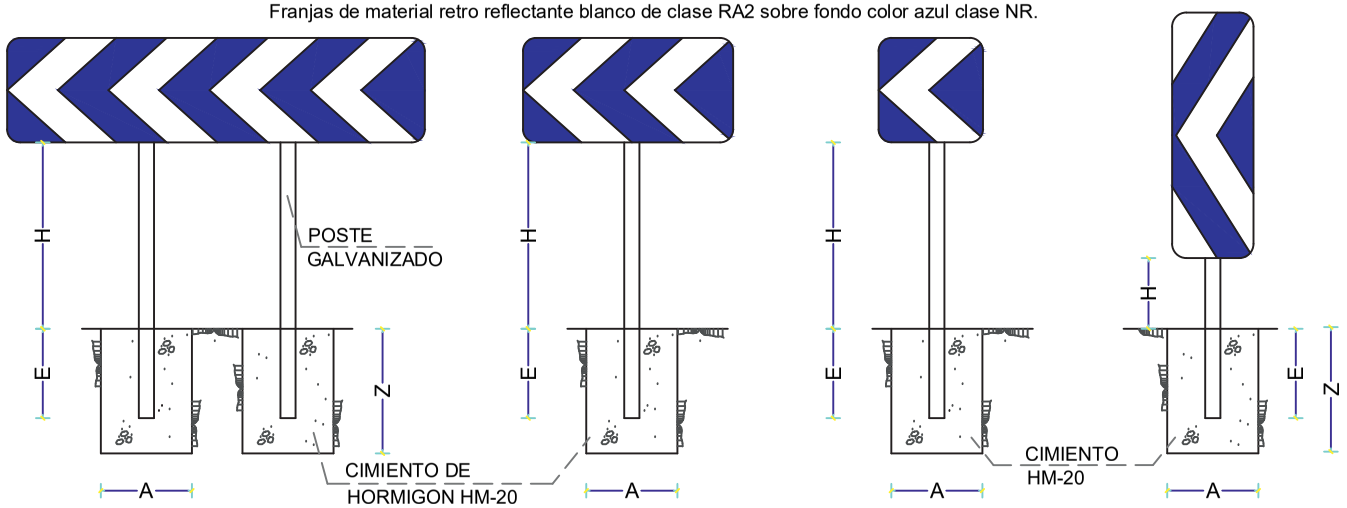

EXCMA. DIPUTACION PROVINCIAL DE ALICANTE DEPARTAMENTO DE CARRETERAS	LOS INGENIEROS AUTORES DEL PROYECTO SERGIO TORREGROSA LUNA I.T.O.P. · JAVIER COBELA PUIG I.T.O.P. · MIGUEL I. ALFARO SORIANO I.T.O.P. · MIGUEL CARDONA IVARS I.T.O.P.	ESCALA / GRAFICA SIN ESCALA	PROYECTO DE: MEJORA DE LA SEÑALIZACION VERTICAL DE LA RED VIARIA PROVINCIAL. (NORTE). AÑO 2020	NUM. 3 1 de 2	DESIGNACIÓN CIMENTACIONES Y POSTES	FECHA AGOSTO 2.019

ESQUEMA DE CARTEL

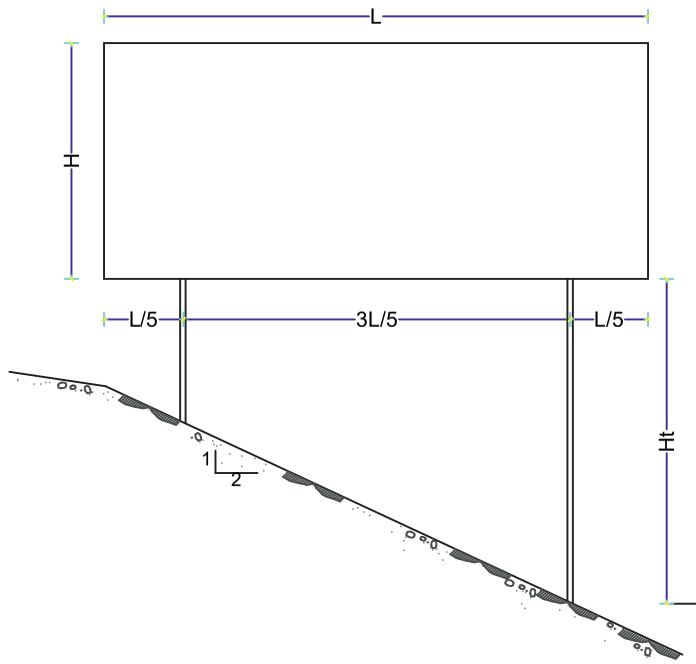

CARTEL CON PERFIL DE ACERO

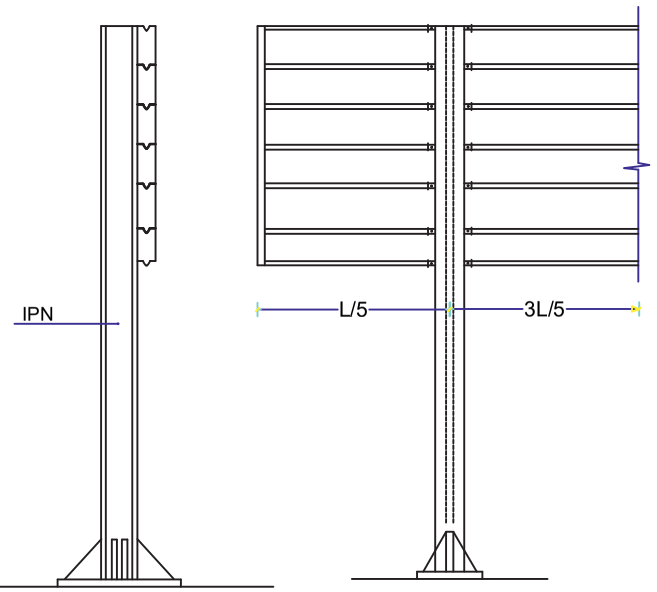

CUADRO DE DIMENSIONES DE CIMENTACIONES

Altura cartel H (m)	Longitud cartel L (m)	Altura s/terreno máxima Ht (m)	A (ancho) A (m)	B (largo) B (m)	Z(profundidad) Z (m)	Vol. Hormigón (m3)	Anclajes (mm.)	L. anclaje E(mm.)	Peso Placa (Kg)	IPN	Peso IPN (Kg/m)
1,50	1,50	3,00	0,60	0,90	1,00	0,54	4Ø20	700	14,01	100	8,32
	2,00	3,00	0,70	0,90	1,00	0,63	4Ø20	700	14,01	100	8,32
	2,50	3,50	0,90	1,00	1,00	0,90	4Ø20	700	14,67	120	11,20
2,00	2,00	3,00	0,90	1,00	1,00	0,90	4Ø20	700	14,67	120	11,20
	2,50	3,50	0,90	1,00	1,30	1,17	4Ø20	700	15,36	140	14,40
	3,00	3,50	1,00	1,00	1,30	1,30	4Ø20	700	15,36	140	14,40
	3,50	4,00	1,00	1,00	1,30	1,30	4Ø20	700	16,09	160	17,90
2,50	2,50	3,00	1,00	1,00	1,30	1,30	4Ø20	700	15,36	140	14,40
	3,00	3,00	1,00	1,30	1,30	1,69	4Ø20	700	16,09	160	17,90
	3,50	3,50	1,00	1,30	1,30	1,69	4Ø20	700	16,86	180	21,90
	4,00	4,00	1,00	1,50	1,50	2,25	4Ø20	700	16,86	180	21,90
3,00	3,00	3,50	1,00	1,30	1,50	1,95	4Ø20	700	16,86	180	21,90
	3,50	4,00	1,20	1,50	1,50	2,70	4Ø20	700	17,66	200	26,30
	4,00	4,00	1,20	1,50	1,80	3,24	4Ø20	700	17,66	200	26,30
3,50	3,50	4,00	1,20	1,50	1,80	3,24	4Ø20	700	17,66	200	26,30
	4,00	4,00	1,20	1,50	1,80	3,24	4Ø30	850	31,35	240	36,20
4,00	4,00	4,00	1,40	1,50	1,80	3,78	4Ø30	850	31,35	240	36,20

NOTA:
ESTE CUADRO DE DIMENSIONES ES EL RESULTANTE DE APLICAR LAS HIPOTESIS DE CALCULO REFERIDAS EN ANEJO CORRESPONDIENTE.

CIMENTACION Y ANCLAJE

ALZADO

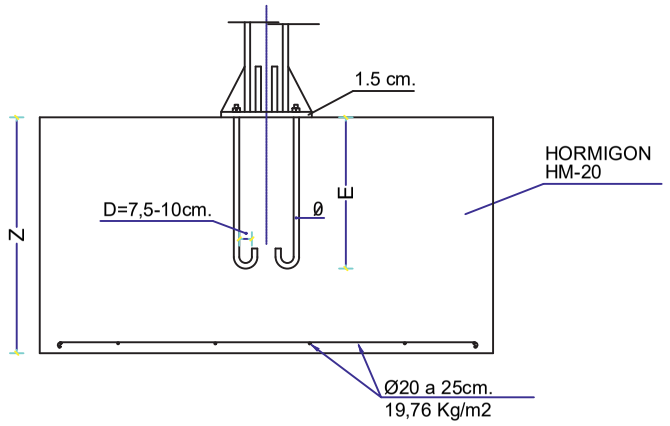

PLANTA

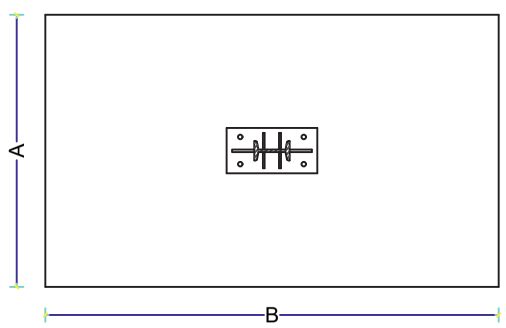

DETALLE DE UNION DE PERFILES
AL SOPORTE
COTAS EN mm.

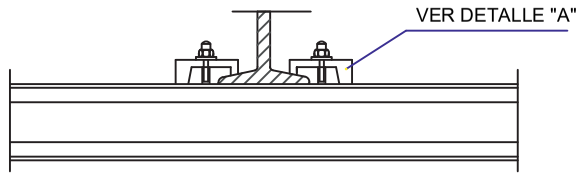

PLACA DE ANCLAJE
Y RIGIDIZADORES
COTAS EN mm.

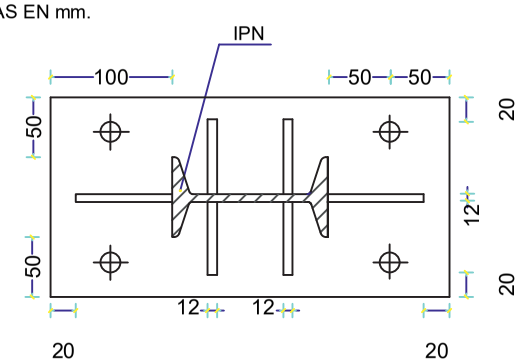

DETALLE "A"
COTAS EN mm.

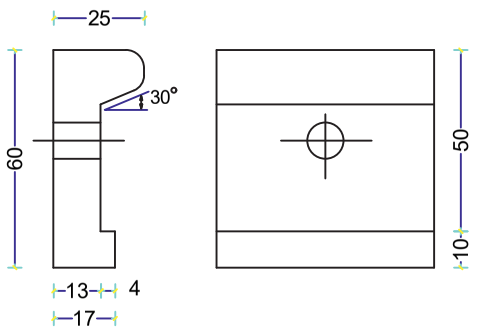

PERFIL DE ACERO
GALVANIZADO
COTAS EN mm.

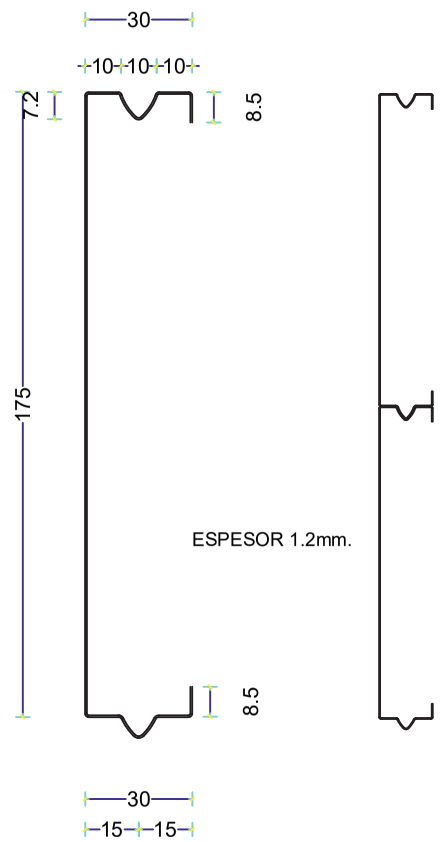

DETALLE DE SUJECION Y ENCAJE
DE LOS PERFILES
COTAS EN mm.

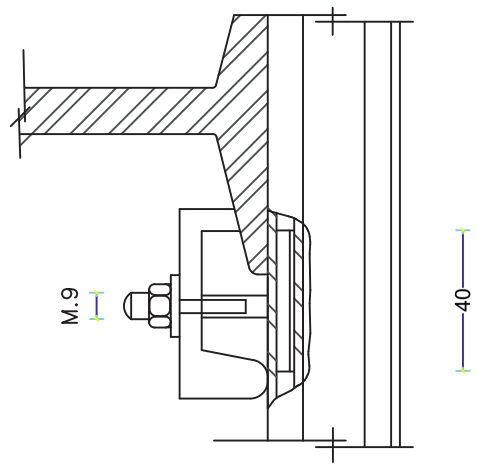

ALTURA BÁSICA DE LETRA (EN MM.)

TIPO DE VÍA / TIPO DE SEÑAL	CARRETERA CON ARCENES		CARRETERAS SIN ARCENES
	ARCÉN > 1m	ARCÉN < 1m	
PREAVISO Y S. DE POBLADO	200	150	150
CONFIRMACIONES Y SEÑALES DE DESTINO	150	120	100
PANELES COMPLEMENTARIOS	150	100	70

EXCMA. DIPUTACION PROVINCIAL DE ALICANTE DEPARTAMENTO DE CARRETERAS	LOS INGENIEROS AUTORES DEL PROYECTO SERGIO TORREGROSA LUNA I.T.O.P. / JAVIER COBELA PUIG I.T.O.P. / MIGUEL I. ALFARO SORIANO I.T.O.P. / MIGUEL CARDONA IVARS I.T.O.P.	ESCALA GRAFICA 0	PROYECTO DE: MEJORA DE LA SEÑALIZACION VERTICAL DE LA RED VIARIA PROVINCIAL. (NORTE). AÑO 2020	NUM. 3 2 de 2	DESIGNACIÓN CIMENTACIONES Y POSTES	FECHA AGOSTO 2.019

FLECHAS SOBRE CARRIL

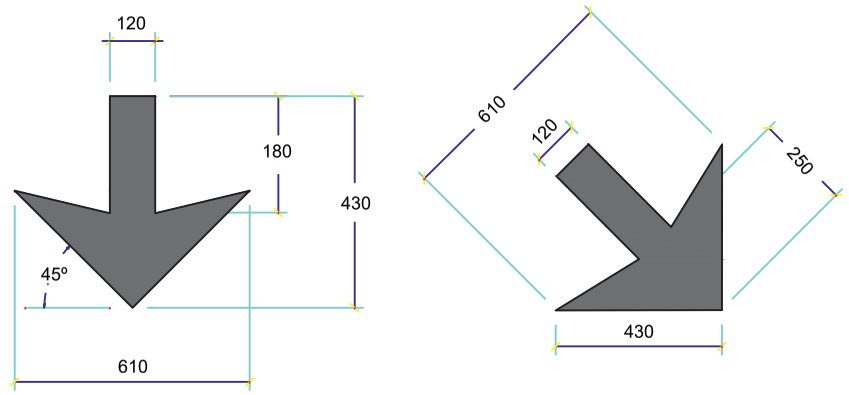

SEPARACION CON ORLA

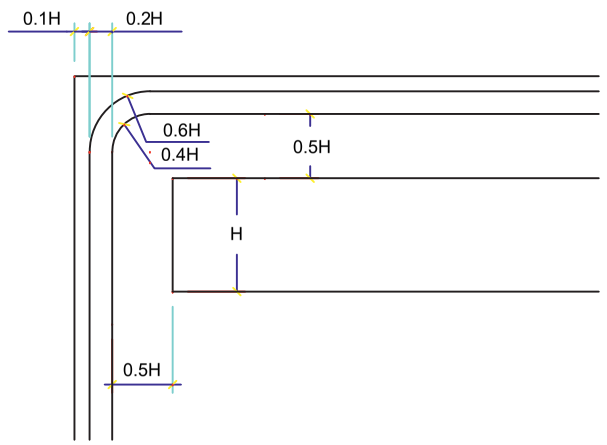

SEPARACION ENTRE LINEAS

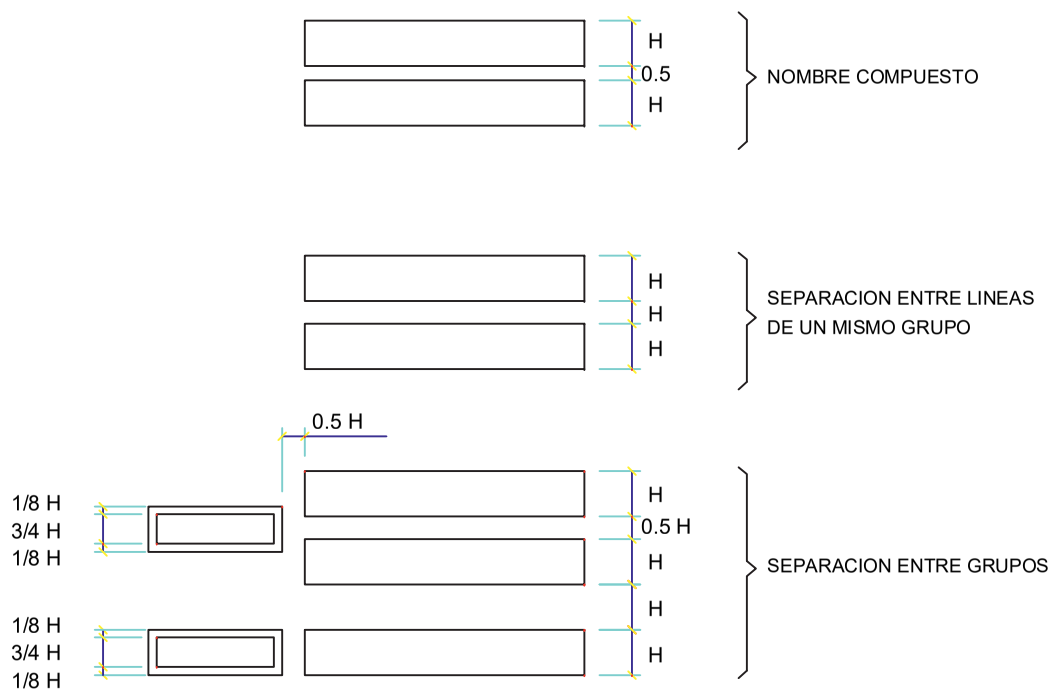

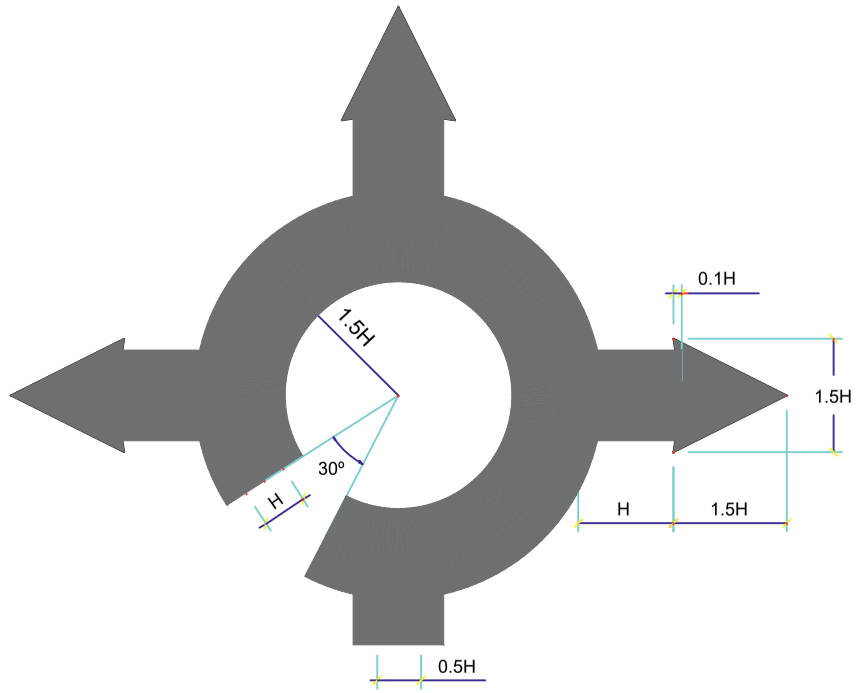

H= ALTURA DE LETRA MAS ALTA DEL CARTEL

PREAVISO DE GLORIETA

FLECHA DE PREAVISO

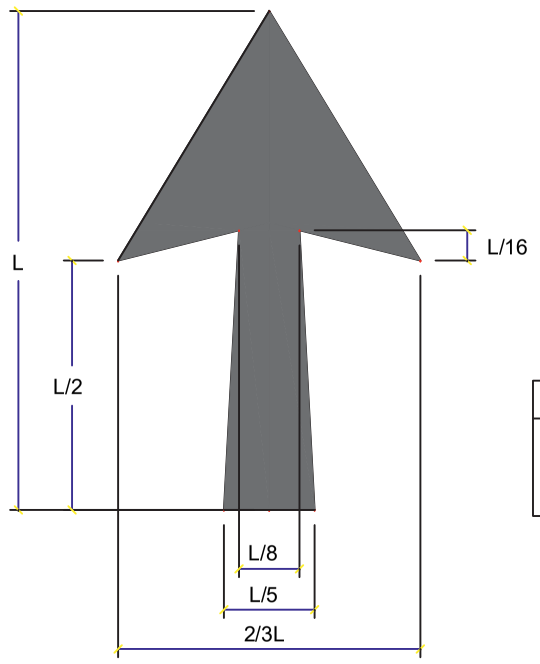

VALORES L	Nº LINEAS
2.0 H	1
2.6 H	2
3.2 H	3
4.0 H	4

CAJETIN IDENTIFICATIVO DE CARRETERA

RED BASICA

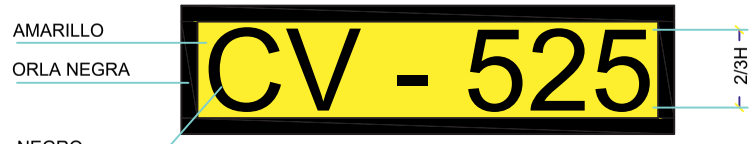

RED LOCAL

COLORES SEÑALES ORIENTACION			
	FONDO	LETRA	ORLA
DIRECCIONES Y PRESEÑALIZACIONES HACIA AUTOPISTA	AZUL	BLANCA	BLANCA**
DIRECCIONES Y PRESEÑALIZACIONES CALLES URBANAS	VERDE	BLANCA	
RESTO DIRECCIONES Y PRESEÑALIZAC.	BLANCO	NEGRA	NEGRA
CAJETIN CARRETERA NACIONAL	ROJO	BLANCA	NEGRA*
CAJETIN ITINERARIO EUROPEO	VERDE	BLANCA	NEGRA*
CAJETIN AUTOPISTA	AZUL	BLANCA	BLANCA*
CAJETIN CARRETERA COMARCAL	NARANJA	NEGRA	NEGRA*

* SOLO DOBLE SEÑAL DE CONFIRMACION O DIRECCION

** SOLO CUANDO NO EXISTEN OTRAS DIRECCIONES DISTINTAS EN EL SUBCARTEL

TAMAÑO BASICO LETRA H	B		
TIPO DE VIA	Ctras. ARCEN >1m.	Ctras. ARCEN <1m.	Ctras. SIN ARCEN
TIPO DE SEÑAL			
PORTICOS Y BANDEROLAS	300 mm	300 mm	270 mm
PREAVISOS Y POBLADOS	200 mm	150 mm	150 mm
FLECHAS Y CONFIRMACIONES	150 mm	120 mm	100 mm
PANELES COMPLEMENTARIOS	150 mm	100 mm	70 mm

CARACTERISTICAS CARTEL Y LETRA		
	CLASE	TIPO LETRA
DIRECCIONES Y PRESEÑALIZACIONES AUTOPISTA	A	AUTOPISTA
RESTO DIRECCIONES Y PRESEÑALIZACIONES	C	CCRIGE

MATERIAL CARTEL		
PORTICOS Y BANDEROLAS	Al	ALUMINIO
RESTO SEÑALES	E6	ACERO GALVANIZADO

EXCMA. DIPUTACION PROVINCIAL DE ALICANTE
DEPARTAMENTO DE CARRETERAS

LOS INGENIEROS AUTORES DEL PROYECTO

SERGIO TORREGROSA LUNA I.T.O.P. — JAVIER COBELA PUIG I.T.O.P. — MIGUEL I. ALFARO SORIANO I.T.O.P. — MIGUEL CARDONA IVARS I.T.O.P.

ESCALA: VARIAS — GRAFICA: 0

PROYECTO DE: MEJORA DE LA SEÑALIZACION VERTICAL DE LA RED VIARIA PROVINCIAL. (NORTE). AÑO 2020

NUM. 4 — 1 de 1

DESIGNACIÓN: DETALLES DE COMPOSICION DE CARTELES

FECHA: AGOSTO 2.019

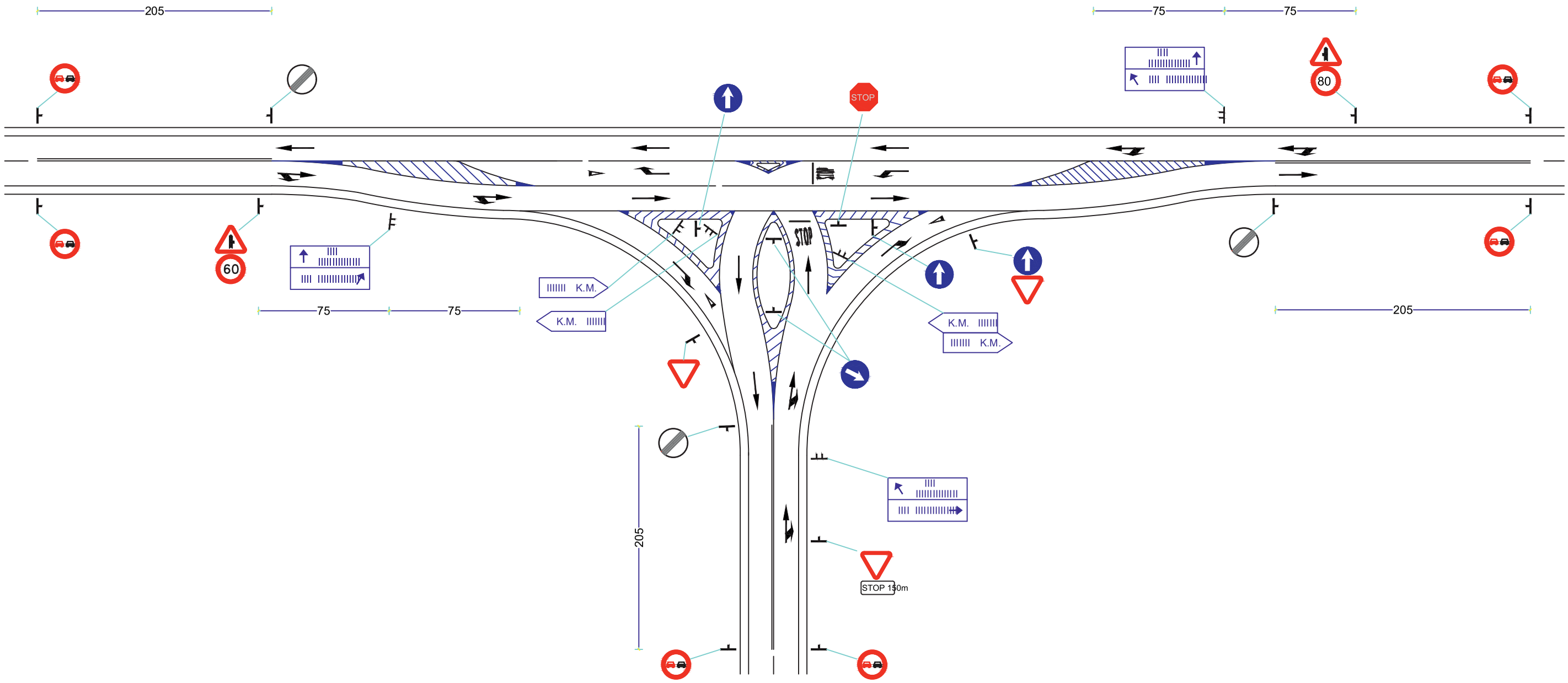

EJEMPLO PARA V = 90 Km/h

EXCMA. DIPUTACION PROVINCIAL DE ALICANTE DEPARTAMENTO DE CARRETERAS	LOS INGENIEROS AUTORES DEL PROYECTO SERGIO TORREGROSA LUNA I.T.O.P. · JAVIER COBELA PUIG I.T.O.P. · MIGUEL I. ALFARO SORIANO I.T.O.P. · MIGUEL CARDONA IVARS I.T.O.P.	ESCALA / GRAFICA SIN ESCALA	PROYECTO DE: MEJORA DE LA SEÑALIZACION VERTICAL DE LA RED VIARIA PROVINCIAL. (NORTE). AÑO 2020	NUM. 5 1 de 2	DESIGNACIÓN SEÑALIZACION DE INTERSECCIONES	FECHA AGOSTO 2.019

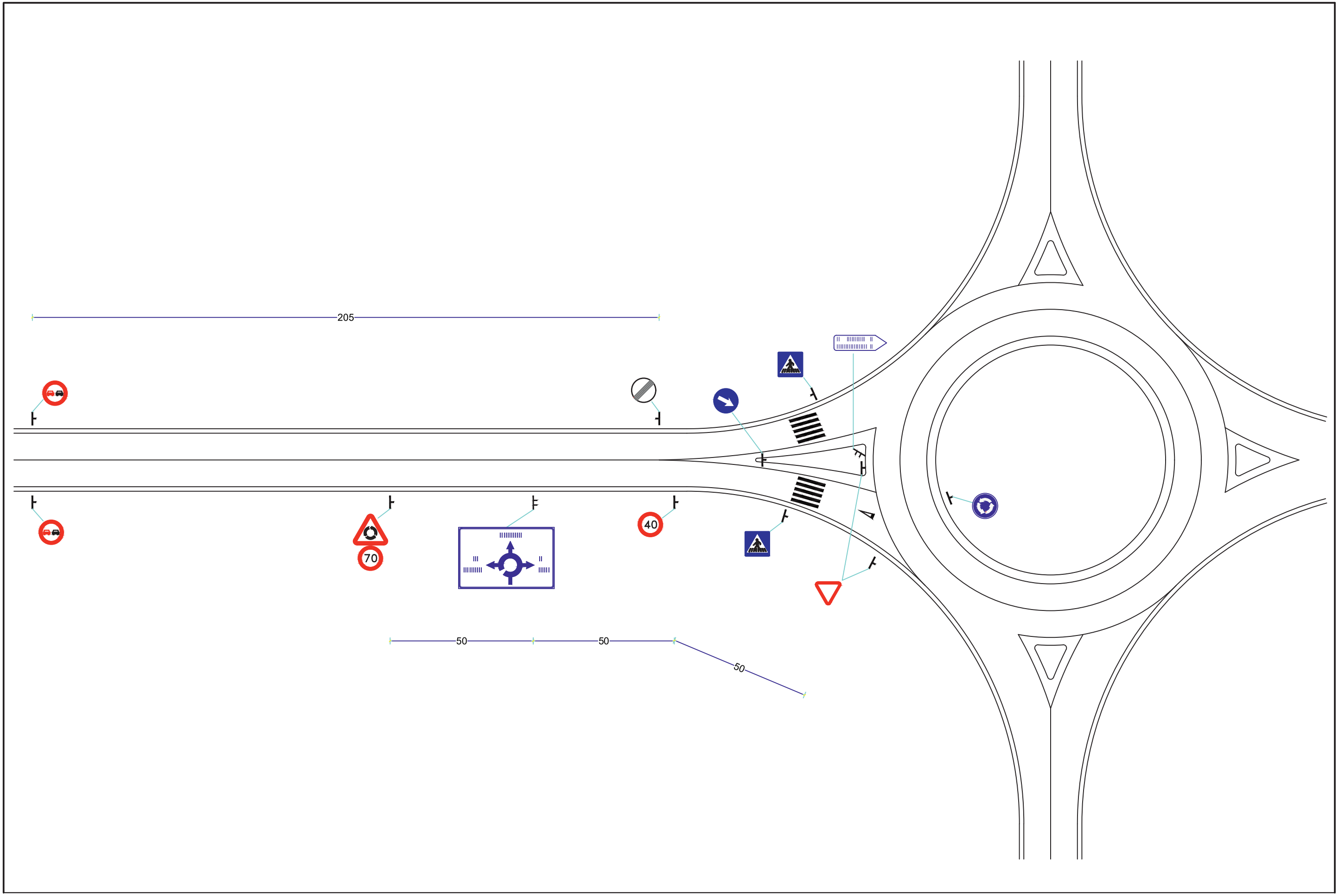

EXCMA. DIPUTACION PROVINCIAL DE ALICANTE DEPARTAMENTO DE CARRETERAS	LOS INGENIEROS AUTORES DEL PROYECTO SERGIO TORREGROSA LUNA I.T.O.P. · JAVIER COBELA PUIG I.T.O.P. · MIGUEL I. ALFARO SORIANO I.T.O.P. · MIGUEL CARDONA IVARS I.T.O.P.	ESCALA GRAFICA SIN ESCALA	PROYECTO DE: MEJORA DE LA SEÑALIZACION VERTICAL DE LA RED VIARIA PROVINCIAL. (NORTE). AÑO 2020	NUM. 5 2 de 2	DESIGNACIÓN SEÑALIZACION DE INTERSECCIONES	FECHA AGOSTO 2.019

"LOMO DE ASNO"

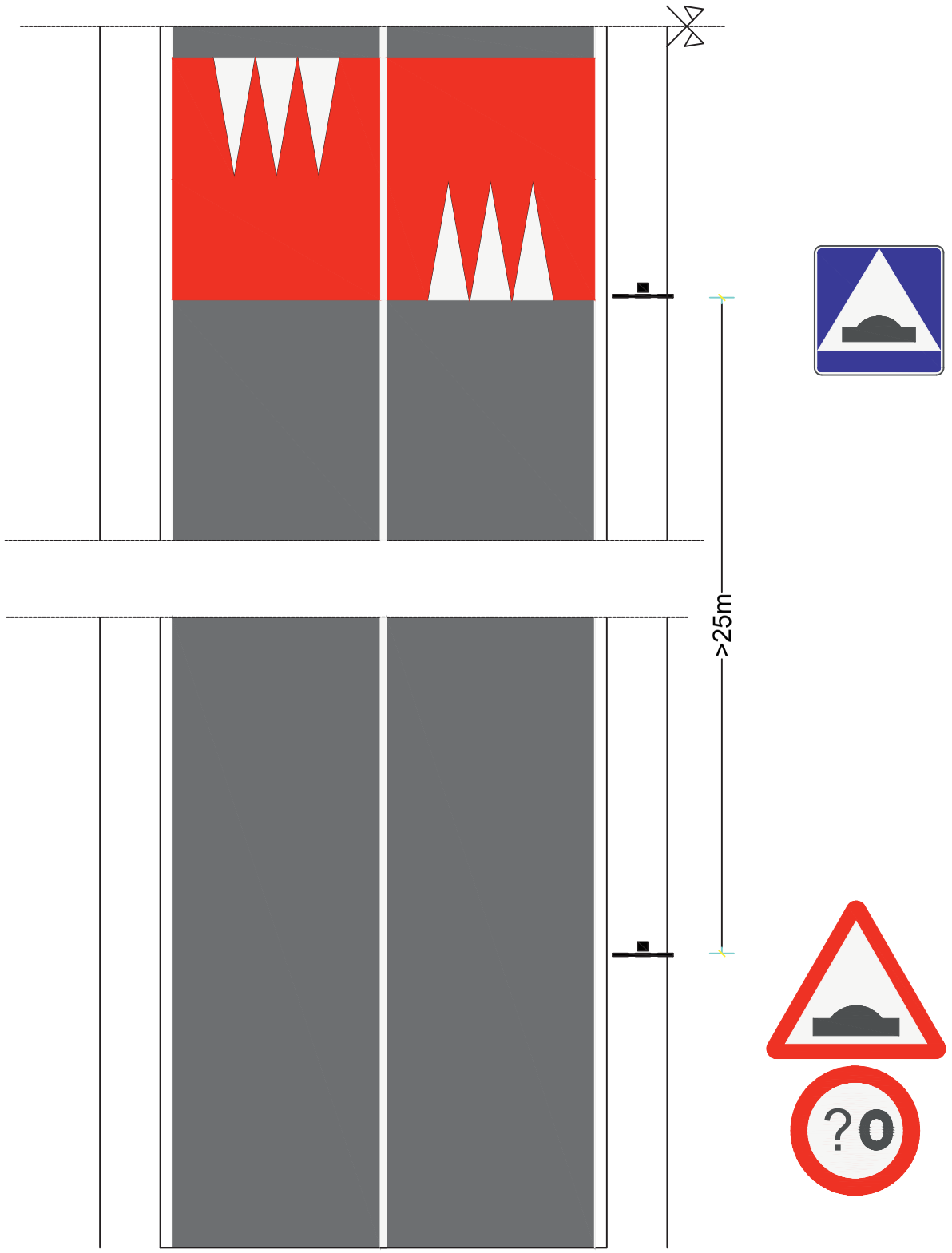

"PASOS PEATONALES RESALTADOS"

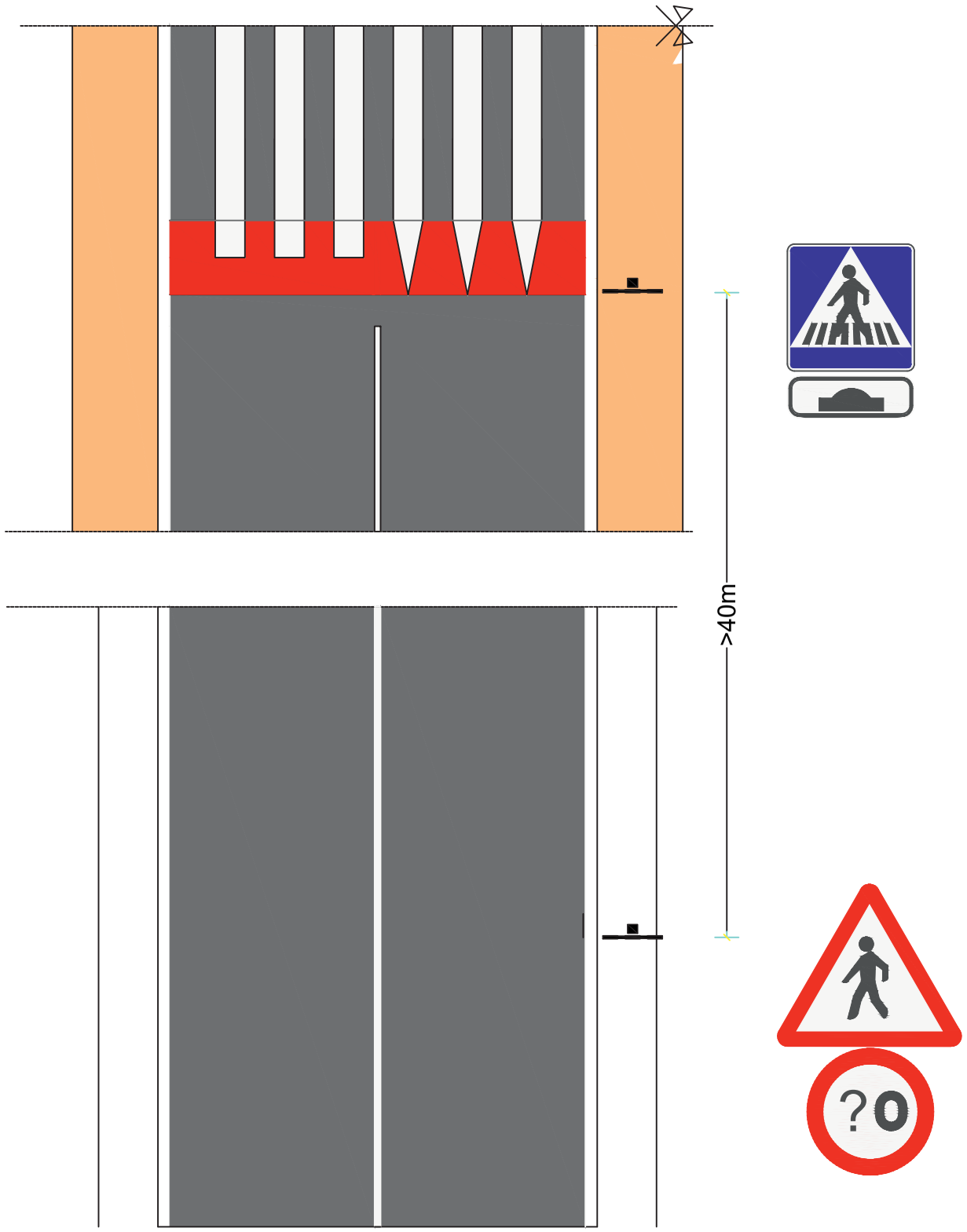

NOTA: EL VALOR DE LA R-301 DEPENDERÁ DE LAS DIMENSIONES DEL RESALTO (50, 40 o 30 km/h)

EXCMA. DIPUTACION PROVINCIAL DE ALICANTE DEPARTAMENTO DE CARRETERAS	LOS INGENIEROS AUTORES DEL PROYECTO SERGIO TORREGROSA LUNA I.T.O.P. · JAVIER COBELA PUIG I.T.O.P. · MIGUEL I. ALFARO SORIANO I.T.O.P. · MIGUEL CARDONA IVARS I.T.O.P.	ESCALA / GRAFICA SIN ESCALA	PROYECTO DE: MEJORA DE LA SEÑALIZACION VERTICAL DE LA RED VIARIA PROVINCIAL. (SUR). AÑO 2020	NUM. 6 1 de 1	DESIGNACIÓN SEÑALIZACION VERTICAL EN RESALTOS DE VELOCIDAD	FECHA AGOSTO 2.019

Poste tipo báculo

(para 2 o más módulos)

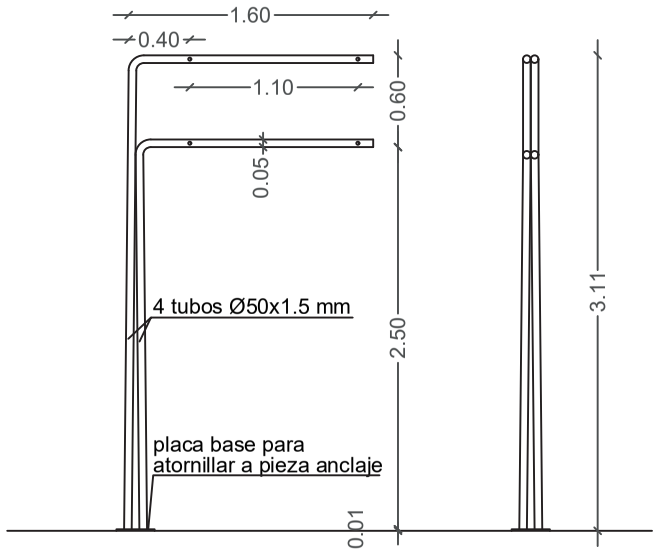

Poste tipo aéreo

(para 1 módulo de 150 cm)

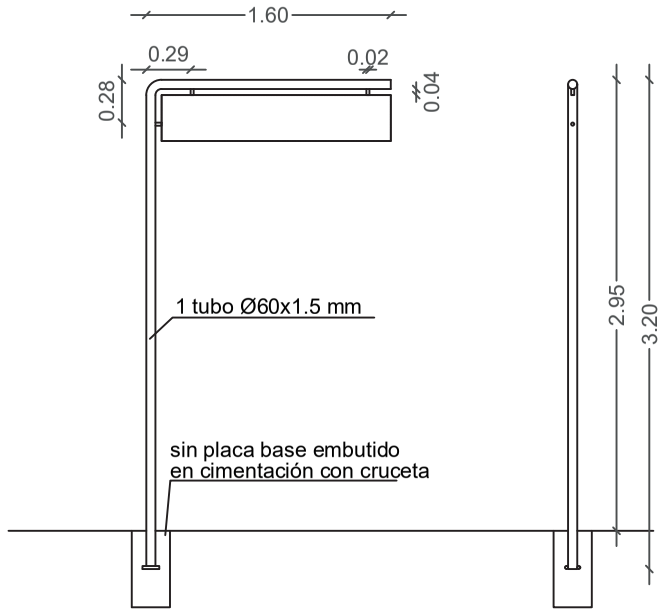

Situación cartel en acera

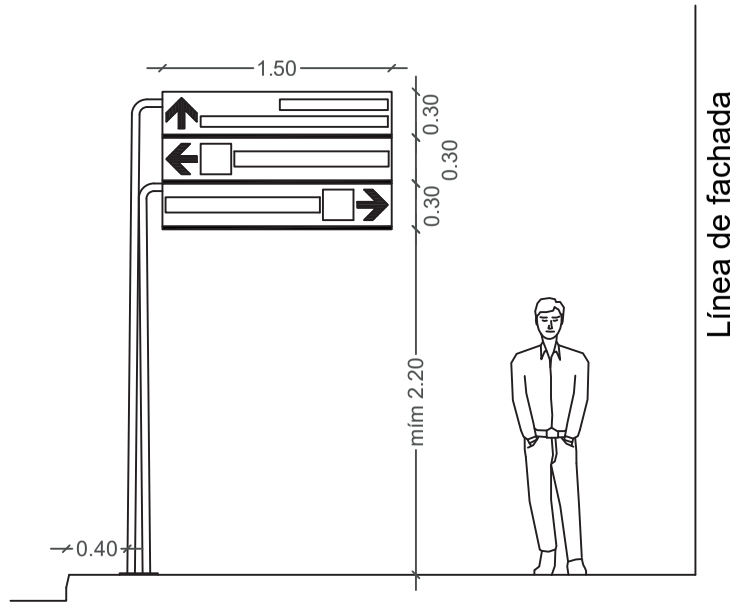

Placa base

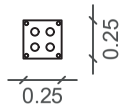

Pieza anclaje

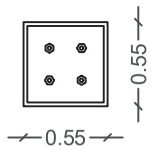

Cimentación

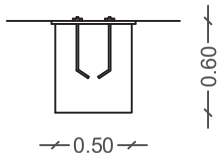

4 pernos Ø 12 mm
Hormigón Fck 150 Kg/cm 2

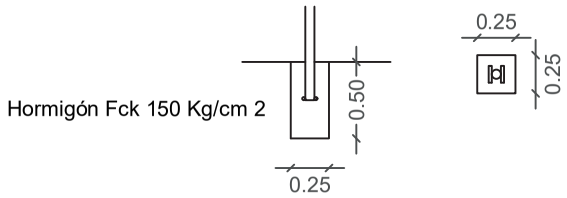

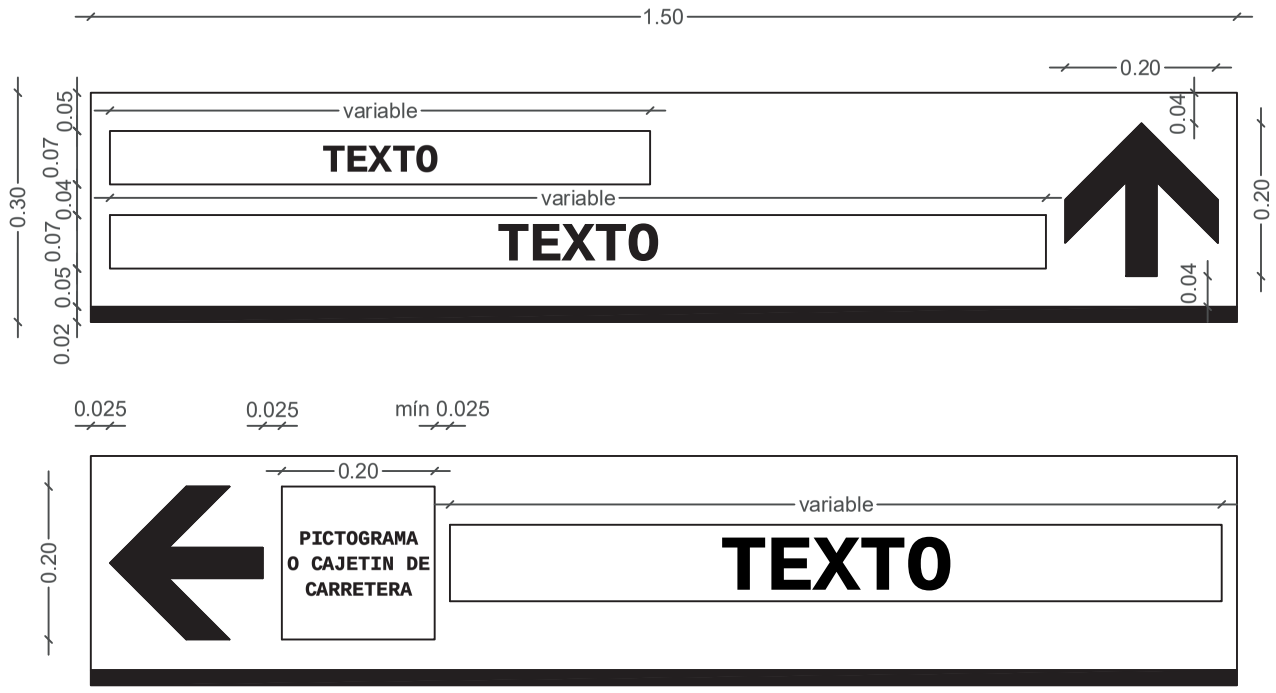

ORDEN DE COLOCACIÓN (de arriba a abajo)
1ª Indicadores de frente (flecha hacia arriba)
2ª Indicadores con flecha inclinada 45º hacia la izquierda
3ª Indicadores hacia la izquierda
4ª Indicadores con flecha inclinada 45º hacia la derecha
5ª Indicadores hacia la derecha

	ORDEN DE COLORES (de arriba a abajo)
	Azul. Indicación hacia autopista y autovia
	Blanco. Indicación hacia carretera convencional, ciudades, barrios ...
	Amarillo. Indicación hacia lugares de interés para el viajero
	Naranja. Indicación hacia lugares de tipo deportivo o recreativo
	Violeta. Indicación hacia lugares de tipo monumental o cultural
	Verde. Indicación hacia una calle, avenida, glorieta ...
	Castaño. Indicación hacia lugares de tipo geográfico o ecológico
	Gris. Indicación hacia lugares de atracción de tráfico industrial

Situación cartel en acera

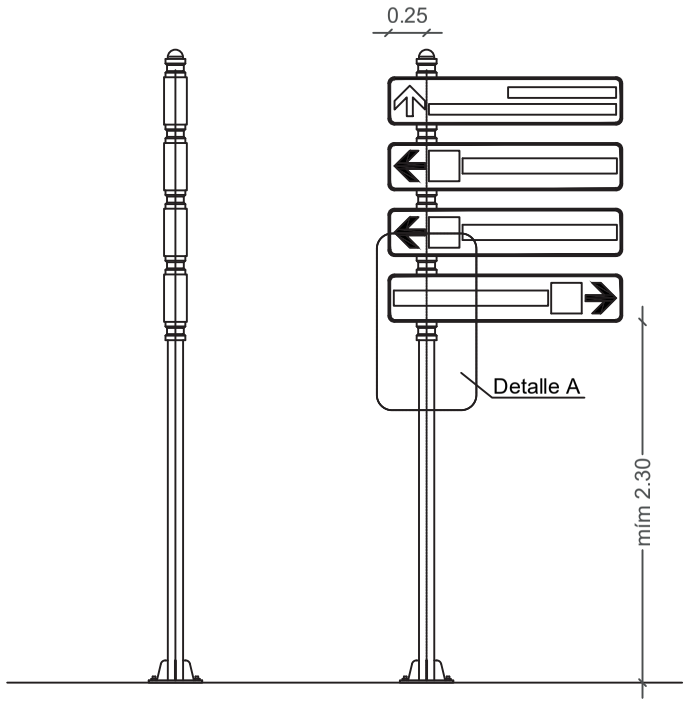

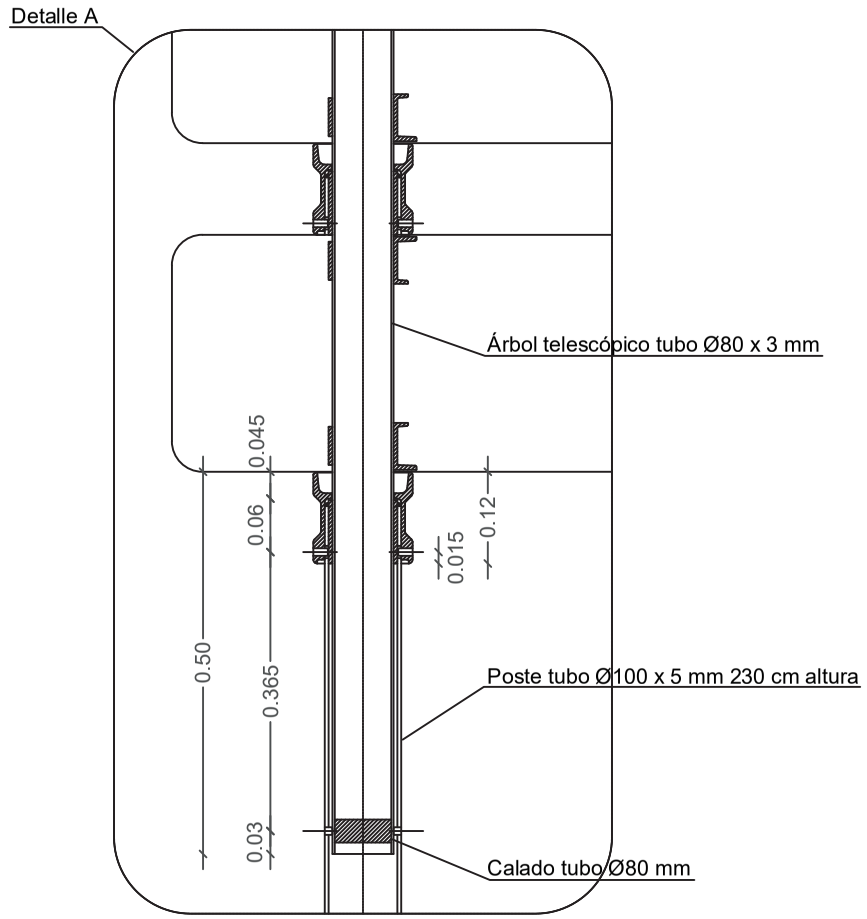

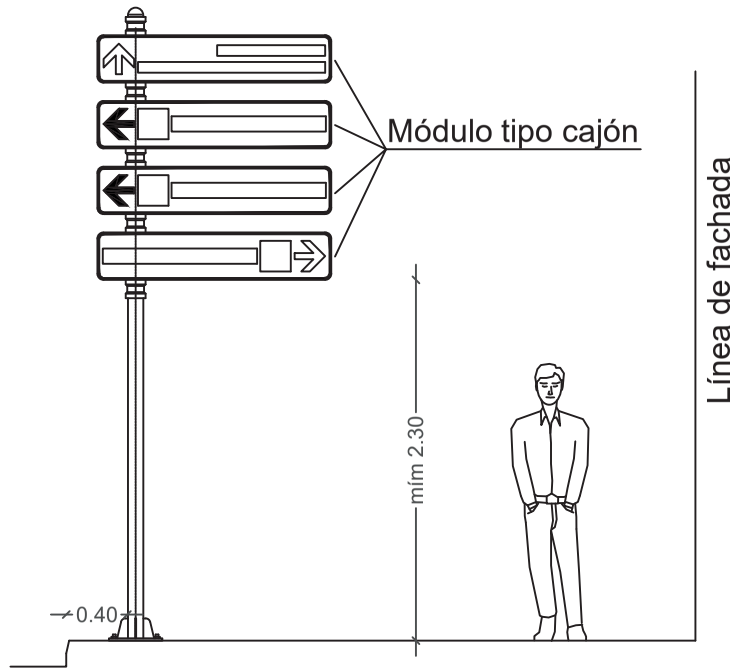

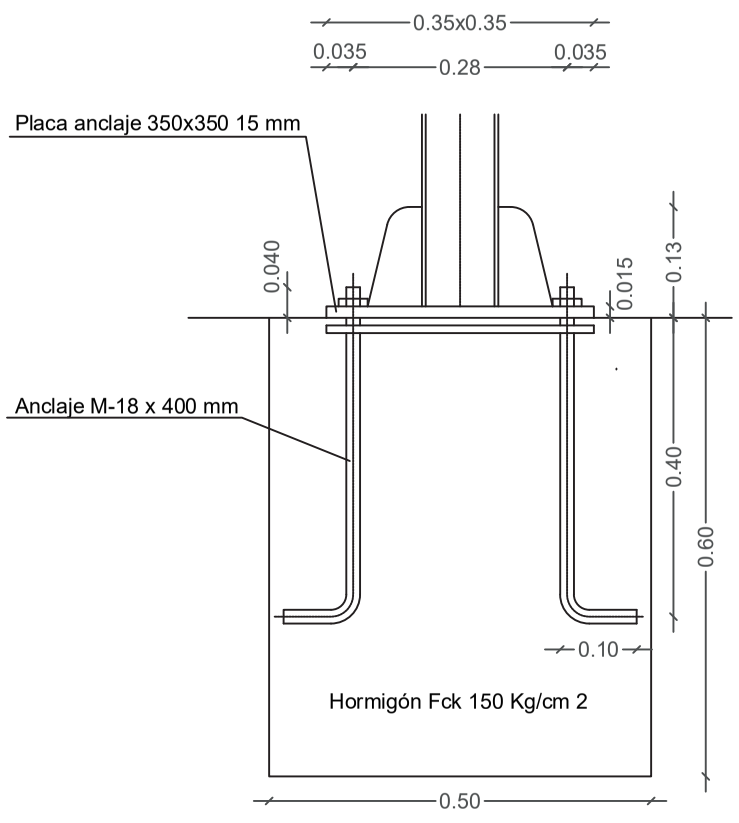

ORDEN DE COLOCACIÓN (de arriba a abajo)
1ª Indicadores de frente (flecha hacia arriba)
2ª Indicadores con flecha inclinada 45º hacia la izquierda
3ª Indicadores hacia la izquierda
4ª Indicadores con flecha inclinada 45º hacia la derecha
5ª Indicadores hacia la derecha

	ORDEN DE COLORES (de arriba a abajo)
	Azul. Indicación hacia autopista y autovia
	Blanco. Indicación hacia carretera convencional, ciudades, barrios ...
	Amarillo. Indicación hacia lugares de interés para el viajero
	Naranja. Indicación hacia lugares de tipo deportivo o recreativo
	Violeta. Indicación hacia lugares de tipo monumental o cultural
	Verde. Indicación hacia una calle, avenida, glorieta ...
	Castaño. Indicación hacia lugares de tipo geográfico o ecológico
	Gris. Indicación hacia lugares de atracción de tráfico industrial

EXCMA. DIPUTACION PROVINCIAL DE ALICANTE DEPARTAMENTO DE CARRETERAS	LOS INGENIEROS AUTORES DEL PROYECTO SERGIO TORREGROSA LUNA I.T.O.P. · JAVIER COBELA PUIG I.T.O.P. · MIGUEL I. ALFARO SORIANO I.T.O.P. · MIGUEL CARDONA IVARS I.T.O.P.	ESCALA	GRAFICA 0	PROYECTO DE: MEJORA DE LA SEÑALIZACION VERTICAL DE LA RED VIARIA PROVINCIAL. (NORTE). AÑO 2020	NUM. 7 2 de 2	DESIGNACIÓN CARTELES TIPO AIMPE ALUMINO. MÓDULOS TIPO CAJÓN	FECHA AGOSTO 2.019

DOCUMENTO NUM. 3

PLIEGO DE PRESCRIPCIONES TÉCNICAS PARTICULARES

PLIEGO I

3.1.-PRESCRIPCIONES TÉCNICAS GENERALES

Que regirán en la ejecución de las obras del presente Proyecto, en tanto no sean modificadas por las condiciones particulares contenidas en el Pliego II, de Prescripciones Técnicas Particulares.

3.1.1.- PLIEGO DE PRESCRIPCIONES TÉCNICAS GENERALES

Para las obras a que se refiere el presente Proyecto regirá, como Pliego General, el "PLIEGO DE PRESCRIPCIONES TECNICAS GENERALES PARA OBRAS DE CARRETERAS Y PUENTES (PG-3)" aprobado por el MOPU por Orden 6 de febrero de 1.976 (BOE 7/07/1976), así como las sucesivas modificaciones posteriores aprobadas por el Ministerio.

Como complemento al Pliego General, se tendrán en cuenta:

-. Instrucción de Hormigón Estructural (EHE-08)"

-. Instrucción para la Recepción de Cementos RC-08

-. Ley 31/1995, de 8 de noviembre de Prevención de Riesgos Laborables.

-. Real Decreto 1627/97 (B.O.E. 25/10/97) por el que se establecen disposiciones mínimas de Seguridad y Salud en las obras de construcción, y demás disposiciones aplicables en materia de seguridad y salud, relacionadas en el anejo correspondiente.

-. Real Decreto 105/2008, de 1 de febrero, por el que se regula la producción y gestión de los residuos de construcción y demolición.

-. Ley 10/2000, de 12 de diciembre, de residuos de la Comunidad Valenciana

-. También serán de aplicación las Normas Generales aprobadas por el Ministerio, entre los cuales destacamos:

- 8.1.- IC: Señalización Vertical, 2014.
- 8.3.- IC: Señalización de Obras, O.M. 31/08/1987 y modificaciones posteriores.
- Así como diversos capítulos de la Norma 3.1-I.C.: Instrucción de Carreteras.

-. Las normas UNE

-. Las normas NLT

-. Las normas AENOR

-. Código Técnico de la Edificación (CTE), Texto modificado por RD 1371/2007, de 19 de octubre (BOE 23/10/2007) y corrección de errores (BOE 25/01/2008).

-. Norma de Construcciones Sismo resistente

-. Así mismo será de aplicación el Pliego de Cláusulas Administrativas Generales para la contratación de obras de la Excma. Diputación Provincial de Alicante.

-. Real Decreto Legislativo por el que se aprueba el Texto Refundido de la Ley de Contratos del Sector Público (Real Decreto 3/2011)...

-. El Reglamento General de la Ley de Contratos de las Administraciones Públicas (Real Decreto 1098/2001)

-. Orden de 13 de marzo de 1979 (BOE nº 92 de 17/04/1979) modificada por Orden 20/04/1981, sobre revisión de contratos.

-. R.D. 3650/1970 de 19 de diciembre (BOE nº 311 de 29/12/1970) completada por el R.D. 2167/1981 de 20 de agosto (BOE nº 229 de 24/09/1981), sobre revisión de precios.

-. R.D. 1359/2011 de 7 de octubre, sobre formulas tipo generales de revisión de precios...

Asimismo, será de aplicación el Pliego de Cláusulas Administrativas Generales para la contratación de obras de la Excma. Diputación Provincial de Alicante.

Todos los materiales usados en el diseño y construcción de la obra deben cumplir con lo establecido en la "*Orden de 29 de noviembre de 2001, por la que se publican las referencias a las normas UNE que son transposición de normas armonizadas, así como el período de coexistencia y la entrada en vigor del marcado CE relativo a varias familias de productos de construcción*"; y "Resolución de 17 de abril de 2007, de la Dirección General de Desarrollo Industrial, por la que se amplían los anexos I, II y III de la Orden de 29 de noviembre de 2001", y modificaciones posteriores. En el anejo de control de calidad, del presente proyecto, se incluye el listado de los productos o materiales para los que se exige el marcado CE, de acuerdo con la relación de Disposiciones Nacionales sobre entrada en vigor del Marcado "CE" de los Productos de Construcción, publicados por el Ministerio de Fomento en su página web. De acuerdo con dichos productos o materiales, para los que es exigible el marcado CE, el Director de la Obra solicitará los certificados correspondientes al contratista, cuya presentación no exime de la realización de los ensayos que el Director estime convenientes.

Todos estos Documentos obligarán en su redacción original con las modificaciones posteriores, declaradas de aplicación obligatoria o que se declaren como tales durante el plazo de ejecución de las Obras de este proyecto.

El Contratista Adjudicatario está obligado al cumplimiento de todas las Instrucciones, Pliegos o Normas de toda índole promulgadas por la Administración del Estado, de la Autonomía, Ayuntamiento u otros Organismos competentes, que tengan aplicación en los trabajos a realizar, tanto si están citados como si no los están, en la relación anterior, quedando a la decisión del Director de Obra, resolver cualquier discrepancia que pudiera existir entre ellos y lo dispuesto en este Pliego.

PLIEGO II

3.2.-PRESCRIPCIONES TÉCNICAS PARTICULARES

ÍNDICE

1.- PARTE GENERAL

10. DISPOSICIONES GENERALES
100.- DEFINICIÓN Y ÁMBITO DE APLICACIÓN.
101.- DISPOSICIONES GENERALES.
102.- DESCRIPCIÓN DE LAS OBRAS.
103.- INICIO DE LAS OBRAS.
104.- DESARROLLO Y CONTROL DE LAS OBRAS.
105.- RESPONSABILIDADES ESPECIALES DEL CONTRATISTA.
106.- MEDICIÓN Y ABONO
107.- CUMPLIMIENTO DE PLAZOS PARCIALES
108.- PENALIZACIONES
109.- DIRECCIÓN Y VIGILANCIA DE LAS OBRAS
110.- CONTRADICCIONES Y OMISIONES DEL PROYECTO
111.- PLAZOS DE EJECUCIÓN Y GARANTÍA

2.- MATERIALES BÁSICOS

20. CONGLOMERANTES Y MATERIALES DE CANTERA O PRÉSTAMO
202.- CEMENTOS.
207.- ÁRIDOS PARA HORMIGONES Y MORTEROS.

24. METALES
240.- ARMADURAS PASIVAS.
243.- ACEROS ESTRUCTURALES.
249.- METALES VARIOS Y ELEMENTOS METÁLICOS.

26. MATERIALES DE SEÑALIZACIÓN
261.- SEÑALES DE CHAPA METALICA.
264.- POSTES METÁLICOS GALVANIZADOS Y ACCESORIOS.
267.- MATERIAL REFLECTANTE.

29. MATERIALES VARIOS
295.- AGUA.

UNIDADES DE OBRA

3.- EXPLANACIONES

32. EXCAVACIONES

321.- EXCAVACIÓN MECÁNICA EN ZANJAS, POZOS Y CIMIENTOS.

6.- ESTRUCTURAS

60. ARMADURAS Y ACCESORIOS

600.- ARMADURA A EMPLEAR EN HORMIGÓN ARMADO.

61. COMPONENTES DERIVADOS DEL CEMENTO

610.- HORMIGONES HIDRÁULICOS.
630.- OBRAS DE HORMIGÓN EN MASA O ARMADO.
640.- ESTRUCTURAS DE ACERO.

7.- SEÑALIZACIÓN, CONTROL DE TRÁFICO Y OTRAS INSTALACIONES

70. SEÑALIZACIÓN Y SEGURIDAD VIAL

701.- SEÑALES DE CIRCULACIÓN.
702.- SEÑALES DE OBRA.
703.- ELEMENTOS DE BALIZAMIENTO RETRORREFLECTANTES
704.- POSTES GALVANIZADOS.
705.- DESMONTAJE DE SEÑALES.

PLIEGO II

3.2.- PLIEGO DE PRESCRIPCIONES TÉCNICAS PARTICULARES

Que regirán en la ejecución de las obras del presente Proyecto prevaleciendo, en su caso, sobre las establecidas en el Pliego I.

1.- PARTE GENERAL

10. DISPOSICIONES GENERALES

Art. 100.- DEFINICIÓN Y ÁMBITO DE APLICACIÓN.

Definición.- El presente Pliego de Prescripciones Técnicas Particulares constituye el conjunto de instrucciones, normas y especificaciones que modificando y complementando lo especificado en el Pliego de Prescripciones Técnicas Generales para obras de Carreteras y Puentes de la Dirección General de Carreteras, que forma parte del Pliego I de este Proyecto, y lo señalado en el Documento nº 2, Planos, definen todos los requisitos técnicos de las obras que son objeto del mismo.

Los documentos indicados contienen además la descripción general y localización de las obras, las condiciones que han de cumplir los materiales, las instrucciones para la ejecución, medición y abono de las unidades de obra y componen la norma y guía que ha de seguir en todo momento el Contratista.

Ámbito de Aplicación.- El presente Pliego de Prescripciones Técnicas Particulares será de aplicación en la construcción, dirección, control e inspección de las obras del **"Proyecto de Mejora de la Señalización Vertical de la Red Viaria (Norte). Año 2.015".**

Art. 101.- DISPOSICIONES GENERALES.

Regirá lo dispuesto en el artículo 101 del PG-3, concretando:

Personal del Contratista: Dada la responsabilidad y especialidad técnica de la obra el adjudicatario dispondrá a pie de obra, como personal propio o mediante servicios contratados, de un Ingeniero de Caminos, Canales y Puertos o de un Ingeniero Técnico de Obras Públicas responsable de la dirección de la construcción que estará presente en el desarrollo de la misma desde el mismo momento de la comprobación del replanteo de la obra.

Art. 102.- DESCRIPCIÓN DE LAS OBRAS

Descripción General.- Las obras que comprenden el presente proyecto son las correspondientes a la colocación de señalización vertical en las carreteras de la Norte de Excma. Diputación de Alicante. Para la colocación de la citada señalización serán necesario realizar las siguientes tareas y operaciones:

Replanteo de las mismas, excavación de las zapatas de cimentación, hormigonado de las mismas colocando los elementos de sustentación correspondientes y colocación de las señales o carteles.

Para esta obra se utilizarán señales de:

Advertencia de peligro
Prioridad
Prohibición o restricción
Obligación
Indicaciones generales
Dirección
Identificación de carreteras
Paneles complementarios

Art. 103.- INICIO DE LAS OBRAS.

Regirá lo dispuesto en el artículo 103 del PG-3, salvo que en el Contrato de obra se establezca algo en contra respecto de la supervisión de las mismas, ejecución del replanteo, obligatoriedad del programa de trabajo, penalizaciones por incumplimiento de plazos, o intereses de demora en las paralizaciones por parte de la Administración.

Art. 104.- DESARROLLO Y CONTROL DE LAS OBRAS.

Será de aplicación lo dispuesto en el artículo 104 del PG-3 y el horario de trabajo se ajustará a la vigente ley de Relaciones Laborales y a las que durante la ejecución se dictasen. Por las características de las carreteras afectadas, carreteras en servicio, no se podrá trabajar durante las tardes de los viernes, ni durante sábados, domingos, días festivos o aquellos que expresamente se señalen por la Excma. Diputación Provincial de Alicante.

Será obligatoria la realización de los ensayos de control que sean necesarios para adaptarse a las Recomendaciones para el Control de Calidad de Obras de Carreteras.

Las procedencias de materiales son simplemente indicativas aun cuando estén recogidas en los anejos de la Memoria o cualquier otro Documento del Proyecto.

El Contratista vendrá obligado a mantener las calidades de los materiales fijadas en el presente Pliego aun cuando tenga que cambiar la procedencia de los mismos sin modificación al alza o a la baja del precio convenido.

En cualquier caso, la confección de los precios contradictorios para la ejecución de unidades no previstas deberá basarse necesariamente en los precios unitarios y auxiliares recogidos en el Proyecto y en los precios en vigor en la fecha del comienzo de la obra para los nuevos.

Art. 105.- RESPONSABILIDADES ESPECIALES DEL CONTRATISTA.

Será de aplicación lo dispuesto en el artículo 105 del PG-3.

El Contratista vendrá obligado a asegurar la responsabilidad civil ilimitada derivada de la ejecución de la obra.

Art. 106.- MEDICIÓN Y ABONO.

Regirá lo especificado en el artículo 106 del PG-3. La medición y abono se especifica en los artículos relativos a cada unidad de obra.

Si se exigiera el pesado de determinados materiales y el Contratista optara por no instalar las básculas necesarias, vendrá obligado al pago de los servicios en las básculas que fije el Director de la Obra, incluso los gastos derivados de los tarados previos y del control que se realice en las mismas.

El contratista dispondrá de los medios técnicos, tanto materiales como personales, para el replanteo de la obra, sin que estos sean objeto ni de medición ni de abono.

Art. 107.- CUMPLIMIENTO DE PLAZOS PARCIALES

El contratista deberá llevar las obras a un ritmo tal, que permita el desarrollo normal sin precipitaciones, para ser terminadas dentro del plazo estipulado. Para el cumplimiento de esta cláusula, estará obligado el rematante a reunir los acopios materiales y a utilizar la cantidad de mano de obra y maquinaria que, a juicio del técnico provincial Director de las Obras, se considere indispensable al indicado fin.

Para el cumplimiento del presente artículo, podrá el indicado técnico, fijarle al contratista los plazos parciales de ejecución que fuesen necesarios, a los cuales deberá someterse el rematante.

Si se llegase al término de cualquiera de estos plazos parciales, sin que se haya ejecutado la obra prevista en el mismo, o si, en el caso de que dichos plazos no se hubiesen establecido, estimase el técnico provincial Director de las Obras que el ritmo de trabajo no es el previsto en el párrafo 1º de este punto, podrá la Corporación adoptar cualquiera de las resoluciones previstas en el Pliego de Cláusulas Administrativas Generales para la contratación de obras de la Diputación de Alicante y el Reglamento General de la Ley de Contratos de las Administraciones Públicas.

Art. 108.- PENALIZACIONES

Las infracciones que cometa el contratista respecto de las obligaciones que se deriven del Proyecto y Pliego de Condiciones, serán sancionadas de acuerdo con el Pliego de Cláusulas Administrativas Generales para la contratación de obras de la Diputación de Alicante y el Reglamento General de la Ley de Contratos de las Administraciones Públicas.

Art. 109.- DIRECCIÓN Y VIGILANCIA DE LAS OBRAS

Serán por cuenta del adjudicatario los gastos de Dirección, Inspección y Vigilancia de las obras.

Sin menoscabo de la supervisión discrecional del Laboratorio de Vías y Obras, se destinará al control de calidad un 1,00% del presupuesto de licitación de las obras a contratar con el presente proyecto. A tal efecto, el adjudicatario contratará un Laboratorio de Control de Calidad acreditado en el área de Viales, con la aprobación de la Dirección Técnica de las obras. A estos efectos, sólo serán tenidos en cuenta los ensayos cuyos resultados sean positivos determinando la aceptabilidad de la correspondiente unidad de obra, todo ello de acuerdo a la normativa vigente.

Art. 110.- CONTRADICCIONES Y OMISIONES DEL PROYECTO

El contratista deberá confrontar, inmediatamente después de recibidos, todos los planos que le hayan sido facilitados, y deberá informar prontamente, al Director de las Obras, sobre cualquier contradicción.

En todo caso, corresponde al Director la interpretación de las contradicciones, omisiones y dudas que se adviertan en la documentación del proyecto.

Art. 111.- PLAZOS DE EJECUCIÓN Y GARANTÍA

El plazo de ejecución de las obras será de 8 meses. Durante este período, serán de cuenta del Contratista todas las obras de reparación y conservación que sean necesarias para el mantenimiento de ellas en perfecto estado.

El plazo de garantía de las obras será de UN AÑO, durante el cual el Contratista deberá hacerse cargo de todas las deficiencias y reparaciones que surgieran.

2.- MATERIALES BÁSICOS

20. CONGLOMERANTES Y MATERIALES DE CANTERA O PRÉSTAMO

Art. 202.- CEMENTOS.

Definiciones.- Recibe el nombre de Clinker el material que se obtiene calcinando y molturando una mezcla suficientemente fina y homogénea, de proporciones variables, de calizas, bauxitas, arcillas y otros productos cuya presencia facilite los procesos de fabricación o permita la obtención de cementos con propiedades adicionales.

Recibe el nombre de cemento el material que se obtiene por molturación conjunta, en proporciones variables, de Clinker, reguladores de fraguado, escorias siderúrgicas, puzolanas y adiciones inertes.

Normativa técnica:

Se cumplirá lo especificado en el RC-08 "Instrucción para la recepción de Cementos".

Clasificación:

Atendiendo la norma UNE 80.301:96 los cementos se clasifican es seis tipos:

Tipo I: Cementos Portland. (CEM I).

Tipo II: Cementos Portland con adiciones (CEM II) Dentro de este grupo se distinguen los siguientes subtipos, según la naturaleza de adición, y a su vez cada uno de los subtipos puede comprender dos variantes A y B en función de la proporción de dichas adiciones.

CEM II/(A, B)-S con adición de escoria

CEM II/A-D humo de sílice.

CEM II/(A,B)-Pcon puzolana.

CEM II/(A,B)-Vcon ceniza volante.

CEM II/A-L con caliza.

CEM II/(A,B)-M mixto.

Tipo III: Cementos de horno alto.

Tipo IV: Cementos puzolánicos.

Tipo V: Cementos compuestos.

ESP VI: Cementos para usos especiales.

Además de por su tipo los cementos se designarán por su categoría resistente, es decir, por la resistencia mínima que los morteros normalizados de ensayo deben alcanzar a los 28 días de edad, expresada en Newton/mm2. (N/mm2) o Mega pascales (MPa.). Estas denominaciones, llevarán la letra R cuando se garanticen determinadas resistencias a la edad de dos días. Cuando por otra parte los cementos tengan una característica especial, se añadirán los símbolos que representan dicha característica, por ejemplo, las siglas SR indicarán que se trata de un cemento resistente a los sulfatos, BL hace referencia a cementos blancos, y MR a resistentes a agua de mar.

Especificaciones químicas:

Cumplirán lo especificado en las normas correspondientes al tipo de cemento al que se refieran y cuya relación figura en el RC-08

Cementos con características especiales:

Se consideran como características especiales de los cementos las relativas a "bajo calor de hidratación" (designación adicional BC), "Resistencia a los sulfatos y agua de mar" (designaciones adicionales SR y MR respectivamente) y las de "color blanco" (designación adicional B).

Los cementos con características especiales cumplirán lo especificado en la Norma UNE 80-307:96.

Marcas de calidad:

En la actualidad cualquier tipo de cemento utilizado, debe llevar el sello IECA, como primer paso para conseguir la marca AENOR para cementos, que en un futuro se integrará en la marca CE de la Comunidad Europea.

Suministro:

El suministro puede ser en sacos y a granel, cumpliéndose lo establecido en el RC-08, y en el articulado de la EHE.

Utilización:

El cemento empleado en la fabricación de hormigón cumplirá la exigencia que a tales fines establezca la EHE, en su artículo 26º Cemento, y los que sean de aplicación.

Medición y Abono.- En acopios el cemento se medirá por toneladas (Tm.) y sólo podrá acreditarse como tal acopio de la obra en el supuesto de cumplir todas las normas de almacenamiento del artículo 202 del PG-3, dándole de baja como tal en el momento que falle cualquiera de las características exigidas.

Art. 207.- ÁRIDOS PARA HORMIGONES Y MORTEROS.

Los áridos utilizados en la fabricación de hormigones y morteros cumplirán todo lo especificado en el artículo 28º de la EHE, así como las especificaciones del artículo 610.2 del PG-3.

Deberán almacenarse de tal forma que queden protegidos de una posible contaminación por el ambiente y, especialmente, por el terreno, no debiéndose mezclar de forma incontrolada los tamaños. Deberá también evitarse, en la medida de lo posible, la segregación, tanto durante el almacenamiento como durante el transporte.

24. METALES

Art. 240.- ARMADURAS PASIVAS.

Se utilizarán barras corrugadas tipo B 500 S. Deberán cumplir lo prescrito en la EHE, en su artículo 31.2.

Las barras en las que se aprecien defectos de laminación, falta de homogeneidad y/o manchas debidas a impurezas serán inadmisibles, sin necesidad de someterlas a ninguna clase de pruebas.

Los aceros corrugados vendrán marcados de fábrica con señales indelebles para evitar confusiones en su empleo. No presentarán ovalizaciones, grietas, sopladuras ni mermas de sección superiores al cinco por ciento (5 %) y deberán ser garantizados por la casa fabricante.

Los diámetros de éstas barras que se utilizarán en el presente Proyecto serán los especificados en el Documento nº 2, Planos.

Art. 243.- ACEROS ESTRUCTURALES.

2431.- ACERO LAMINADO EN CALIENTE EN PERFILES Y CHAPAS.

Como aceros estructurales, para la sustentación de carteles de señalización se emplean perfiles laminados tipo IPN de acero A-42b.

Cumplirán todas las especificaciones y recomendaciones que se recogen en las NORMAS UNE y en PG-3, referentes al acero laminado.

Art. 249.- METALES VARIOS Y ELEMENTOS METÁLICOS.

2491.- ZINC.

Para el galvanizado de todos los elementos metálicos que se incluyen en éste Proyecto, se utilizará como material base Zinc, por aplicación del mismo en baño caliente. El zinc se utilizará en lingotes, cumpliendo las características de la norma UNE 37.302.

26. MATERIALES DE SEÑALIZACIÓN

Art. 261.- SEÑALES DE CHAPA METÁLICA.

Las placas utilizadas para señales de circulación tendrán la forma, colores y símbolos, de acuerdo con lo prescrito en el código de circulación.

Los elementos que constituyan dichas placas deberán cumplir lo especificado en el artículo 701 del PG-3.

Todas las señales y carteles deberán llevar impreso en su parte posterior un sello donde se indique el nombre de la empresa suministradora, el organismo titular de la carretera y la fecha de colocación. Asimismo, y cuando los productos de señalización utilizados posean marca, sello o distintivo de calidad, deberá venir indicado también en el reverso de la señal.
Además, el contratista deberá presentar la relación de empresas suministradoras de materiales, señales y carteles; y el documento acreditativo de la marca, sello o distintivo de calidad (en caso de que lo posea).

Si se dispone de la citada acreditación, no será necesaria la realización de ensayos. Pero en caso contrario, presentará un certificado acreditativo de conformidad a las especificaciones técnicas obligatorias (informe de los ensayos requeridos realizados a muestras representativas de la producción de la empresa suministradora), y se realizarán sobre los materiales los ensayos indicados en el artículo 701.3 del PG-3, sobre las señales y carteles los indicados en el artículo 701.4 y sobre los elementos de sustentación los indicados en el artículo 701.5, todo ello según la muestra representativa del acopio (artículo 701.7.1.1).

Art. 264.- POSTES METÁLICOS GALVANIZADOS Y ACCESORIOS.

2641.- POSTES METÁLICOS GALVANIZADOS.

Serán perfiles de acero laminado y de la sección indicada en planos, y galvanizados por inmersión en baño de zinc.

Todos los postes llevarán las siglas de la fábrica, así como la designación del acero, que será para este Proyecto A-42b.

Por cada diez toneladas (10 Tm.) se realizará un ensayo de doblado y un ensayo de flexión al choque.

2642.- ELEMENTOS DE UNIÓN.

Las tuercas, tornillos, arandelas y otros elementos de unión, serán de acero y estarán galvanizados.

Art. 267.- MATERIAL REFLECTANTE.

El material reflexivo de los carteles será de alta intensidad Nivel de Retrorreflexión 2 o 3.

Características del Material Reflexivo:

FORMA Y DIMENSIONES.- El material reflectante podrá estar en forma de láminas o cintas, debiendo el fabricante proporcionar las dimensiones de las mismas, no admitiéndose aquellas cuyas tolerancias dimensionales sean superiores al 1% de lo indicado por el fabricante.

ESPESOR.- El espesor del material reflexivo, una vez excluida la capa de protección del adhesivo, no será superior a 0,30 mm.

BRILLO ESPECULAR.- El brillo especular tendrá en todos los casos un valor superior a cuarenta (40) cuando se realice el ensayo con un ángulo de incidencia de ochenta y cinco grados (85°).

RESISTENCIA CLIMATICA.- El material reflexivo no sufrirá fisuraciones, desconchados, exfoliaciones y falta de adherencia cuando se someta 24 horas en una estufa a 70° C, cuando se exponga 72 horas a una temperatura de -35° C o al mantenerlo 24 horas a una temperatura de 24-27° C y el 100 % de humedad relativa.

29. MATERIALES VARIOS

Art. 295.- AGUA.

El agua a emplear en la confección de hormigones y morteros cumplirá las especificaciones recogidas en el artículo 27º de la EHE y en el artículo 280 del PG-3.

Las aguas selenitosas podrán emplearse, previa autorización del Ingeniero Director de Obra, únicamente en la confección de morteros de yeso.

UNIDADES DE OBRA

3.- EXPLANACIONES

32. EXCAVACIONES.

Art. 321.- EXCAVACIÓN MECÁNICA EN ZANJAS, POZOS Y CIMIENTOS.

Definición.- Consiste en el conjunto de operaciones necesarias para abrir zanjas, pozos y cimientos. Su ejecución incluye las operaciones de excavación, agotamiento si fuera necesario, nivelación, entibación ligera y transporte de los productos removidos a depósito o lugar de empleo.

Se entiende por “todo tipo de terreno”, la realizada en “terreno en tránsito”, “tierra” y “roca”, según la definición dada en el artículo 320 del PG-3.

En este artículo se prevén las siguientes unidades de obra:

1.- m3 Excavación manual localizada en zanja, pozo o cimientos, en todo tipo de terreno.

2.- m3 Excavación mecánica localizada en zanja, pozo o cimientos, en todo tipo de terreno.

Ejecución de las Obras.- La profundidad de excavación será la indicada en el Documento nº 2, Planos, pudiendo ser modificada, a juicio del Ingeniero Director de la Obra, a la vista de la naturaleza del terreno. Las tolerancias debidas a excesos inevitables serán de más-menos cinco centímetros (± 5 cm.).

Medición y Abono.- Ambas unidades se abonarán por los metros cúbicos (m^3.) que resulten de los cimientos teóricos previstos en los Planos.

No se abonarán los excesos de excavación sobre dichas secciones tipo que no sean expresamente autorizadas por el Ingeniero Director de la Obra, ni los metros cúbicos (m^3.) de relleno compactado que fuera necesario para reconstruir la sección tipo teórica en el caso de que la profundidad de excavación fuera mayor de la necesaria.

No será objeto de medición y abono por este artículo aquellas excavaciones que entren en otras unidades de obra como parte integrante de las mismas.

6.- ESTRUCTURAS

60. ARMADURAS Y ACCESORIOS

Art. 600.- ARMADURAS A EMPLEAR EN HORMIGÓN ARMADO.

Definición.- Las correspondientes unidades incluyen el material, las pérdidas por despuntes y recortes, el doblado y su colocación.

En este artículo se prevé la siguiente unidad de obra:

4.- Kg Acero corrugado B-500.

Medición y Abono.- Se medirá y abonará por los kilogramos (Kg.) realmente empleados, deducidos de los planos de construcción, considerándose incluida la parte proporcional de despuntes y solapes.

No será objeto de medición y abono por este artículo aquellas barras corrugadas que entren en otras unidades de obra como parte integrante de las mismas.

61. COMPONENTES DERIVADOS DEL CEMENTO.

Art. 610.- HORMIGONES HIDRÁULICOS.

En este artículo se prevé la siguiente unidad de obra:

03.- M3 Hormigón HM-20/P/40 para cimentación en carteles.

Materiales.-

CEMENTO: Se emplearán cementos del tipo II-AL 32.5, o en su defecto los que a juicio del Ingeniero Director de las Obras sea necesario emplear cuando concurran condiciones especiales de cimentación o agresividad de las estructuras.

ARIDO FINO: Se cumplirán las condiciones exigidas en el Artículo 28º de la EHE.

Las características del árido fino a emplear en los hormigones descritos en el P.P.T.G. se comprobarán, antes de su utilización, mediante la ejecución de las series de ensayos que estime pertinente el Director de la Obra.

Asimismo se realizará, como mínimo, un (1) ensayo granulométrico, un (1) ensayo de determinación de la materia orgánica, un (1) ensayo de los finos que pasan por el tamiz 0,080 UNE 7050, antes de comenzar la obra, siempre que varíen las condiciones de suministro y al menos una vez por cada cincuenta metros cúbicos (50 m^3.) o fracción a emplear.

Deberá comprobarse que el árido fino no presenta una pérdida superior al quince (15) por ciento al ser sometido a cinco ciclos de tratamiento con solución de sulfato magnésico de acuerdo con norma UNE EN 1367-2:90.

ARIDO GRUESO: Se cumplirán las condiciones exigidas en el Artículo 28º de la EHE.

Las características del árido grueso prescritas en el P.P.T.G. se comprobarán antes de su utilización mediante la ejecución de las series completas de ensayos que estime pertinentes el Director.

Asimismo se realizará, como mínimo, un (1) ensayo granulométrico por cada cien metros cúbicos (100 m^3.) o fracción de árido grueso a emplear.

Deberá comprobarse que el árido grueso no presente una pérdida de peso superior al dieciocho (18) por ciento al ser sometido a cinco (5) ciclos de tratamiento con solución de sulfato magnésico, respectivamente, de acuerdo con la norma UNE EN 1367-2:90.

PRODUCTOS DE ADICION: No se empleará ninguno que no haya sido previamente aprobado por el Director de Obra.

De acuerdo con la EHE (Art. 29), únicamente se recoge el empleo como adiciones de cenizas volantes y humo de sílice.

Los aditivos del hormigón deberán obtener la "marca de calidad" en un laboratorio que, señalado por el Director de Obra, reúna las instalaciones y el personal especializado para realizar los análisis, pruebas y ensayos necesarios para determinar sus propiedades y los efectos favorables y perjudiciales sobre el hormigón.

No se empleará ningún aditivo que no haya sido previamente aprobado por el Director de la Obra.

Se prohíbe considerar el empleo de un aditivo como el sistema adecuado para mejorar la escasa resistencia de un hormigón mal dosificado o fabricado. El aditivo podrá admitirse como elemento:

- Aireante.
- Anticongelante.
- Plastificante.
- Fluidificante.
- Acelerador de fraguado.
- Retardador de fraguado.
- Hidrófugo.

Tipos de Hormigón.- Los tipos de hormigón a emplear son los especificados en los planos. En concreto, se establecen los siguientes, identificados por su resistencia característica especificada a 28 días, expresada en N/mm^2, por su consistencia según el artículo el punto 30.6 de la EHE, el tamaño máximo del árido en milímetros y la designación del ambiente según el punto 8.2 de la EHE:

HM-20/P/40, en empotramientos para señales, cimentación de carteles y barreras de seguridad.

Medición y Abono.- Se medirá y abonará por los metros cúbicos (m^3.) realmente fabricados y colocados en obra, medidos sobre los planos de construcción.

No serán objeto de abono por esta unidad aquellos hormigones que entren en otras unidades de obra como parte integrante de las mismas.

Los precios de abono comprenden, en todos los casos, el suministro, manipulación y empleo de todos los materiales, maquinaria y mano de obra necesarios y cuantas operaciones sean precisas para una correcta puesta en obra.

En el caso contemplado en el epígrafe 88.5 de la EHE, de haber optado por ensayos de información y resultar éstos desfavorables, cualquier reparación necesaria del elemento será realizada sin percibir el Contratista ningún abono por ello. Una vez realizada la reparación, quedará a juicio del Director de la Obra la penalización de la disminución de resistencia del hormigón en la misma proporción que en el apartado a) del citado epígrafe 88.5.

Art. 630.- OBRAS DE HORMIGÓN EN MASA O ARMADO.

Definición.- Cumplirán las prescripciones del artículo 630 del PG-3. El hormigón empleado en las cimentaciones será hormigón en masa HM-20, consistencia plástica, tamaño máximo del árido 400 mm.

En este artículo se prevén las siguientes unidades de obra:

Ud Zapata de 50x50x50 cm para cimentación de señales tipo I o II.
Ud Zapata de 50x50x60 cm para cimentación de señales tipo III.
Ud Zapata de 70x70x70 cm para cimentación de señales tipo IV.

Medición y Abono.- Se medirá y abonará por unidad (Ud) realmente ejecutada de cada uno de los diferentes tipos. Las citadas unidades incluyen la excavación, el hormigón y su colocación y manipulación, sin que estas sean objeto de abono independiente.

No será objeto de medición ni abono por este artículo los excesos que se produzcan en la excavación o vertido de hormigón.

Art. 640.- ESTRUCTURAS DE ACERO.

Definición.- Las correspondientes unidades incluyen el material, las pérdidas por despuntes y recortes, el doblado y su colocación.

En este artículo se prevén las siguientes unidades de obra:

Kg Acero A-42b en perfiles laminados

Kg Acero A-42b en elementos de anclaje

Medición y Abono.- Se medirá y abonará por los kilogramos (Kg.) realmente empleados, deducidos de los planos de construcción, considerándose incluida la parte proporciones de despuntes y soldaduras.

No será objeto de medición y abono por este artículo aquellos perfiles o piezas que entren en otras unidades de obra como parte integrante de las mismas.

7.- SEÑALIZACIÓN, CONTROL DE TRÁFICO Y OTRAS INSTALACIONES.

70. SEÑALIZACIÓN Y SEGURIDAD VIAL

Art. 701.- SEÑALES DE CIRCULACIÓN

Definición.- Cumplirán las prescripciones del artículo 701 del PG-3 teniendo en cuenta lo siguiente:

El material reflexivo será nivel de retrorreflexión 2 o 3, tanto para las señales de circulación como para los paneles de lamas de acero (17,5 cm de altura útil).

Todas las letras y símbolos de las señales y cárteles se formarán por troquelado (es decir, recorte) de la lámina retro reflexiva. A tal efecto el fondo de la señal o cartel será del color adecuado y no retro reflexivo.

En este artículo se prevén las siguientes unidades de obra:

1. Señal triangular de lado 90 cm.
2. Señal triangular de lado 135 cm.
3. Señal circular de diámetro 60 cm.
4. Señal circular de diámetro 90 cm.
5. Señal octogonal de apotema 60 cm
6. Señal octogonal de apotema 90 cm
7. Señal cuadrada de lado 60 cm.
8. Señal cuadrada de lado 90 cm.
9. Señal rectangular de 60x90 cm. de lado
10. Señal rectangular de 90x135 cm. de lado.
11. Espejo acrílico de 60 cm de diámetro.
12. Espejo acrílico de 90 cm de diámetro.
13. Cajetín titularidad de carretera de 40x14 cm.
14. Cajetín de “STOP 150 m.” De 85x17 cm.
15. Cajetín complementario de 60x20 cm.
16. Hito kilométrico de 60x40 cm.
17. Hito kilométrico de 60x40 cm. doble

18. Cartel identificativo de la carretera de 1,70x0, 95 m.
19. Panel de chapa en cajetines y placas complementarias.
20. Panel de chapa en carteles flecha, de orientación o localización.
21. Panel de lamas de chapa de acero galvanizado.
22. Panel de lamas de aluminio extrusionado.
23. Lámina anti-grafiti.
24. Lámina retrorreflectante adhesiva nivel de retrorreflexión I
25. Lámina retrorreflectante adhesiva nivel de retrorreflexión II
26. Lámina retroreflectante amarilla fluor EGP nivel III
27. Señal triangular de lado 90 cm. (sólo material)
28. Señal triangular de lado 135 cm. (sólo material)
29. Señal circular de diámetro 60 cm. (sólo material)
30. Señal circular de diámetro 90 cm. (sólo material)
31. Señal octogonal de apotema 60 cm (sólo material)
32. Señal octogonal de apotema 90 cm (sólo material)
33. Señal cuadrada de lado 60 cm. (sólo material)
34. Señal cuadrada de lado 90 cm. (sólo material)
35. Señal rectangular de 60x90 cm. de lado. (sólo material)
36. Señal rectangular de 90x135 cm. de lado. (sólo material)
37. Espejo acrílico de 60 cm de diámetro. (sólo material)
38. Espejo acrílico de 90 cm de diámetro. (sólo material)
39. Espejo acero inoxidable de 100x80 cm, antihielo (solo material)
40. Espejo acero inoxidable de 100x80 cm, antihielo (instalado)
41. Hito kilométrico de 60x40 cm. (sólo material)
42. Cartel lamas aluminio
43. Hito miriamétrico 180 x 37 (sólo material)
44. Hito miriamétrico 180 x 37
45. Cartel identificativo de la carretera de 1,70x0, 95 m. (sólo material)
46. Panel de lamas de chapa de acero galvanizado NR 3
47. Panel de lamas de chapa de acero galvanizado NR 3 (sólo material)
48. Panel de chapa en cajetines y placas complementarias.
49. Panel de chapa en carteles flecha, de orientación o loc. (sólo colocación).
50. Cartel lamas aluminio NR 3

Medición y Abono.- Las unidades correspondientes a señales se medirán por las unidades realmente colocadas de cada una de las señales, y se abonarán al precio contratado propio, en los que se considera incluido a todos los efectos los elementos de fijación.

En las unidades que se contemple en el precio se abonarán al precio contratado, considerando incluido a todos los efectos los elementos de fijación, los soportes, la excavación y la cimentación.

Las unidades con medición de superficie se medirán por metros cuadrados de superficie frontal realmente colocados de cada uno de los carteles, y se abonarán al precio contratado propio, en los que se considera incluido a todos los efectos los elementos de fijación.

Y las unidades de solo material se medirán por unidades realmente dispuestas en obra o en almacén de la Diputación, y se abonarán al precio contratado propio, en los que se considera incluida a todos los efectos la tornillería y elementos de fijación.

Para el replanteo de cada una de las citadas unidades, el contratista dispondrá de los medios técnicos, tanto materiales como personales necesarios, no siendo objeto ni de medición ni de abono independientes, al considerarse incluidos en el precio de la unidad.

Se señalizarán y balizarán todos los tramos de carretera existente sobre los que se deba mantener el tráfico y que se vean afectados por las obras, así como los desvíos provisionales que puedan llevarse a cabo, de acuerdo con las prescripciones de la Instrucciones y Circulares citadas en el artículo anterior, no siendo de abono dicha señalización y balizamiento salvo que lo indique en contra el presupuesto del Estudio de Seguridad y Salud, y sólo hasta el límite presupuestario contemplado en el citado Estudio, siendo a cargo del contratista cualquier exceso sobre dicha cantidad, considerándose incluido en el resto de la valoración de las obras.

Art. 702.- SEÑALES DE OBRA

Definición.- Cumplirán las prescripciones del artículo 701 del PG-3 teniendo en cuenta lo siguiente:

El material reflexivo será nivel de retrorreflexión 2.

Todas las letras y símbolos de las señales y cárteles se formarán por troquelado (es decir, recorte) de la lámina retro reflexiva. A tal efecto el fondo de la señal o cartel será del color adecuado y no retro reflexivo.

En este artículo se prevén las siguientes unidades de obra:

51. Señal triangular de lado 90 cm.
52. Señal triangular de lado 135 cm.
53. Señal circular de diámetro 60 cm.
54. Señal circular de diámetro 90 cm.

Medición y Abono.- Estas unidades se medirán por unidades realmente dispuestas en obra o almacén de la Diputación, y se abonarán al precio contratado propio, en los que se considera incluido a todos los efectos los elementos de fijación.

Para el replanteo de cada una de las citadas unidades, el contratista dispondrá de los medios técnicos, tanto materiales como personales necesarios, no siendo objeto ni de medición ni de abono independientes, al considerarse incluidos en el precio de la unidad.

Art. 703.- ELEMENTOS DE BALIZAMIENTO RETRORREFLECTANTES

Definición.- Cumplirán las condiciones generales del artículo 703 del PG-3, teniendo en cuenta lo siguiente:

La excavación de las cimentaciones de los elementos de balizamiento se ajustará en todo conforme a lo prescrito en el artículo 321 del PG-3.

El hormigón será HM-20, según especificación de consistencia plástica, que cumplirá al menos las prescripciones del art. 610 del PG-3 (HM-20).

Los paneles direccionales cumplirán además las especificaciones indicadas en el artículo 701 del PG-3. El material reflexivo será nivel de retrorreflexión 2.

En este artículo se prevén las siguientes unidades de obra:

55. Panel direccional de 40x40 cm.
56. Panel direccional de 80x40 cm
57. Panel direccional de 160x40 cm.
58. Panel direccional de 40x40 cm. (sólo material)
59. Panel direccional de 80x40 cm. (sólo material)
60. Panel direccional de 160x40 cm. (sólo material)
61. Y sus combinaciones dobles y triples

Para el cálculo del número de paneles direccionales y para su replanteo, se han seguido las "Recomendaciones de Señalización Vertical" editadas por la Consejería de Obras Públicas, Urbanismo y Transportes de la Comunidad de Madrid, cuyas indicaciones se reflejan a continuación:

"El primer panel direccional – que será sencillo, doble o triple, según el grado de curva- deberá disponerse perpendicularmente a la visual del conductor, en prolongación de la trayectoria del vehículo en el punto en que se pueda alcanzar la velocidad Vm. A continuación de este primer panel, se dispondrán paneles sencillos a una distancia "d", aproximadamente igual a la quinta parte del radio (d= R/5). Estos paneles, se colocarán perpendicularmente a la línea que une el centro de los mismos con la posición del conductor situado a una distancia – media en la carretera- igual al doble de la distancia entre paneles, es decir 2R/5. La altura de la parte inferior de los paneles direccionales, será aproximadamente de 1 metro, con el fin de que queden por encima de las barreras de seguridad, debiendo colocarse a mayor altura cuando puedan existir problemas de visibilidad.

El número N de paneles que se colocarán en cada sentido, será igual al resultado de dividir el desarrollo de la curva D, por la distancia entre paneles d menos cuatro, es decir, N= (D/d) – 4. En cualquier caso, el número de paneles será como mínimo de tres (N>3)."

Medición y Abono.- Las partidas de paneles instalados en obra se medirán por unidades realmente colocadas, y se abonarán al precio contratado, en los que se considera incluido a todos los efectos el replanteo (según normativa), la limpieza y preparación previa de la superficie, el pre marcado, los elementos de anclaje y las propias balizas. Y las partidas de materiales se medirán por unidades realmente dispuestas en obra o en almacén de la Diputación, y se abonarán al precio contratado propio, en los que se considera incluida a todos los efectos la tornillería y elementos de fijación.

Para el replanteo de cada una de las citadas unidades, el contratista dispondrá de los medios técnicos, tanto materiales como personales necesarios, no siendo objeto ni de medición ni de abono independientes, al considerarse incluidos en el precio de la unidad.

Se señalizarán y balizarán todos los tramos de carretera existente sobre los que se deba mantener el tráfico y que se vean afectados por las obras, así como los desvíos provisionales que puedan llevarse a cabo, de acuerdo con las prescripciones de la Instrucciones y Circulares citadas en el artículo anterior, no siendo de abono dicha señalización y balizamiento salvo que lo indique en contra el presupuesto del Estudio de Seguridad y Salud, y sólo hasta el límite presupuestario contemplado en el citado Estudio, siendo a cargo del contratista cualquier exceso sobre dicha cantidad, considerándose incluido en el resto de la valoración de las obras.

Art. 704.- POSTES GALVANIZADOS Y DE ALUMINIO

Definición.- Cumplirán las condiciones generales del artículo 701 del PG-3 en sus apartados 701.6 y 701.7, así como las condiciones relativas al galvanizado del artículo 255.

La excavación de las cimentaciones de los postes se ajustará en todo conforme a lo prescrito en el artículo 321 del PG-3.

El hormigón será HM-15/20, según especificación de consistencia plástica, que cumplirá al menos las prescripciones del art. 610 del PG-3 (HM-20).

En este artículo se prevén las siguientes unidades de obra:

62. Ml. Poste de 80x40x2 mm
63. Ml. Poste de 100x50x3 mm
64. Ml. Poste de 100x60x4 mm
65. Ml. Poste IPN de 100 mm
66. Ml. Poste IPN de 120 mm
67. Ml. Poste IPN de 140 mm
68. Ud. Juego de ménsulas para señal
69. Ud. Trípode para señal de disco de 90 y triángulo de 135 cm.
70. Ud. Trípode para señal de disco de 60 y triángulo de 90 cm.
71. Ml. Poste de 80x40x2 mm (sólo material)
72. Ml. Poste de 100x50x3 mm (sólo material)
73. Ml. Poste de 100x60x4 mm (sólo material)
74. Ml. Poste IPN de 100 mm (sólo material)
75. Ml. Poste IPN de 120 mm (sólo material)
76. Ml. Poste IPN de 140 mm (sólo material)
77. Ml Poste circular 60 mm diámetro y e=4 mm
78. UD mástil alta rigidez aluminio, ranurado para señalización informativa AIMPE

Medición y Abono.- Las unidades 51, 52, 53, 54, 55, 56 y 65, se medirán por metro lineal realmente colocado de cada uno de los tipos de poste, y se abonarán al precio contratado propio, en los que se considera incluido a todos los efectos los elementos de fijación.

Las unidades con instalación se medirán por unidad realmente colocada, y se abonará al precio contratado, incluyendo a todos los efectos los elementos de fijación.

Las unidades de materiales se medirán por unidades realmente dispuestas en obra o en almacén de la Diputación, y se abonarán al precio contratado propio, en los que se considera incluida a todos los efectos la tornillería y elementos de fijación.

Art. 705.- DESMONTAJE DE SEÑALES

Definición.- Se entiende por desmontaje de señales, los trabajos de desatornillado y extracción de las distintas piezas que forman la señal, demolición y extracción del cimiento y reposición del terreno a su estado natural.

En este artículo se prevén las siguientes unidades de obra:

79. Ud. Desmontaje de señal
80. Ud Desmontaje de panel de lamas

Medición y Abono.- Esta unidad se medirá por unidad de señal de circulación realmente desmontada, abonándose al precio contratado correspondiente. El precio incluye la carga y transporte a vertedero y el acondicionamiento ambiental del mismo, o el transporte a almacén indicado por el Director de la Obra.

Alicante, agosto de 2019

EL EQUIPO REDACTOR
LOS INGENIEROS TÉCNICOS DE O.P.

Fdo.: Sergio Torregrosa Luna	Fdo Javier Cobela Puig	Fdo.: Miguel I. Alfaro Soriano	Fdo.: Miguel Cardona Ivars

DOCUMENTO Nº 4

PRESUPUESTO

4.1 MEDICIONES

Presupuesto parcial nº 1 Señalización Vertical (Alcoy y Benisa)

Nº	Ud	Descripción	Medición
1.1.- SECTOR ALCOY			
1.1.1	M3	EXCAVACION MANUAL LOCALIZADA EN ZANJA, POZO O CIMIENTOS, EN TODO TIPO DE TERRENO, SIN CLASIFICAR, INCLUSO LIMPIEZA Y NIVELACION DE FONDO, PERFILADO DE TALUDES, CARGA Y TRANSPORTE A ACOPIO O VERTEDERO Y ACONDICIONAMIENTO MEDIOAMBIENTAL DEL MISMO	
		Total m3 .....:	1,00
1.1.2	M3	EXCAVACION MECANICA LOCALIZADA EN ZANJA, POZO O CIMIENTOS, EN TODO TIPO DE TERRENO, SIN CLASIFICAR, INCLUSO LIMPIEZA Y NIVELACION DE FONDO, PERFILADO DE TALUDES, CARGA Y TRANSPORTE A ACOPIO O VERTEDERO Y ACONDICIONAMIENTO MEDIOAMBIENTAL DEL MISMO.	
		Total m3 .....:	1,00
1.1.3	M3	HORMIGON EN MASA HM-20 N/mm2. CONSISTENCIA PLÁSTICA, Tmáx.40 mm., PARA AMBIENTE NORMAL, ELABORADO EN CENTRAL PARA CIMENTACIÓN DE SEÑALES Y CARTELES, VERTIDO DESDE CAMIÓN, VIBRADO Y COLOCADO. SEGÚN NORMAS NTE-CSZ y EHE.	
		Total m3 .....:	1,00
1.1.4	Kg	ACERO CORRUGADO B 500 S, PREFORMADO EN TALLER Y COLOCADO EN OBRA. SEGÚN EHE. INCLUSO CORTE, FERRALLADO, COLOCACION Y PARTES PROPORCIONALES DE PERDIDAS POR DESPUNTES O SOLAPES, ATADO DE ALAMBRE RECOCIDO Y SEPARADORES.	
		Total Kg .....:	1,00
1.1.5	Kg	ACERO LAMINADO A-42b, EN PERFILES LAMINADOS, INCLUSO PARTE PROPORCIONAL DE DESPUNTES Y SOLDADURAS, SEGÚN NTE-EAS/EAV Y NBE/EA-95. COLOCADO EN OBRA.	
		Total Kg .....:	1,00
1.1.6	Kg	ACERO A/42b, PARA ELEMENTOS DE ANCLAJE. INCLUYENDO LA PLACA DE ANCLAJE, 4 PERNOS D=20 Y ELEMENTOS ACCESORIOS PARA SU COLOCACION, DESPUNTES Y SOLDADURAS. TRABAJADO EN TALLER Y COLOCADO EN OBRA.	
		Total Kg .....:	1,00
1.1.7	Ud	DESMONTAJE DE SEÑAL, INCLUSO ELIMINACION DEL CIMIENTO, ACONDICIONAMIENTO DEL TERRENO, CARGA Y TRANSPORTE A VERTEDERO O A ALMACEN DE LA DIPUTACION.	
		Total Ud .....:	5,00
1.1.8	Ud	ZAPATA DE 50x50x50 PARA CIMENTACION DE SEÑALES TIPO I, REALIZADA CON HORMIGON EN MASA HM-20. INCLUSO MOVIMIENTO DE TIERRAS	
		Total ud .....:	2,00
1.1.9	Ud	ZAPATA DE 50x50x60 PARA CIMENTACION DE SEÑALES TIPO II, REALIZADA CON HORMIGON EN MASA HM-20. INCLUSO MOVIMIENTO DE TIERRAS	
		Total ud .....:	2,00
1.1.10	Ud	ZAPATA DE 70x70x70 PARA CIMENTACION DE SEÑALES TIPO III, REALIZADA CON HORMIGON EN MASA HM-20. INCLUSO MOVIMIENTO DE TIERRAS	
		Total ud .....:	2,00
1.1.11	M	POSTE METALICO GALVANIZADO DE SUSTENTACION DE 80x40x2 mm. DISPUESTO A PIE DE OBRA O EN ALMACEN DE LA DIPUTACION.	
		Total m .....:	2,00
1.1.12	M	POSTE METALICO GALVANIZADO DE SUSTENTACION DE 80x40x2 mm. COLOCADO EN OBRA	
		Total m .....:	2,00
1.1.13	M	POSTE METALICO GALVANIZADO DE SUSTENTACION DE 100x50x3 mm. DISPUESTO A PIE DE OBRA O EN ALMACEN DE LA DIPUTACION.	
		Total m .....:	2,00
1.1.14	M	POSTE METALICO GALVANIZADO DE SUSTENTACION DE 100x50x3 mm. COLOCADO EN OBRA	
		Total m .....:	2,00

Nº	Ud	Descripción	Medición
1.1.15	M	POSTE METALICO GALVANIZADO DE SUSTENTACION DE 100x60x4 mm. DISPUESTO A PIE DE OBRA O EN ALMACEN DE LA DIPUTACION.	
		Total m .....:	2,00
1.1.16	M	POSTE METALICO GALVANIZADO DE SUSTENTACION DE 100x60x4 mm. COLOCADO EN OBRA	
		Total m .....:	2,00
1.1.17	M	POSTE METALICO CIRCULAR GALVANIZADO DE SUSTENTACION DE 60 mm DE DIÁMETRO Y ESPESOR 4 mm COLOCADO EN OBRA	
		Total m .....:	2,00
1.1.18	M	PERFIL IPN DE 100 mm DE ALTURA PARA POSTE METALICO DE SUSTENTACIÓN, GALVANIZADO. COLOCADO EN OBRA	
		Total m .....:	2,00
1.1.19	M	PERFIL IPN DE 120 mm DE ALTURA PARA POSTE METALICO DE SUSTENTACIÓN, GALVANIZADO. COLOCADO EN OBRA	
		Total m .....:	2,00
1.1.20	M	PERFIL IPN DE 140 mm DE ALTURA PARA POSTE METALICO DE SUSTENTACIÓN, GALVANIZADO. COLOCADO EN OBRA	
		Total m .....:	2,00
1.1.21	M	PERFIL IPN DE 100 mm DE ALTURA PARA POSTE METALICO DE SUSTENTACIÓN, GALVANIZADO. DISPUESTO A PIE DE OBRA O EN ALMACEN DE LA DIPUTACION	
		Total m .....:	2,00
1.1.22	M	PERFIL IPN DE 120 mm DE ALTURA PARA POSTE METALICO DE SUSTENTACIÓN, GALVANIZADO. DISPUESTO A PIE DE OBRA O EN ALMACEN DE LA DIPUTACION	
		Total m .....:	2,00
1.1.23	M	PERFIL IPN DE 140 mm DE ALTURA PARA POSTE METALICO DE SUSTENTACIÓN, GALVANIZADO. DISPUESTO A PIE DE OBRA O EN ALMACEN DE LA DIPUTACION	
		Total m .....:	2,00
1.1.24	Ud	JUEGO DE MENSULAS PARA SEÑAL EN ACERO GALVANIZADO. INCLUSO TORNILLERIA Y PIEZAS DE SUJECCION, COLOCADA.	
		Total ud .....:	2,00
1.1.25	Ud	ELEMENTO UNIÓN (FLEJE O ABRAZADERA)DE ACERO INOXIDABLE, ANCHO MÍNIMO 17 MM, PARA INSTALACIÓN SEÑALES DE TRÁFICO EN LUMINARIAS, SEMÁFOROS O SIMILAR. COLOCADA.	
		Total ud .....:	1,00
1.1.26	Ud	SEÑAL TRIANGULAR DE 90 cm. DE LADO, NIVEL DE RETRORREFLEXION 2, LÁMINA RETROREFLECTANTE TROQUELADA. INCLUSO TORNILLERIA Y PIEZAS DE SUJECCION. DISPUESTA A PIE DE OBRA O EN ALMACEN DE LA DIPUTACION.	
		Total ud .....:	3,00
1.1.27	Ud	SEÑAL TRIANGULAR DE 90 cm. DE LADO, NIVEL DE RETRORREFLEXION 2, LÁMINA RETRORELECTANTE TROQUELADA. INCLUSO TORNILLERIA Y PIEZAS DE SUJECCION, COLOCADA EN OBRA.	
		Total ud .....:	3,00
1.1.28	Ud	SEÑAL TRIANGULAR DE 135 cm. DE LADO, NIVEL DE RETRORREFLEXION 2, LÁMINA RETRORELECTANTE TROQUELADA. INCLUSO TORNILLERIA Y PIEZAS DE SUJECCION. DISPUESTA A PIE DE OBRA O EN ALMACEN DE LA DIPUTACION.	
		Total ud .....:	3,00
1.1.29	Ud	SEÑAL TRIANGULAR DE 135 cm. DE LADO, NIVEL DE RETRORREFLEXION 2, LÁMINA RETRORELECTANTE TROQUELADA. INCLUSO TORNILLERIA Y PIEZAS DE SUJECCION, COLOCADA EN OBRA.	
		Total ud .....:	3,00

Nº	Ud	Descripción	Medición
1.1.30	Ud	SEÑAL CIRCULAR DE 60 cm. DE DIAMETRO, NIVEL DE RETRORREFLEXION 2, LÁMINA RETRORELECTANTE TROQUELADA. INCLUSO TORNILLERIA Y PIEZAS DE SUJECCION. DISPUESTA A PIE DE OBRA O EN ALMACEN DE LA DIPUTACION.	
		Total ud .....:	3,00
1.1.31	Ud	SEÑAL CIRCULAR DE 60 cm. DE DIAMETRO, NIVEL DE RETRORREFLEXION 2, LÁMINA RETRORELECTANTE TROQUELADA. INCLUSO TORNILLERIA Y PIEZAS DE SUJECCION, COLOCADA EN OBRA.	
		Total ud .....:	3,00
1.1.32	Ud	SEÑAL CIRCULAR DE 90 cm. DE DIAMETRO, NIVEL DE RETRORREFLEXION 2, LÁMINA RETRORELECTANTE TROQUELADA. INCLUSO TORNILLERIA Y PIEZAS DE SUJECCION. DISPUESTA A PIE DE OBRA O EN ALMACEN DE LA DIPUTACION.	
		Total ud .....:	3,00
1.1.33	Ud	SEÑAL CIRCULAR DE 90 cm. DE DIAMETRO, NIVEL DE RETRORREFLEXION 2, LÁMINA RETRORELECTANTE TROQUELADA. INCLUSO TORNILLERIA Y PIEZAS DE SUJECCION, COLOCADA EN OBRA.	
		Total ud .....:	3,00
1.1.34	Ud	SEÑAL OCTOGONAL DE 60 cm. DE APOTEMA, NIVEL DE RETRORREFLEXION 2, LÁMINA RETRORELECTANTE TROQUELADA. INCLUSO TORNILLERIA Y PIEZAS DE SUJECCION. DISPUESTA A PIE DE OBRA O EN ALMACEN DE LA DIPUTACION.	
		Total ud .....:	3,00
1.1.35	Ud	SEÑAL OCTOGONAL DE 60 cm. DE APOTEMA, NIVEL DE RETRORREFLEXION 2, LÁMINA RETRORELECTANTE TROQUELADA. INCLUSO TORNILLERIA Y PIEZAS DE SUJECCION, COLOCADA EN OBRA.	
		Total ud .....:	3,00
1.1.36	Ud	SEÑAL OCTOGONAL DE 90 cm. DE APOTEMA, NIVEL DE RETRORREFLEXION 2, LÁMINA RETRORELECTANTE TROQUELADA. INCLUSO TORNILLERIA Y PIEZAS DE SUJECCION. DISPUESTA A PIE DE OBRA O EN ALMACEN DE LA DIPUTACION.	
		Total ud .....:	3,00
1.1.37	Ud	SEÑAL OCTOGONAL DE 90 cm. DE APOTEMA, NIVEL DE RETRORREFLEXION 2, LÁMINA RETRORELECTANTE TROQUELADA. INCLUSO TORNILLERIA Y PIEZAS DE SUJECCION, COLOCADA EN OBRA.	
		Total ud .....:	3,00
1.1.38	Ud	SEÑAL CUADRADA DE 60x60 cm. DE LADO, NIVEL DE RETRORREFLEXION 2, LÁMINA RETRORELECTANTE TROQUELADA. INCLUSO TORNILLERIA Y PIEZAS DE SUJECCION. DISPUESTA A PIE DE OBRA O EN ALMACEN DE LA DIPUTACION.	
		Total ud .....:	3,00
1.1.39	Ud	SEÑAL CUADRADA DE 60x60 cm. DE LADO, NIVEL DE RETRORREFLEXION 2, LÁMINA RETRORELECTANTE TROQUELADA. INCLUSO TORNILLERIA Y PIEZAS DE SUJECCION, COLOCADA EN OBRA.	
		Total ud .....:	3,00
1.1.40	Ud	SEÑAL CUADRADA DE 90x90 cm. DE LADO, NIVEL DE RETRORREFLEXION 2, LÁMINA RETRORELECTANTE TROQUELADA. INCLUSO TORNILLERIA Y PIEZAS DE SUJECCION. DISPUESTA A PIE DE OBRA O EN ALMACEN DE LA DIPUTACION.	
		Total ud .....:	3,00
1.1.41	Ud	SEÑAL CUADRADA DE 90x90 cm. DE LADO, NIVEL DE RETRORREFLEXION 2, LÁMINA RETRORELECTANTE TROQUELADA. INCLUSO TORNILLERIA Y PIEZAS DE SUJECCION, COLOCADA EN OBRA.	
		Total ud .....:	3,00
1.1.42	Ud	SEÑAL RECTANGULAR DE 60x90 cm. DE LADO, NIVEL DE RETRORREFLEXION 2, LÁMINA RETRORELECTANTE TROQUELADA. INCLUSO TORNILLERIA Y PIEZAS DE SUJECCION. DISPUESTA A PIE DE OBRA O EN ALMACEN DE LA DIPUTACION.	
		Total ud .....:	3,00

Nº	Ud	Descripción	Medición
1.1.43	Ud	SEÑAL RECTANGULAR DE 60x90 cm. DE LADO, NIVEL DE RETRORREFLEXION 2, LÁMINA RETRORELECTANTE TROQUELADA. INCLUSO TORNILLERIA Y PIEZAS DE SUJECCION, COLOCADA EN OBRA.	
		Total ud .....:	3,00
1.1.44	Ud	SEÑAL RECTANGULAR DE 90x135 cm. DE LADO, NIVEL DE RETRORREFLEXION 2, LÁMINA RETRORELECTANTE TROQUELADA. INCLUSO TORNILLERIA Y PIEZAS DE SUJECCION. DISPUESTA A PIE DE OBRA O EN ALMACEN DE LA DIPUTACION.	
		Total ud .....:	3,00
1.1.45	Ud	SEÑAL RECTANGULAR DE 90x135 cm. DE LADO, NIVEL DE RETRORREFLEXION 2, LÁMINA RETRORELECTANTE TROQUELADA. INCLUSO TORNILLERIA Y PIEZAS DE SUJECCION, COLOCADA EN OBRA.	
		Total ud .....:	3,00
1.1.46	Ud	ESPEJO ACRILICO CIRCULAR DE 60 cm. DE DIAMETRO. INCLUSO TORNILLERIA Y PIEZAS DE SUJECCION. DISPUESTA A PIE DE OBRA O EN ALMACEN DE LA DIPUTACION.	
		Total ud .....:	1,00
1.1.47	Ud	ESPEJO ACRILICO CIRCULAR DE 60 cm. DE DIAMETRO. INCLUSO TORNILLERIA Y PIEZAS DE SUJECCION, COLOCADO EN OBRA	
		Total ud .....:	1,00
1.1.48	Ud	ESPEJO ACRILICO CIRCULAR DE 90 cm. DE DIAMETRO. INCLUSO TORNILLERIA Y PIEZAS DE SUJECCION. DISPUESTA A PIE DE OBRA O EN ALMACEN DE LA DIPUTACION.	
		Total ud .....:	1,00
1.1.49	Ud	ESPEJO ACRILICO CIRCULAR DE 90 cm. DE DIAMETRO. INCLUSO TORNILLERIA Y PIEZAS DE SUJECCION, COLOCADO EN OBRA.	
		Total ud .....:	1,00
1.1.50	Ud	ESPEJO ACERO INOXIDABLE DE 100X80 cm, ANTIHIELO, RESISTENTE A LOS RAYOS UV, DISTANCIA MÁXIMA DE OBSERVACIÓN 30 m, CURBATURA A 90º QUE PERMITE CONTROLAR EN 2 DIRECCIONES, INCLUSO TORNILLERIA Y PIEZAS DE SUJECCION A POSTE. DISPUESTA A PIE DE OBRA O EN ALMACEN DE LA DIPUTACION.	
		Total ud .....:	1,00
1.1.51	Ud	ESPEJO ACERO INOXIDABLE DE 60X80 cm, ANTIHIELO, RESISTENTE A LOS RAYOS UV, DISTANCIA MÁXIMA DE OBSERVACIÓN 30 m, CURBATURA A 90º QUE PERMITE CONTROLAR EN 2 DIRECCIONES, INCLUSO TORNILLERIA Y PIEZAS DE SUJECCION A POSTE, COLOCADO EN OBRA.	
		Total ud .....:	1,00
1.1.52	Ud	HITO KILOMETRICO COMPUESTO POR PLACA LÁMINA RETRORELECTANTE TROQUELADA DE 60x40 cm DE LADO, NIVEL DE RETROREFLEXION 2. INCLUSO TORNILLERIA Y PIEZAS DE SUJECCION. DISPUESTA A PIE DE OBRA O EN ALMACEN DE LA DIPUTACION.	
		Total ud .....:	1,00
1.1.53	Ud	HITO KILOMETRICO COMPUESTO POR PLACA LÁMINA RETRORELECTANTE TROQUELADA DE 60x40 cm DE LADO, NIVEL DE RETROREFLEXION 2. INCLUSO CIMENTACION, POSTE DE SUSTENTACION, TORNILLERIA Y PIEZAS DE SUJECCION, COLOCADO EN OBRA.	
		Total ud .....:	1,00
1.1.54	Ud	HITO KILOMETRICO DOBLE COMPUESTO POR DOS PLACAS LÁMINA RETRORELECTANTE TROQUELADA DE 60x40 cm DE LADO, NIVEL DE RETROREFLEXION 2. INCLUSO CIMENTACION, POSTE DE SUSTENTACION, TORNILLERIA Y PIEZAS DE SUJECCION, COLOCADO EN OBRA.	
		Total ud .....:	1,00
1.1.55	Ud	HITO MIRIAMETRICO COMPUESTO POR PLACA LÁMINA RETRORELECTANTE TROQUELADA DE 180x37 cm DE LADO, NIVEL DE RETROREFLEXION 2. INCLUSO TORNILLERIA Y PIEZAS DE SUJECCION. DISPUESTA A PIE DE OBRA O EN ALMACEN DE LA DIPUTACION	
		Total ud .....:	1,00

Nº	Ud	Descripción	Medición
1.1.56	Ud	HITO MIRIAMETRICO COMPUESTO POR PLACA LÁMINA RETRORELECTANTE TROQUELADA DE 180x37 cm DE LADO, NIVEL DE RETROREFLEXION 2. INCLUSO TORNILLERIA Y PIEZAS DE SUJECCION COLOCADO.	
		Total ud .....:	1,00
1.1.57	Ud	PANEL DIRECCIONAL DE 40x40 cm, RADIO DE CURVATURA EN ESQUINAS DE 5 CM, BLANCO(RA2)/AZUL(NR), S/ NORMA EUROPEA, DE NIVEL DE RETRORREFLEXIÓN 2. INCLUSO TORNILLERIA Y PIEZAS DE SUJECCION. DISPUESTA A PIE DE OBRA O EN ALMACEN DE LA DIPUTACION.	
		Total ud .....:	2,00
1.1.58	Ud	PANEL DIRECCIONAL DE 80x40 cm., RADIO DE CURVATURA EN ESQUINAS DE 5 CM, BLANCO(RA2)/AZUL(NR), S/ NORMA EUROPEA, DE NIVEL DE RETRORREFLEXIÓN 2. INCLUSO TORNILLERIA Y PIEZAS DE SUJECCION. DISPUESTA A PIE DE OBRA O EN ALMACEN DE LA DIPUTACION.	
		Total ud .....:	2,00
1.1.59	Ud	PANEL DIRECCIONAL DE 40x40 cm., RADIO DE CURVATURA EN ESQUINAS DE 5 CM, BLANCO(RA2)/AZUL(NR), S/ NORMA EUROPEA, DE NIVEL DE RETRORREFLEXIÓN 2, INCLUSO POSTE GALVANIZADO DE SUSTENTACIÓN Y CIMENTACIÓN, EN BALIZAMIENTO DE CURVAS, COLOCADO EN OBRA.	
		Total ud .....:	2,00
1.1.60	Ud	PANEL DIRECCIONAL DE 80x40 cm., RADIO DE CURVATURA EN ESQUINAS DE 5 CM, BLANCO(RA2)/AZUL(NR), S/ NORMA EUROPEA, DE NIVEL DE RETRORREFLEXIÓN 2, INCLUSO POSTE GALVANIZADO DE SUSTENTACIÓN Y CIMENTACIÓN, EN BALIZAMIENTO DE CURVAS, COLOCADO EN OBRA.	
		Total ud .....:	2,00
1.1.61	Ud	PANEL DIRECCIONAL DE 160x40 cm., RADIO DE CURVATURA EN ESQUINAS DE 5 CM, BLANCO(RA2)/AZUL(NR), S/ NORMA EUROPEA, DE NIVEL DE RETRORREFLEXIÓN 2. INCLUSO TORNILLERIA Y PIEZAS DE SUJECCION. DISPUESTA A PIE DE OBRA O EN ALMACEN DE LA DIPUTACION.	
		Total ud .....:	2,00
1.1.62	Ud	PANEL DIRECCIONAL DE 160x40 cm., RADIO DE CURVATURA EN ESQUINAS DE 5 CM, BLANCO(RA2)/AZUL(NR), S/ NORMA EUROPEA, DE NIVEL DE RETRORREFLEXIÓN 2, INCLUSO POSTE GALVANIZADO DE SUSTENTACIÓN Y CIMENTACIÓN, EN BALIZAMIENTO DE CURVAS, COLOCADO EN OBRA.	
		Total ud .....:	2,00
1.1.63	Ud	INSTALACIÓN DE 2 PANELES DIRECCIONALES DE 40x40 cm., SEPARACIÓN ENTRE PANELES DE 15 cm, RADIO DE CURVATURA EN ESQUINAS DE 5 CM, BLANCO(RA2)/AZUL(NR), S/ NORMA EUROPEA, DE NIVEL DE RETRORREFLEXIÓN 2, INCLUSO POSTE GALVANIZADO DE SUSTENTACIÓN Y CIMENTACIÓN, EN BALIZAMIENTO DE CURVAS, COLOCADO EN OBRA.	
		Total ud .....:	2,00
1.1.64	Ud	INSTALACIÓN DE 3 PANELES DIRECCIONALES DE 40x40 cm., SEPARACIÓN ENTRE PANELES DE 15 cm, RADIO DE CURVATURA EN ESQUINAS DE 5 CM, BLANCO(RA2)/AZUL(NR), S/ NORMA EUROPEA, DE NIVEL DE RETRORREFLEXIÓN 2, INCLUSO POSTE GALVANIZADO DE SUSTENTACIÓN Y CIMENTACIÓN, EN BALIZAMIENTO DE CURVAS, COLOCADO EN OBRA.	
		Total ud .....:	2,00
1.1.65	Ud	INSTALACIÓN DE 2 PANELES DIRECCIONALES DE 80x40 cm., SEPARACIÓN ENTRE PANELES DE 15 cm, RADIO DE CURVATURA EN ESQUINAS DE 5 CM, BLANCO(RA2)/AZUL(NR), S/ NORMA EUROPEA, DE NIVEL DE RETRORREFLEXIÓN 2, INCLUSO POSTE GALVANIZADO DE SUSTENTACIÓN Y CIMENTACIÓN, EN BALIZAMIENTO DE CURVAS, COLOCADO EN OBRA.	
		Total ud .....:	2,00
1.1.66	Ud	INSTALACIÓN DE 3 PANELES DIRECCIONALES DE 80x40 cm., SEPARACIÓN ENTRE PANELES DE 15 cm, RADIO DE CURVATURA EN ESQUINAS DE 5 CM, BLANCO(RA2)/AZUL(NR), S/ NORMA EUROPEA, DE NIVEL DE RETRORREFLEXIÓN 2, INCLUSO POSTE GALVANIZADO DE SUSTENTACIÓN Y CIMENTACIÓN, EN BALIZAMIENTO DE CURVAS, COLOCADO EN OBRA.	
		Total ud .....:	2,00

Nº	Ud	Descripción	Medición
1.1.67	Ud	INSTALACIÓN DE PANEL DIRECCIONAL DOBLE SUPERPUESTOS DE 160x40 cm., SEPARACIÓN ENTRE PANELES DE 15 cm, RADIO DE CURVATURA EN ESQUINAS DE 5 CM, BLANCO(RA2)/AZUL(NR), S/ NORMA EUROPEA, DE NIVEL DE RETRORREFLEXIÓN 2, INCLUSO POSTE GALVANIZADO DE SUSTENTACIÓN Y CIMENTACIÓN, EN BALIZAMIENTO DE CURVAS, COLOCADO EN OBRA.	
		Total ud .....:	2,00
1.1.68	Ud	INSTALACIÓN DE PANEL DIRECCIONAL TRIPLE SUPERPUESTOS DE 160x40 cm., SEPARACIÓN ENTRE PANELES DE 15 cm, RADIO DE CURVATURA EN ESQUINAS DE 5 CM, BLANCO(RA2)/AZUL(NR), S/ NORMA EUROPEA, DE NIVEL DE RETRORREFLEXIÓN 2, INCLUSO POSTE GALVANIZADO DE SUSTENTACIÓN Y CIMENTACIÓN, EN BALIZAMIENTO DE CURVAS, COLOCADO EN OBRA.	
		Total ud .....:	2,00
1.1.69	Ud	CAJETIN COMPLEMENTARIO DE TITULARIDAD DE LA CARRETERA DE 40x20 cm., NIVEL DE RETRORREFLEXION 1, LÁMINA RETRORELECTANTE TROQUELADA. INCLUSO TORNILLERIA Y PIEZAS DE SUJECCION, COLOCADO EN OBRA.	
		Total ud .....:	2,00
1.1.70	Ud	SUMINISTRO CAJETIN COMPLEMENTARIO DE TITULARIDAD DE LA CARRETERA DE 40x20 cm., NIVEL DE RETRORREFLEXION 1, LÁMINA RETRORELECTANTE TROQUELADA. INCLUSO TORNILLERIA Y PIEZAS DE SUJECCION.	
		Total ud .....:	1,00
1.1.71	Ud	CAJETIN COMPLEMENTARIO TIPO S-840 DE "STOP 150 m." DE 85x17 cm., NIVEL DE RETRORREFLEXION 2, LÁMINA RETRORELECTANTE TROQUELADA. INCLUSO TORNILLERIA Y PIEZAS DE SUJECCION, COLOCADO EN OBRA.	
		Total ud .....:	2,00
1.1.72	Ud	CAJETIN COMPLEMENTARIO TIPO S-800 DE 60x20 cm., NIVEL DE RETRORREFLEXION 2, LÁMINA RETRORELECTANTE TROQUELADA. INCLUSO TORNILLERIA Y PIEZAS DE SUJECCION, COLOCADO EN OBRA.	
		Total ud .....:	2,00
1.1.73	Ud	CARTEL SEÑALIZACIÓN CARRIL BICI DE 30x35 cm., NIVEL DE RETRORREFLEXION 2, LÁMINA RETRORELECTANTE TROQUELADA. INCLUSO TORNILLERIA Y PIEZAS DE SUJECCION, COLOCADO EN OBRA.	
		Total ud .....:	1,00
1.1.74	Ud	SUMINISTRO CARTEL SEÑALIZACIÓN CARRIL BICI DE 30x35 cm., NIVEL DE RETRORREFLEXION 2, LÁMINA RETRORELECTANTE TROQUELADA. INCLUSO TORNILLERIA Y PIEZAS DE SUJECCION, COLOCADO EN OBRA.	
		Total ud .....:	1,00
1.1.75	M2	PANEL DE CHAPA DE ACERO GALVANIZADO EN CAJETINES Y PLACAS COMPLEMENTARIAS, NIVEL DE RETRORREFLEXION 2, LÁMINA RETRORELECTANTE TROQUELADA. INCLUSO TORNILLERIA Y PIEZAS DE SUJECCION, COLOCADO EN OBRA.	
		Total m2 .....:	1,00
1.1.76	M2	PANEL DE CHAPA DE ACERO GALVANIZADO EN CARTELES FLECHA, DE ORIENTACION O LOCALIZACION, NIVEL DE RETRORREFLEXION 2, LÁMINA RETRORELECTANTE TROQUELADA. INCLUSO TORNILLERIA Y PIEZAS DE SUJECCION, COLOCADO EN OBRA.	
		Total m2 .....:	1,00
1.1.77	M2	PANEL DE LAMAS DE CHAPA DE ACERO GALVANIZADO EN SEÑALES DE ORIENTACION Y LOCALIZACION, NIVEL DE RETRORREFLEXION 2. INCLUSO TORNILLERIA Y PIEZAS DE SUJECCION, COLOCADO EN OBRA.	
		Total m2 .....:	1,00
1.1.78	M2	PANEL DE LAMAS DE CHAPA DE ACERO GALVANIZADO EN SEÑALES DE ORIENTACION Y LOCALIZACION, NIVEL DE RETRORREFLEXION 3 (ZA,ZB O ZC). INCLUSO TORNILLERIA Y PIEZAS DE SUJECCION, COLOCADO EN OBRA.	
		Total m2 .....:	1,00

Nº	Ud	Descripción	Medición
1.1.79	Ud	DESMONTAJE DE PANEL DE LAMAS DE CUALQUIER DIMENSIÓN, INCLUSO ELIMINACIÓN DEL CIMIENTO, ACONDICIONAMIENTO DEL TERRENO, CARGA Y TRANSPORTE A VERTEDERO O ALMACÉN DE DIPUTACIÓN.	
		Total ud .....:	1,00
1.1.80	M2	SUMINSTRO DE PANEL DE CHAPA DE ACERO GALVANIZADO EN CAJETINES Y PLACAS COMPLEMENTARIAS, NIVEL DE RETRORREFLEXION 2, LÁMINA RETRORELECTANTE TROQUELADA. INCLUSO TORNILLERIA Y PIEZAS DE SUJECCION.	
		Total m2 .....:	1,00
1.1.81	M2	SUMINISTRO DE PANEL DE CHAPA DE ACERO GALVANIZADO EN CARTELES FLECHA, DE ORIENTACION O LOCALIZACION, NIVEL DE RETRORREFLEXION 2, LÁMINA RETRORELECTANTE TROQUELADA. INCLUSO TORNILLERIA Y PIEZAS DE SUJECCION.	
		Total m2 .....:	1,00
1.1.82	M2	SUMINISTRO DE PANEL DE LAMAS DE CHAPA DE ACERO GALVANIZADO EN SEÑALES DE ORIENTACION Y LOCALIZACION, NIVEL DE RETRORREFLEXION 2. INCLUSO TORNILLERIA Y PIEZAS DE SUJECCION.	
		Total m2 .....:	1,00
1.1.83	M2	SUMINISTRO DE PANEL DE LAMAS DE CHAPA DE ACERO GALVANIZADO EN SEÑALES DE ORIENTACION Y LOCALIZACION, NIVEL DE RETRORREFLEXION 3 (ZA,ZB O ZC). INCLUSO TORNILLERIA Y PIEZAS DE SUJECCION.	
		Total m2 .....:	1,00
1.1.84	M2	PANEL DE LAMAS DE ALUMINIO EXTRUSIONADO EN SEÑALES DE ORIENTACION Y LOCALIZACION, NIVEL DE RETRORREFLEXION 2. INCLUSO TORNILLERIA Y PIEZAS DE SUJECCION, COLOCADO EN OBRA.	
		Total m2 .....:	1,00
1.1.85	M2	PANEL DE LAMAS DE ALUMINIO EXTRUSIONADO EN SEÑALES DE ORIENTACION Y LOCALIZACION, NIVEL DE RETRORREFLEXION 2. INCLUSO TORNILLERIA Y PIEZAS DE SUJECCION.	
		Total m2 .....:	1,00
1.1.86	M2	PANEL DE LAMAS DE ALUMINIO EXTRUSIONADO EN SEÑALES DE ORIENTACION Y LOCALIZACION, NIVEL DE RETRORREFLEXION 3(ZA, ZB O ZC). INCLUSO TORNILLERIA Y PIEZAS DE SUJECCION, COLOCADO EN OBRA.	
		Total m2 .....:	1,00
1.1.87	M2	LAMINA RETRORREFLECTANTE ADHESIVA NIVEL DE RETRORREFLEXIÓN I ROTULADA, PARA SEÑALES Y CARTELES, COLOCADA EN OBRA. INCLUSO APLICACIÓN DE LA LÁMINA Y PARTE PROPORCIONAL DE DESPUNTES.	
		Total m2 .....:	1,00
1.1.88	M2	LAMINA RETRORREFLECTANTE ADHESIVA NIVEL DE RETRORREFLEXIÓN 2 ROTULADA, PARA SEÑALES Y CARTELES, COLOCADA EN OBRA. INCLUSO APLICACIÓN DE LA LÁMINA Y PARTE PROPORCIONAL DE DESPUNTES.	
		Total m2 .....:	1,00
1.1.89	M2	LAMINA RETRORREFLECTANTE ADHESIVA NIVEL DE RETRORREFLEXIÓN 3 ROTULADA, PARA SEÑALES Y CARTELES, COLOCADA EN OBRA. INCLUSO APLICACIÓN DE LA LÁMINA Y PARTE PROPORCIONAL DE DESPUNTES.	
		Total m2 .....:	1,00
1.1.90	M2	LAMINA PROTECTORA RAYOS uv Y ANTIGRAFITI PARA SEÑALES Y CARTELES, COLOCADA EN FÁBRICA. INCLUSO APLICACIÓN DE LA LÁMINA Y PARTE PROPORCIONAL DE DESPUNTES.	
		Total m2 .....:	1,00
1.1.91	M2	LAMINA RETROREFLECTANTE AMARILLA FLUOR EGP NIVEL III, PARA SEÑALES Y CARTELES, COLOCADA EN FÁBRICA. INCLUSO APLICACIÓN DE LA LÁMINA Y PARTE PROPORCIONAL DE DESPUNTES.	
		Total m2 .....:	1,00

Nº	Ud	Descripción	Medición
1.1.92	Ud	CARTEL IDENTIFICATIVO DE LA CARRETERA DE 1,70x0,95 m. DE CHAPA DE ACERO DE 1,800 mm DE ESPESOR (NO REFLECTANTE), ANCLADO AL SUELO CON POSTES DE ACERO GALVANIZADO RECTANGULAR DE 80x40x2 mm DE 3,00 m. DE ALTURA Y TORNILLERÍA GALVANIZADA (MODELO DIPUTACION) CON TEXTOS Y DIBUJOS REALIZADOS EN VINILO AUTOADHESIVO DE 1ª CALIDAD, COLOCADO EN OBRA INCLUSO EXCAVACION Y CIMIENTO.	
		Total ud .....:	1,00
1.1.93	Ud	CARTEL IDENTIFICATIVO DE LA CARRETERA DE 1,70x0,95 m. DE CHAPA DE ACERO DE 1,800 mm DE ESPESOR (NO REFLECTANTE), (MODELO DIPUTACION) CON TEXTOS Y DIBUJOS REALIZADOS EN VINILO AUTOADHESIVO DE 1ª CALIDAD, INCLUSO TORNILLERÍA Y ELEMENTOS DE FIJACIÓN GALVANIZADOS. A PIE DE OBRA O EN ALMACEN DE LA DIPUTACIÓN.	
		Total ud .....:	1,00
1.1.94	Ud	MÁSTIL ALTA RIGIDEZ ALUMINIO RANURADO PARA SEÑALIZACIÓN INFORMATIVA AIMPE, D=76x4 mm Y ALTURA 3.45 m. A PIE DE OBRA O EN ALMACEN DE LA DIPUTACIÓN.	
		Total ud .....:	1,00
1.1.95	Ud	MÁSTIL ALTA RIGIDEZ ALUMINIO RANURADO PARA SEÑALIZACIÓN INFORMATIVA AIMPE, D=76x4 mm Y ALTURA 3.45 m. A PIE DE OBRA O EN ALMACEN DE LA DIPUTACIÓN.	
		Total ud .....:	1,00
1.1.96	M2	MÓDULO INFORMATIVO TIPO AIMPE, CHAPA GALVANIVADA. DORSO ABIERTO Y REFLEX. NIVEL II, INCLUSO ABRAZADERAS EXTRUSIONADAS. A PIE DE OBRA O EN ALMACEN DE LA DIPUTACIÓN.	
		Total m2 .....:	0,45
1.1.97	M2	MÓDULO INFORMATIVO TIPO AIMPE, TIPO CAJÓN, ABIERTO, ALUMINIO Y REFLEX. NIVEL II, INCLUSO ABRAZADERAS EXTRUSIONADAS. A PIE DE OBRA O EN ALMACEN DE LA DIPUTACIÓN.	
		Total m2 .....:	0,45
1.1.98	Ud	TRIPODE PARA SEÑAL DE DISCO DE 90 Y TRIANGULO DE 135 cm, EN ACERO GALVANIZADO. INCLUSO TORNILLERIA Y PIEZAS DE SUJECCION, DISPUESTA EN OBRA O EN ALMACEN DE LA DIPUTACION.	
		Total ud .....:	1,00
1.1.99	Ud	TRIPODE PARA SEÑAL DE DISCO DE 60 Y TRIANGULO DE 90 cm, EN ACERO GALVANIZADO. INCLUSO TORNILLERIA Y PIEZAS DE SUJECCION, DISPUESTA EN OBRA O EN ALMACEN DE LA DIPUTACION.	
		Total ud .....:	1,00
1.1.100	Ud	SEÑAL TRIANGULAR DE OBRA DE 90 cm. DE LADO, NIVEL DE RETRORREFLEXION 2, TROQUELADA. INCLUSO TORNILLERIA Y PIEZAS DE SUJECCION. DISPUESTA A PIE DE OBRA O EN ALMACEN DE LA DIPUTACION.	
		Total ud .....:	2,00
1.1.101	Ud	SEÑAL TRIANGULAR DE OBRA DE 135 cm. DE LADO, NIVEL DE RETRORREFLEXION 2, TROQUELADA. INCLUSO TORNILLERIA Y PIEZAS DE SUJECCION. DISPUESTA A PIE DE OBRA O EN ALMACEN DE LA DIPUTACION.	
		Total ud .....:	2,00
1.1.102	Ud	SEÑAL CIRCULAR DE 60 cm. DE DIAMETRO, NIVEL DE RETRORREFLEXION 2, TROQUELADA. INCLUSO TORNILLERIA Y PIEZAS DE SUJECCION. DISPUESTA A PIE DE OBRA O EN ALMACEN DE LA DIPUTACION.	
		Total ud .....:	2,00
1.1.103	Ud	SEÑAL CIRCULAR DE 90 cm. DE DIAMETRO, NIVEL DE RETRORREFLEXION 2, TROQUELADA. INCLUSO TORNILLERIA Y PIEZAS DE SUJECCION. DISPUESTA A PIE DE OBRA O EN ALMACEN DE LA DIPUTACION.	
		Total ud .....:	2,00

1.2.- SECTOR BENISA

Nº	Ud	Descripción	Medición
1.2.1	M3	EXCAVACION MANUAL LOCALIZADA EN ZANJA, POZO O CIMIENTOS, EN TODO TIPO DE TERRENO, SIN CLASIFICAR, INCLUSO LIMPIEZA Y NIVELACION DE FONDO, PERFILADO DE TALUDES, CARGA Y TRANSPORTE A ACOPIO O VERTEDERO Y ACONDICIONAMIENTO MEDIOAMBIENTAL DEL MISMO	
		Total m3 .....:	1,00
1.2.2	M3	EXCAVACION MECANICA LOCALIZADA EN ZANJA, POZO O CIMIENTOS, EN TODO TIPO DE TERRENO, SIN CLASIFICAR, INCLUSO LIMPIEZA Y NIVELACION DE FONDO, PERFILADO DE TALUDES, CARGA Y TRANSPORTE A ACOPIO O VERTEDERO Y ACONDICIONAMIENTO MEDIOAMBIENTAL DEL MISMO.	
		Total m3 .....:	1,00
1.2.3	M3	HORMIGON EN MASA HM-20 N/mm2. CONSISTENCIA PLÁSTICA, Tmáx.40 mm., PARA AMBIENTE NORMAL, ELABORADO EN CENTRAL PARA CIMENTACIÓN DE SEÑALES Y CARTELES, VERTIDO DESDE CAMIÓN, VIBRADO Y COLOCADO. SEGÚN NORMAS NTE-CSZ y EHE.	
		Total m3 .....:	1,00
1.2.4	Kg	ACERO CORRUGADO B 500 S, PREFORMADO EN TALLER Y COLOCADO EN OBRA. SEGÚN EHE. INCLUSO CORTE, FERRALLADO, COLOCACION Y PARTES PROPORCIONALES DE PERDIDAS POR DESPUNTES O SOLAPES, ATADO DE ALAMBRE RECOCIDO Y SEPARADORES.	
		Total Kg .....:	1,00
1.2.5	Kg	ACERO LAMINADO A-42b, EN PERFILES LAMINADOS, INCLUSO PARTE PROPORCIONAL DE DESPUNTES Y SOLDADURAS, SEGÚN NTE-EAS/EAV Y NBE/EA-95. COLOCADO EN OBRA.	
		Total Kg .....:	1,00
1.2.6	Kg	ACERO A/42b, PARA ELEMENTOS DE ANCLAJE. INCLUYENDO LA PLACA DE ANCLAJE, 4 PERNOS D=20 Y ELEMENTOS ACCESORIOS PARA SU COLOCACION, DESPUNTES Y SOLDADURAS. TRABAJADO EN TALLER Y COLOCADO EN OBRA.	
		Total Kg .....:	1,00
1.2.7	Ud	DESMONTAJE DE SEÑAL, INCLUSO ELIMINACION DEL CIMIENTO, ACONDICIONAMIENTO DEL TERRENO, CARGA Y TRANSPORTE A VERTEDERO O A ALMACEN DE LA DIPUTACION.	
		Total Ud .....:	5,00
1.2.8	Ud	ZAPATA DE 50x50x50 PARA CIMENTACION DE SEÑALES TIPO I, REALIZADA CON HORMIGON EN MASA HM-20. INCLUSO MOVIMIENTO DE TIERRAS	
		Total ud .....:	2,00
1.2.9	Ud	ZAPATA DE 50x50x60 PARA CIMENTACION DE SEÑALES TIPO II, REALIZADA CON HORMIGON EN MASA HM-20. INCLUSO MOVIMIENTO DE TIERRAS	
		Total ud .....:	2,00
1.2.10	Ud	ZAPATA DE 70x70x70 PARA CIMENTACION DE SEÑALES TIPO III, REALIZADA CON HORMIGON EN MASA HM-20. INCLUSO MOVIMIENTO DE TIERRAS	
		Total ud .....:	2,00
1.2.11	M	POSTE METALICO GALVANIZADO DE SUSTENTACION DE 80x40x2 mm. DISPUESTO A PIE DE OBRA O EN ALMACEN DE LA DIPUTACION.	
		Total m .....:	2,00
1.2.12	M	POSTE METALICO GALVANIZADO DE SUSTENTACION DE 80x40x2 mm. COLOCADO EN OBRA	
		Total m .....:	2,00
1.2.13	M	POSTE METALICO GALVANIZADO DE SUSTENTACION DE 100x50x3 mm. DISPUESTO A PIE DE OBRA O EN ALMACEN DE LA DIPUTACION.	
		Total m .....:	2,00
1.2.14	M	POSTE METALICO GALVANIZADO DE SUSTENTACION DE 100x50x3 mm. COLOCADO EN OBRA	
		Total m .....:	2,00

Nº	Ud	Descripción	Medición
1.2.15	M	POSTE METALICO GALVANIZADO DE SUSTENTACION DE 100x60x4 mm. DISPUESTO A PIE DE OBRA O EN ALMACEN DE LA DIPUTACION.	
		Total m .....:	2,00
1.2.16	M	POSTE METALICO GALVANIZADO DE SUSTENTACION DE 100x60x4 mm. COLOCADO EN OBRA	
		Total m .....:	2,00
1.2.17	M	POSTE METALICO CIRCULAR GALVANIZADO DE SUSTENTACION DE 60 mm DE DIÁMETRO Y ESPESOR 4 mm COLOCADO EN OBRA	
		Total m .....:	2,00
1.2.18	M	PERFIL IPN DE 100 mm DE ALTURA PARA POSTE METALICO DE SUSTENTACIÓN, GALVANIZADO. COLOCADO EN OBRA	
		Total m .....:	2,00
1.2.19	M	PERFIL IPN DE 120 mm DE ALTURA PARA POSTE METALICO DE SUSTENTACIÓN, GALVANIZADO. COLOCADO EN OBRA	
		Total m .....:	2,00
1.2.20	M	PERFIL IPN DE 140 mm DE ALTURA PARA POSTE METALICO DE SUSTENTACIÓN, GALVANIZADO. COLOCADO EN OBRA	
		Total m .....:	2,00
1.2.21	M	PERFIL IPN DE 100 mm DE ALTURA PARA POSTE METALICO DE SUSTENTACIÓN, GALVANIZADO. DISPUESTO A PIE DE OBRA O EN ALMACEN DE LA DIPUTACION	
		Total m .....:	2,00
1.2.22	M	PERFIL IPN DE 120 mm DE ALTURA PARA POSTE METALICO DE SUSTENTACIÓN, GALVANIZADO. DISPUESTO A PIE DE OBRA O EN ALMACEN DE LA DIPUTACION	
		Total m .....:	2,00
1.2.23	M	PERFIL IPN DE 140 mm DE ALTURA PARA POSTE METALICO DE SUSTENTACIÓN, GALVANIZADO. DISPUESTO A PIE DE OBRA O EN ALMACEN DE LA DIPUTACION	
		Total m .....:	2,00
1.2.24	Ud	JUEGO DE MENSULAS PARA SEÑAL EN ACERO GALVANIZADO. INCLUSO TORNILLERIA Y PIEZAS DE SUJECCION, COLOCADA.	
		Total ud .....:	2,00
1.2.25	Ud	ELEMENTO UNIÓN (FLEJE O ABRAZADERA)DE ACERO INOXIDABLE, ANCHO MÍNIMO 17 MM, PARA INSTALACIÓN SEÑALES DE TRÁFICO EN LUMINARIAS, SEMÁFOROS O SIMILAR. COLOCADA.	
		Total ud .....:	1,00
1.2.26	Ud	SEÑAL TRIANGULAR DE 90 cm. DE LADO, NIVEL DE RETRORREFLEXION 2, LÁMINA RETROREFLECTANTE TROQUELADA. INCLUSO TORNILLERIA Y PIEZAS DE SUJECCION. DISPUESTA A PIE DE OBRA O EN ALMACEN DE LA DIPUTACION.	
		Total ud .....:	3,00
1.2.27	Ud	SEÑAL TRIANGULAR DE 90 cm. DE LADO, NIVEL DE RETRORREFLEXION 2, LÁMINA RETRORELECTANTE TROQUELADA. INCLUSO TORNILLERIA Y PIEZAS DE SUJECCION, COLOCADA EN OBRA.	
		Total ud .....:	3,00
1.2.28	Ud	SEÑAL TRIANGULAR DE 135 cm. DE LADO, NIVEL DE RETRORREFLEXION 2, LÁMINA RETRORELECTANTE TROQUELADA. INCLUSO TORNILLERIA Y PIEZAS DE SUJECCION. DISPUESTA A PIE DE OBRA O EN ALMACEN DE LA DIPUTACION.	
		Total ud .....:	3,00
1.2.29	Ud	SEÑAL TRIANGULAR DE 135 cm. DE LADO, NIVEL DE RETRORREFLEXION 2, LÁMINA RETRORELECTANTE TROQUELADA. INCLUSO TORNILLERIA Y PIEZAS DE SUJECCION, COLOCADA EN OBRA.	
		Total ud .....:	3,00

Nº	Ud	Descripción	Medición
1.2.30	Ud	SEÑAL CIRCULAR DE 60 cm. DE DIAMETRO, NIVEL DE RETRORREFLEXION 2, LÁMINA RETRORELECTANTE TROQUELADA. INCLUSO TORNILLERIA Y PIEZAS DE SUJECCION. DISPUESTA A PIE DE OBRA O EN ALMACEN DE LA DIPUTACION.	
		Total ud .....:	3,00
1.2.31	Ud	SEÑAL CIRCULAR DE 60 cm. DE DIAMETRO, NIVEL DE RETRORREFLEXION 2, LÁMINA RETRORELECTANTE TROQUELADA. INCLUSO TORNILLERIA Y PIEZAS DE SUJECCION, COLOCADA EN OBRA.	
		Total ud .....:	3,00
1.2.32	Ud	SEÑAL CIRCULAR DE 90 cm. DE DIAMETRO, NIVEL DE RETRORREFLEXION 2, LÁMINA RETRORELECTANTE TROQUELADA. INCLUSO TORNILLERIA Y PIEZAS DE SUJECCION. DISPUESTA A PIE DE OBRA O EN ALMACEN DE LA DIPUTACION.	
		Total ud .....:	3,00
1.2.33	Ud	SEÑAL CIRCULAR DE 90 cm. DE DIAMETRO, NIVEL DE RETRORREFLEXION 2, LÁMINA RETRORELECTANTE TROQUELADA. INCLUSO TORNILLERIA Y PIEZAS DE SUJECCION, COLOCADA EN OBRA.	
		Total ud .....:	3,00
1.2.34	Ud	SEÑAL OCTOGONAL DE 60 cm. DE APOTEMA, NIVEL DE RETRORREFLEXION 2, LÁMINA RETRORELECTANTE TROQUELADA. INCLUSO TORNILLERIA Y PIEZAS DE SUJECCION. DISPUESTA A PIE DE OBRA O EN ALMACEN DE LA DIPUTACION.	
		Total ud .....:	3,00
1.2.35	Ud	SEÑAL OCTOGONAL DE 60 cm. DE APOTEMA, NIVEL DE RETRORREFLEXION 2, LÁMINA RETRORELECTANTE TROQUELADA. INCLUSO TORNILLERIA Y PIEZAS DE SUJECCION, COLOCADA EN OBRA.	
		Total ud .....:	3,00
1.2.36	Ud	SEÑAL OCTOGONAL DE 90 cm. DE APOTEMA, NIVEL DE RETRORREFLEXION 2, LÁMINA RETRORELECTANTE TROQUELADA. INCLUSO TORNILLERIA Y PIEZAS DE SUJECCION. DISPUESTA A PIE DE OBRA O EN ALMACEN DE LA DIPUTACION.	
		Total ud .....:	3,00
1.2.37	Ud	SEÑAL OCTOGONAL DE 90 cm. DE APOTEMA, NIVEL DE RETRORREFLEXION 2, LÁMINA RETRORELECTANTE TROQUELADA. INCLUSO TORNILLERIA Y PIEZAS DE SUJECCION, COLOCADA EN OBRA.	
		Total ud .....:	3,00
1.2.38	Ud	SEÑAL CUADRADA DE 60x60 cm. DE LADO, NIVEL DE RETRORREFLEXION 2, LÁMINA RETRORELECTANTE TROQUELADA. INCLUSO TORNILLERIA Y PIEZAS DE SUJECCION. DISPUESTA A PIE DE OBRA O EN ALMACEN DE LA DIPUTACION.	
		Total ud .....:	3,00
1.2.39	Ud	SEÑAL CUADRADA DE 60x60 cm. DE LADO, NIVEL DE RETRORREFLEXION 2, LÁMINA RETRORELECTANTE TROQUELADA. INCLUSO TORNILLERIA Y PIEZAS DE SUJECCION, COLOCADA EN OBRA.	
		Total ud .....:	3,00
1.2.40	Ud	SEÑAL CUADRADA DE 90x90 cm. DE LADO, NIVEL DE RETRORREFLEXION 2, LÁMINA RETRORELECTANTE TROQUELADA. INCLUSO TORNILLERIA Y PIEZAS DE SUJECCION. DISPUESTA A PIE DE OBRA O EN ALMACEN DE LA DIPUTACION.	
		Total ud .....:	3,00
1.2.41	Ud	SEÑAL CUADRADA DE 90x90 cm. DE LADO, NIVEL DE RETRORREFLEXION 2, LÁMINA RETRORELECTANTE TROQUELADA. INCLUSO TORNILLERIA Y PIEZAS DE SUJECCION, COLOCADA EN OBRA.	
		Total ud .....:	3,00
1.2.42	Ud	SEÑAL RECTANGULAR DE 60x90 cm. DE LADO, NIVEL DE RETRORREFLEXION 2, LÁMINA RETRORELECTANTE TROQUELADA. INCLUSO TORNILLERIA Y PIEZAS DE SUJECCION. DISPUESTA A PIE DE OBRA O EN ALMACEN DE LA DIPUTACION.	
		Total ud .....:	3,00

Nº	Ud	Descripción	Medición
1.2.43	Ud	SEÑAL RECTANGULAR DE 60x90 cm. DE LADO, NIVEL DE RETRORREFLEXION 2, LÁMINA RETRORELECTANTE TROQUELADA. INCLUSO TORNILLERIA Y PIEZAS DE SUJECCION, COLOCADA EN OBRA.	
		Total ud .....:	3,00
1.2.44	Ud	SEÑAL RECTANGULAR DE 90x135 cm. DE LADO, NIVEL DE RETRORREFLEXION 2, LÁMINA RETRORELECTANTE TROQUELADA. INCLUSO TORNILLERIA Y PIEZAS DE SUJECCION. DISPUESTA A PIE DE OBRA O EN ALMACEN DE LA DIPUTACION.	
		Total ud .....:	3,00
1.2.45	Ud	SEÑAL RECTANGULAR DE 90x135 cm. DE LADO, NIVEL DE RETRORREFLEXION 2, LÁMINA RETRORELECTANTE TROQUELADA. INCLUSO TORNILLERIA Y PIEZAS DE SUJECCION, COLOCADA EN OBRA.	
		Total ud .....:	3,00
1.2.46	Ud	ESPEJO ACRILICO CIRCULAR DE 60 cm. DE DIAMETRO. INCLUSO TORNILLERIA Y PIEZAS DE SUJECCION. DISPUESTA A PIE DE OBRA O EN ALMACEN DE LA DIPUTACION.	
		Total ud .....:	1,00
1.2.47	Ud	ESPEJO ACRILICO CIRCULAR DE 60 cm. DE DIAMETRO. INCLUSO TORNILLERIA Y PIEZAS DE SUJECCION, COLOCADO EN OBRA	
		Total ud .....:	1,00
1.2.48	Ud	ESPEJO ACRILICO CIRCULAR DE 90 cm. DE DIAMETRO. INCLUSO TORNILLERIA Y PIEZAS DE SUJECCION. DISPUESTA A PIE DE OBRA O EN ALMACEN DE LA DIPUTACION.	
		Total ud .....:	1,00
1.2.49	Ud	ESPEJO ACRILICO CIRCULAR DE 90 cm. DE DIAMETRO. INCLUSO TORNILLERIA Y PIEZAS DE SUJECCION, COLOCADO EN OBRA.	
		Total ud .....:	1,00
1.2.50	Ud	ESPEJO ACERO INOXIDABLE DE 100X80 cm, ANTIHIELO, RESISTENTE A LOS RAYOS UV, DISTANCIA MÁXIMA DE OBSERVACIÓN 30 m, CURBATURA A 90º QUE PERMITE CONTROLAR EN 2 DIRECCIONES, INCLUSO TORNILLERIA Y PIEZAS DE SUJECCION A POSTE. DISPUESTA A PIE DE OBRA O EN ALMACEN DE LA DIPUTACION.	
		Total ud .....:	1,00
1.2.51	Ud	ESPEJO ACERO INOXIDABLE DE 60X80 cm, ANTIHIELO, RESISTENTE A LOS RAYOS UV, DISTANCIA MÁXIMA DE OBSERVACIÓN 30 m, CURBATURA A 90º QUE PERMITE CONTROLAR EN 2 DIRECCIONES, INCLUSO TORNILLERIA Y PIEZAS DE SUJECCION A POSTE, COLOCADO EN OBRA.	
		Total ud .....:	1,00
1.2.52	Ud	HITO KILOMETRICO COMPUESTO POR PLACA LÁMINA RETRORELECTANTE TROQUELADA DE 60x40 cm DE LADO, NIVEL DE RETROREFLEXION 2. INCLUSO TORNILLERIA Y PIEZAS DE SUJECCION. DISPUESTA A PIE DE OBRA O EN ALMACEN DE LA DIPUTACION.	
		Total ud .....:	1,00
1.2.53	Ud	HITO KILOMETRICO COMPUESTO POR PLACA LÁMINA RETRORELECTANTE TROQUELADA DE 60x40 cm DE LADO, NIVEL DE RETROREFLEXION 2. INCLUSO CIMENTACION, POSTE DE SUSTENTACION, TORNILLERIA Y PIEZAS DE SUJECCION, COLOCADO EN OBRA.	
		Total ud .....:	1,00
1.2.54	Ud	HITO KILOMETRICO DOBLE COMPUESTO POR DOS PLACAS LÁMINA RETRORELECTANTE TROQUELADA DE 60x40 cm DE LADO, NIVEL DE RETROREFLEXION 2. INCLUSO CIMENTACION, POSTE DE SUSTENTACION, TORNILLERIA Y PIEZAS DE SUJECCION, COLOCADO EN OBRA.	
		Total ud .....:	1,00
1.2.55	Ud	HITO MIRIAMETRICO COMPUESTO POR PLACA LÁMINA RETRORELECTANTE TROQUELADA DE 180x37 cm DE LADO, NIVEL DE RETROREFLEXION 2. INCLUSO TORNILLERIA Y PIEZAS DE SUJECCION. DISPUESTA A PIE DE OBRA O EN ALMACEN DE LA DIPUTACION	
		Total ud .....:	1,00

Nº	Ud	Descripción	Medición
1.2.56	Ud	HITO MIRIAMETRICO COMPUESTO POR PLACA LÁMINA RETRORELECTANTE TROQUELADA DE 180x37 cm DE LADO, NIVEL DE RETROREFLEXION 2. INCLUSO TORNILLERIA Y PIEZAS DE SUJECCION COLOCADO.	
		Total ud .....:	1,00
1.2.57	Ud	PANEL DIRECCIONAL DE 40x40 cm, RADIO DE CURVATURA EN ESQUINAS DE 5 CM, BLANCO(RA2)/AZUL(NR), S/ NORMA EUROPEA, DE NIVEL DE RETRORREFLEXIÓN 2. INCLUSO TORNILLERIA Y PIEZAS DE SUJECCION. DISPUESTA A PIE DE OBRA O EN ALMACEN DE LA DIPUTACION.	
		Total ud .....:	2,00
1.2.58	Ud	PANEL DIRECCIONAL DE 80x40 cm., RADIO DE CURVATURA EN ESQUINAS DE 5 CM, BLANCO(RA2)/AZUL(NR), S/ NORMA EUROPEA, DE NIVEL DE RETRORREFLEXIÓN 2. INCLUSO TORNILLERIA Y PIEZAS DE SUJECCION. DISPUESTA A PIE DE OBRA O EN ALMACEN DE LA DIPUTACION.	
		Total ud .....:	2,00
1.2.59	Ud	PANEL DIRECCIONAL DE 40x40 cm., RADIO DE CURVATURA EN ESQUINAS DE 5 CM, BLANCO(RA2)/AZUL(NR), S/ NORMA EUROPEA, DE NIVEL DE RETRORREFLEXIÓN 2, INCLUSO POSTE GALVANIZADO DE SUSTENTACIÓN Y CIMENTACIÓN, EN BALIZAMIENTO DE CURVAS, COLOCADO EN OBRA.	
		Total ud .....:	2,00
1.2.60	Ud	PANEL DIRECCIONAL DE 80x40 cm., RADIO DE CURVATURA EN ESQUINAS DE 5 CM, BLANCO(RA2)/AZUL(NR), S/ NORMA EUROPEA, DE NIVEL DE RETRORREFLEXIÓN 2, INCLUSO POSTE GALVANIZADO DE SUSTENTACIÓN Y CIMENTACIÓN, EN BALIZAMIENTO DE CURVAS, COLOCADO EN OBRA.	
		Total ud .....:	2,00
1.2.61	Ud	PANEL DIRECCIONAL DE 160x40 cm., RADIO DE CURVATURA EN ESQUINAS DE 5 CM, BLANCO(RA2)/AZUL(NR), S/ NORMA EUROPEA, DE NIVEL DE RETRORREFLEXIÓN 2. INCLUSO TORNILLERIA Y PIEZAS DE SUJECCION. DISPUESTA A PIE DE OBRA O EN ALMACEN DE LA DIPUTACION.	
		Total ud .....:	2,00
1.2.62	Ud	PANEL DIRECCIONAL DE 160x40 cm., RADIO DE CURVATURA EN ESQUINAS DE 5 CM, BLANCO(RA2)/AZUL(NR), S/ NORMA EUROPEA, DE NIVEL DE RETRORREFLEXIÓN 2, INCLUSO POSTE GALVANIZADO DE SUSTENTACIÓN Y CIMENTACIÓN, EN BALIZAMIENTO DE CURVAS, COLOCADO EN OBRA.	
		Total ud .....:	2,00
1.2.63	Ud	INSTALACIÓN DE 2 PANELES DIRECCIONALES DE 40x40 cm., SEPARACIÓN ENTRE PANELES DE 15 cm, RADIO DE CURVATURA EN ESQUINAS DE 5 CM, BLANCO(RA2)/AZUL(NR), S/ NORMA EUROPEA, DE NIVEL DE RETRORREFLEXIÓN 2, INCLUSO POSTE GALVANIZADO DE SUSTENTACIÓN Y CIMENTACIÓN, EN BALIZAMIENTO DE CURVAS, COLOCADO EN OBRA.	
		Total ud .....:	2,00
1.2.64	Ud	INSTALACIÓN DE 3 PANELES DIRECCIONALES DE 40x40 cm., SEPARACIÓN ENTRE PANELES DE 15 cm, RADIO DE CURVATURA EN ESQUINAS DE 5 CM, BLANCO(RA2)/AZUL(NR), S/ NORMA EUROPEA, DE NIVEL DE RETRORREFLEXIÓN 2, INCLUSO POSTE GALVANIZADO DE SUSTENTACIÓN Y CIMENTACIÓN, EN BALIZAMIENTO DE CURVAS, COLOCADO EN OBRA.	
		Total ud .....:	2,00
1.2.65	Ud	INSTALACIÓN DE 2 PANELES DIRECCIONALES DE 80x40 cm., SEPARACIÓN ENTRE PANELES DE 15 cm, RADIO DE CURVATURA EN ESQUINAS DE 5 CM, BLANCO(RA2)/AZUL(NR), S/ NORMA EUROPEA, DE NIVEL DE RETRORREFLEXIÓN 2, INCLUSO POSTE GALVANIZADO DE SUSTENTACIÓN Y CIMENTACIÓN, EN BALIZAMIENTO DE CURVAS, COLOCADO EN OBRA.	
		Total ud .....:	2,00
1.2.66	Ud	INSTALACIÓN DE 3 PANELES DIRECCIONALES DE 80x40 cm., SEPARACIÓN ENTRE PANELES DE 15 cm, RADIO DE CURVATURA EN ESQUINAS DE 5 CM, BLANCO(RA2)/AZUL(NR), S/ NORMA EUROPEA, DE NIVEL DE RETRORREFLEXIÓN 2, INCLUSO POSTE GALVANIZADO DE SUSTENTACIÓN Y CIMENTACIÓN, EN BALIZAMIENTO DE CURVAS, COLOCADO EN OBRA.	
		Total ud .....:	2,00

Nº	Ud	Descripción	Medición
1.2.67	Ud	INSTALACIÓN DE PANEL DIRECCIONAL DOBLE SUPERPUESTOS DE 160x40 cm., SEPARACIÓN ENTRE PANELES DE 15 cm, RADIO DE CURVATURA EN ESQUINAS DE 5 CM, BLANCO(RA2)/AZUL(NR), S/ NORMA EUROPEA, DE NIVEL DE RETRORREFLEXIÓN 2, INCLUSO POSTE GALVANIZADO DE SUSTENTACIÓN Y CIMENTACIÓN, EN BALIZAMIENTO DE CURVAS, COLOCADO EN OBRA.	
		Total ud .....:	2,00
1.2.68	Ud	INSTALACIÓN DE PANEL DIRECCIONAL TRIPLE SUPERPUESTOS DE 160x40 cm., SEPARACIÓN ENTRE PANELES DE 15 cm, RADIO DE CURVATURA EN ESQUINAS DE 5 CM, BLANCO(RA2)/AZUL(NR), S/ NORMA EUROPEA, DE NIVEL DE RETRORREFLEXIÓN 2, INCLUSO POSTE GALVANIZADO DE SUSTENTACIÓN Y CIMENTACIÓN, EN BALIZAMIENTO DE CURVAS, COLOCADO EN OBRA.	
		Total ud .....:	2,00
1.2.69	Ud	CAJETIN COMPLEMENTARIO DE TITULARIDAD DE LA CARRETERA DE 40x20 cm., NIVEL DE RETRORREFLEXION 1, LÁMINA RETRORELECTANTE TROQUELADA. INCLUSO TORNILLERIA Y PIEZAS DE SUJECCION, COLOCADO EN OBRA.	
		Total ud .....:	2,00
1.2.70	Ud	SUMINISTRO CAJETIN COMPLEMENTARIO DE TITULARIDAD DE LA CARRETERA DE 40x20 cm., NIVEL DE RETRORREFLEXION 1, LÁMINA RETRORELECTANTE TROQUELADA. INCLUSO TORNILLERIA Y PIEZAS DE SUJECCION.	
		Total ud .....:	1,00
1.2.71	Ud	CAJETIN COMPLEMENTARIO TIPO S-840 DE "STOP 150 m." DE 85x17 cm., NIVEL DE RETRORREFLEXION 2, LÁMINA RETRORELECTANTE TROQUELADA. INCLUSO TORNILLERIA Y PIEZAS DE SUJECCION, COLOCADO EN OBRA.	
		Total ud .....:	2,00
1.2.72	Ud	CAJETIN COMPLEMENTARIO TIPO S-800 DE 60x20 cm., NIVEL DE RETRORREFLEXION 2, LÁMINA RETRORELECTANTE TROQUELADA. INCLUSO TORNILLERIA Y PIEZAS DE SUJECCION, COLOCADO EN OBRA.	
		Total ud .....:	2,00
1.2.73	Ud	CARTEL SEÑALIZACIÓN CARRIL BICI DE 30x35 cm., NIVEL DE RETRORREFLEXION 2, LÁMINA RETRORELECTANTE TROQUELADA. INCLUSO TORNILLERIA Y PIEZAS DE SUJECCION, COLOCADO EN OBRA.	
		Total ud .....:	1,00
1.2.74	Ud	SUMINISTRO CARTEL SEÑALIZACIÓN CARRIL BICI DE 30x35 cm., NIVEL DE RETRORREFLEXION 2, LÁMINA RETRORELECTANTE TROQUELADA. INCLUSO TORNILLERIA Y PIEZAS DE SUJECCION, COLOCADO EN OBRA.	
		Total ud .....:	1,00
1.2.75	M2	PANEL DE CHAPA DE ACERO GALVANIZADO EN CAJETINES Y PLACAS COMPLEMENTARIAS, NIVEL DE RETRORREFLEXION 2, LÁMINA RETRORELECTANTE TROQUELADA. INCLUSO TORNILLERIA Y PIEZAS DE SUJECCION, COLOCADO EN OBRA.	
		Total m2 .....:	1,00
1.2.76	M2	PANEL DE CHAPA DE ACERO GALVANIZADO EN CARTELES FLECHA, DE ORIENTACION O LOCALIZACION, NIVEL DE RETRORREFLEXION 2, LÁMINA RETRORELECTANTE TROQUELADA. INCLUSO TORNILLERIA Y PIEZAS DE SUJECCION, COLOCADO EN OBRA.	
		Total m2 .....:	1,00
1.2.77	M2	PANEL DE LAMAS DE CHAPA DE ACERO GALVANIZADO EN SEÑALES DE ORIENTACION Y LOCALIZACION, NIVEL DE RETRORREFLEXION 2. INCLUSO TORNILLERIA Y PIEZAS DE SUJECCION, COLOCADO EN OBRA.	
		Total m2 .....:	1,00
1.2.78	M2	PANEL DE LAMAS DE CHAPA DE ACERO GALVANIZADO EN SEÑALES DE ORIENTACION Y LOCALIZACION, NIVEL DE RETRORREFLEXION 3 (ZA,ZB O ZC). INCLUSO TORNILLERIA Y PIEZAS DE SUJECCION, COLOCADO EN OBRA.	
		Total m2 .....:	1,00

Nº	Ud	Descripción	Medición
1.2.79	Ud	DESMONTAJE DE PANEL DE LAMAS DE CUALQUIER DIMENSIÓN, INCLUSO ELIMINACIÓN DEL CIMIENTO, ACONDICIONAMIENTO DEL TERRENO, CARGA Y TRANSPORTE A VERTEDERO O ALMACÉN DE DIPUTACIÓN.	
		Total ud .....:	1,00
1.2.80	M2	SUMINSTRO DE PANEL DE CHAPA DE ACERO GALVANIZADO EN CAJETINES Y PLACAS COMPLEMENTARIAS, NIVEL DE RETRORREFLEXION 2, LÁMINA RETRORELECTANTE TROQUELADA. INCLUSO TORNILLERIA Y PIEZAS DE SUJECCION.	
		Total m2 .....:	1,00
1.2.81	M2	SUMINISTRO DE PANEL DE CHAPA DE ACERO GALVANIZADO EN CARTELES FLECHA, DE ORIENTACION O LOCALIZACION, NIVEL DE RETRORREFLEXION 2, LÁMINA RETRORELECTANTE TROQUELADA. INCLUSO TORNILLERIA Y PIEZAS DE SUJECCION.	
		Total m2 .....:	1,00
1.2.82	M2	SUMINISTRO DE PANEL DE LAMAS DE CHAPA DE ACERO GALVANIZADO EN SEÑALES DE ORIENTACION Y LOCALIZACION, NIVEL DE RETRORREFLEXION 2. INCLUSO TORNILLERIA Y PIEZAS DE SUJECCION.	
		Total m2 .....:	1,00
1.2.83	M2	SUMINISTRO DE PANEL DE LAMAS DE CHAPA DE ACERO GALVANIZADO EN SEÑALES DE ORIENTACION Y LOCALIZACION, NIVEL DE RETRORREFLEXION 3 (ZA,ZB O ZC). INCLUSO TORNILLERIA Y PIEZAS DE SUJECCION.	
		Total m2 .....:	1,00
1.2.84	M2	PANEL DE LAMAS DE ALUMINIO EXTRUSIONADO EN SEÑALES DE ORIENTACION Y LOCALIZACION, NIVEL DE RETRORREFLEXION 2. INCLUSO TORNILLERIA Y PIEZAS DE SUJECCION, COLOCADO EN OBRA.	
		Total m2 .....:	1,00
1.2.85	M2	PANEL DE LAMAS DE ALUMINIO EXTRUSIONADO EN SEÑALES DE ORIENTACION Y LOCALIZACION, NIVEL DE RETRORREFLEXION 2. INCLUSO TORNILLERIA Y PIEZAS DE SUJECCION.	
		Total m2 .....:	1,00
1.2.86	M2	PANEL DE LAMAS DE ALUMINIO EXTRUSIONADO EN SEÑALES DE ORIENTACION Y LOCALIZACION, NIVEL DE RETRORREFLEXION 3(ZA, ZB O ZC). INCLUSO TORNILLERIA Y PIEZAS DE SUJECCION, COLOCADO EN OBRA.	
		Total m2 .....:	1,00
1.2.87	M2	LAMINA RETRORREFLECTANTE ADHESIVA NIVEL DE RETRORREFLEXIÓN I ROTULADA, PARA SEÑALES Y CARTELES, COLOCADA EN OBRA. INCLUSO APLICACIÓN DE LA LÁMINA Y PARTE PROPORCIONAL DE DESPUNTES.	
		Total m2 .....:	1,00
1.2.88	M2	LAMINA RETRORREFLECTANTE ADHESIVA NIVEL DE RETRORREFLEXIÓN 2 ROTULADA, PARA SEÑALES Y CARTELES, COLOCADA EN OBRA. INCLUSO APLICACIÓN DE LA LÁMINA Y PARTE PROPORCIONAL DE DESPUNTES.	
		Total m2 .....:	1,00
1.2.89	M2	LAMINA RETRORREFLECTANTE ADHESIVA NIVEL DE RETRORREFLEXIÓN 3 ROTULADA, PARA SEÑALES Y CARTELES, COLOCADA EN OBRA. INCLUSO APLICACIÓN DE LA LÁMINA Y PARTE PROPORCIONAL DE DESPUNTES.	
		Total m2 .....:	1,00
1.2.90	M2	LAMINA PROTECTORA RAYOS uv Y ANTIGRAFITI PARA SEÑALES Y CARTELES, COLOCADA EN FÁBRICA. INCLUSO APLICACIÓN DE LA LÁMINA Y PARTE PROPORCIONAL DE DESPUNTES.	
		Total m2 .....:	1,00
1.2.91	M2	LAMINA RETROREFLECTANTE AMARILLA FLUOR EGP NIVEL III, PARA SEÑALES Y CARTELES, COLOCADA EN FÁBRICA. INCLUSO APLICACIÓN DE LA LÁMINA Y PARTE PROPORCIONAL DE DESPUNTES.	
		Total m2 .....:	1,00

Nº	Ud	Descripción	Medición
1.2.92	Ud	CARTEL IDENTIFICATIVO DE LA CARRETERA DE 1,70x0,95 m. DE CHAPA DE ACERO DE 1,800 mm DE ESPESOR (NO REFLECTANTE), ANCLADO AL SUELO CON POSTES DE ACERO GALVANIZADO RECTANGULAR DE 80x40x2 mm DE 3,00 m. DE ALTURA Y TORNILLERÍA GALVANIZADA (MODELO DIPUTACION) CON TEXTOS Y DIBUJOS REALIZADOS EN VINILO AUTOADHESIVO DE 1ª CALIDAD, COLOCADO EN OBRA INCLUSO EXCAVACION Y CIMIENTO.	
		Total ud .....:	1,00
1.2.93	Ud	CARTEL IDENTIFICATIVO DE LA CARRETERA DE 1,70x0,95 m. DE CHAPA DE ACERO DE 1,800 mm DE ESPESOR (NO REFLECTANTE), (MODELO DIPUTACION) CON TEXTOS Y DIBUJOS REALIZADOS EN VINILO AUTOADHESIVO DE 1ª CALIDAD, INCLUSO TORNILLERÍA Y ELEMENTOS DE FIJACIÓN GALVANIZADOS. A PIE DE OBRA O EN ALMACEN DE LA DIPUTACIÓN.	
		Total ud .....:	1,00
1.2.94	Ud	MÁSTIL ALTA RIGIDEZ ALUMINIO RANURADO PARA SEÑALIZACIÓN INFORMATIVA AIMPE, D=76x4 mm Y ALTURA 3.45 m. A PIE DE OBRA O EN ALMACEN DE LA DIPUTACIÓN.	
		Total ud .....:	1,00
1.2.95	Ud	MÁSTIL ALTA RIGIDEZ ALUMINIO RANURADO PARA SEÑALIZACIÓN INFORMATIVA AIMPE, D=76x4 mm Y ALTURA 3.45 m. A PIE DE OBRA O EN ALMACEN DE LA DIPUTACIÓN.	
		Total ud .....:	1,00
1.2.96	M2	MÓDULO INFORMATIVO TIPO AIMPE, CHAPA GALVANIVADA. DORSO ABIERTO Y REFLEX. NIVEL II, INCLUSO ABRAZADERAS EXTRUSIONADAS. A PIE DE OBRA O EN ALMACEN DE LA DIPUTACIÓN.	
		Total m2 .....:	0,45
1.2.97	M2	MÓDULO INFORMATIVO TIPO AIMPE, TIPO CAJÓN, ABIERTO, ALUMINIO Y REFLEX. NIVEL II, INCLUSO ABRAZADERAS EXTRUSIONADAS. A PIE DE OBRA O EN ALMACEN DE LA DIPUTACIÓN.	
		Total m2 .....:	0,45
1.2.98	Ud	TRIPODE PARA SEÑAL DE DISCO DE 90 Y TRIANGULO DE 135 cm, EN ACERO GALVANIZADO. INCLUSO TORNILLERIA Y PIEZAS DE SUJECCION, DISPUESTA EN OBRA O EN ALMACEN DE LA DIPUTACION.	
		Total ud .....:	1,00
1.2.99	Ud	TRIPODE PARA SEÑAL DE DISCO DE 60 Y TRIANGULO DE 90 cm, EN ACERO GALVANIZADO. INCLUSO TORNILLERIA Y PIEZAS DE SUJECCION, DISPUESTA EN OBRA O EN ALMACEN DE LA DIPUTACION.	
		Total ud .....:	1,00
1.2.100	Ud	SEÑAL TRIANGULAR DE OBRA DE 90 cm. DE LADO, NIVEL DE RETRORREFLEXION 2, TROQUELADA. INCLUSO TORNILLERIA Y PIEZAS DE SUJECCION. DISPUESTA A PIE DE OBRA O EN ALMACEN DE LA DIPUTACION.	
		Total ud .....:	2,00
1.2.101	Ud	SEÑAL TRIANGULAR DE OBRA DE 135 cm. DE LADO, NIVEL DE RETRORREFLEXION 2, TROQUELADA. INCLUSO TORNILLERIA Y PIEZAS DE SUJECCION. DISPUESTA A PIE DE OBRA O EN ALMACEN DE LA DIPUTACION.	
		Total ud .....:	2,00
1.2.102	Ud	SEÑAL CIRCULAR DE 60 cm. DE DIAMETRO, NIVEL DE RETRORREFLEXION 2, TROQUELADA. INCLUSO TORNILLERIA Y PIEZAS DE SUJECCION. DISPUESTA A PIE DE OBRA O EN ALMACEN DE LA DIPUTACION.	
		Total ud .....:	2,00
1.2.103	Ud	SEÑAL CIRCULAR DE 90 cm. DE DIAMETRO, NIVEL DE RETRORREFLEXION 2, TROQUELADA. INCLUSO TORNILLERIA Y PIEZAS DE SUJECCION. DISPUESTA A PIE DE OBRA O EN ALMACEN DE LA DIPUTACION.	
		Total ud .....:	2,00

Nº	Ud	Descripción	Medición
2.1.- SECTOR ALICANTE			
2.1.1	M3	EXCAVACION MANUAL LOCALIZADA EN ZANJA, POZO O CIMIENTOS, EN TODO TIPO DE TERRENO, SIN CLASIFICAR, INCLUSO LIMPIEZA Y NIVELACION DE FONDO, PERFILADO DE TALUDES, CARGA Y TRANSPORTE A ACOPIO O VERTEDERO Y ACONDICIONAMIENTO MEDIOAMBIENTAL DEL MISMO	
		Total m3 .....:	1,00
2.1.2	M3	EXCAVACION MECANICA LOCALIZADA EN ZANJA, POZO O CIMIENTOS, EN TODO TIPO DE TERRENO, SIN CLASIFICAR, INCLUSO LIMPIEZA Y NIVELACION DE FONDO, PERFILADO DE TALUDES, CARGA Y TRANSPORTE A ACOPIO O VERTEDERO Y ACONDICIONAMIENTO MEDIOAMBIENTAL DEL MISMO.	
		Total m3 .....:	1,00
2.1.3	M3	HORMIGON EN MASA HM-20 N/mm2. CONSISTENCIA PLÁSTICA, Tmáx.40 mm., PARA AMBIENTE NORMAL, ELABORADO EN CENTRAL PARA CIMENTACIÓN DE SEÑALES Y CARTELES, VERTIDO DESDE CAMIÓN, VIBRADO Y COLOCADO. SEGÚN NORMAS NTE-CSZ y EHE.	
		Total m3 .....:	1,00
2.1.4	Kg	ACERO CORRUGADO B 500 S, PREFORMADO EN TALLER Y COLOCADO EN OBRA. SEGÚN EHE. INCLUSO CORTE, FERRALLADO, COLOCACION Y PARTES PROPORCIONALES DE PERDIDAS POR DESPUNTES O SOLAPES, ATADO DE ALAMBRE RECOCIDO Y SEPARADORES.	
		Total Kg .....:	1,00
2.1.5	Kg	ACERO LAMINADO A-42b, EN PERFILES LAMINADOS, INCLUSO PARTE PROPORCIONAL DE DESPUNTES Y SOLDADURAS, SEGÚN NTE-EAS/EAV Y NBE/EA-95. COLOCADO EN OBRA.	
		Total Kg .....:	1,00
2.1.6	Kg	ACERO A/42b, PARA ELEMENTOS DE ANCLAJE. INCLUYENDO LA PLACA DE ANCLAJE, 4 PERNOS D=20 Y ELEMENTOS ACCESORIOS PARA SU COLOCACION, DESPUNTES Y SOLDADURAS. TRABAJADO EN TALLER Y COLOCADO EN OBRA.	
		Total Kg .....:	1,00
2.1.7	Ud	DESMONTAJE DE SEÑAL, INCLUSO ELIMINACION DEL CIMIENTO, ACONDICIONAMIENTO DEL TERRENO, CARGA Y TRANSPORTE A VERTEDERO O A ALMACEN DE LA DIPUTACION.	
		Total Ud .....:	5,00
2.1.8	Ud	ZAPATA DE 50x50x50 PARA CIMENTACION DE SEÑALES TIPO I, REALIZADA CON HORMIGON EN MASA HM-20. INCLUSO MOVIMIENTO DE TIERRAS	
		Total ud .....:	2,00
2.1.9	Ud	ZAPATA DE 50x50x60 PARA CIMENTACION DE SEÑALES TIPO II, REALIZADA CON HORMIGON EN MASA HM-20. INCLUSO MOVIMIENTO DE TIERRAS	
		Total ud .....:	2,00
2.1.10	Ud	ZAPATA DE 70x70x70 PARA CIMENTACION DE SEÑALES TIPO III, REALIZADA CON HORMIGON EN MASA HM-20. INCLUSO MOVIMIENTO DE TIERRAS	
		Total ud .....:	2,00
2.1.11	M	POSTE METALICO GALVANIZADO DE SUSTENTACION DE 80x40x2 mm. DISPUESTO A PIE DE OBRA O EN ALMACEN DE LA DIPUTACION.	
		Total m .....:	2,00
2.1.12	M	POSTE METALICO GALVANIZADO DE SUSTENTACION DE 80x40x2 mm. COLOCADO EN OBRA	
		Total m .....:	2,00
2.1.13	M	POSTE METALICO GALVANIZADO DE SUSTENTACION DE 100x50x3 mm. DISPUESTO A PIE DE OBRA O EN ALMACEN DE LA DIPUTACION.	
		Total m .....:	2,00
2.1.14	M	POSTE METALICO GALVANIZADO DE SUSTENTACION DE 100x50x3 mm. COLOCADO EN OBRA	
		Total m .....:	2,00

Nº	Ud	Descripción	Medición
2.1.15	M	POSTE METALICO GALVANIZADO DE SUSTENTACION DE 100x60x4 mm. DISPUESTO A PIE DE OBRA O EN ALMACEN DE LA DIPUTACION.	
		Total m .....:	2,00
2.1.16	M	POSTE METALICO GALVANIZADO DE SUSTENTACION DE 100x60x4 mm. COLOCADO EN OBRA	
		Total m .....:	2,00
2.1.17	M	POSTE METALICO CIRCULAR GALVANIZADO DE SUSTENTACION DE 60 mm DE DIÁMETRO Y ESPESOR 4 mm COLOCADO EN OBRA	
		Total m .....:	2,00
2.1.18	M	PERFIL IPN DE 100 mm DE ALTURA PARA POSTE METALICO DE SUSTENTACIÓN, GALVANIZADO. COLOCADO EN OBRA	
		Total m .....:	2,00
2.1.19	M	PERFIL IPN DE 120 mm DE ALTURA PARA POSTE METALICO DE SUSTENTACIÓN, GALVANIZADO. COLOCADO EN OBRA	
		Total m .....:	2,00
2.1.20	M	PERFIL IPN DE 140 mm DE ALTURA PARA POSTE METALICO DE SUSTENTACIÓN, GALVANIZADO. COLOCADO EN OBRA	
		Total m .....:	2,00
2.1.21	M	PERFIL IPN DE 100 mm DE ALTURA PARA POSTE METALICO DE SUSTENTACIÓN, GALVANIZADO. DISPUESTO A PIE DE OBRA O EN ALMACEN DE LA DIPUTACION	
		Total m .....:	2,00
2.1.22	M	PERFIL IPN DE 120 mm DE ALTURA PARA POSTE METALICO DE SUSTENTACIÓN, GALVANIZADO. DISPUESTO A PIE DE OBRA O EN ALMACEN DE LA DIPUTACION	
		Total m .....:	2,00
2.1.23	M	PERFIL IPN DE 140 mm DE ALTURA PARA POSTE METALICO DE SUSTENTACIÓN, GALVANIZADO. DISPUESTO A PIE DE OBRA O EN ALMACEN DE LA DIPUTACION	
		Total m .....:	2,00
2.1.24	Ud	JUEGO DE MENSULAS PARA SEÑAL EN ACERO GALVANIZADO. INCLUSO TORNILLERIA Y PIEZAS DE SUJECCION, COLOCADA.	
		Total ud .....:	2,00
2.1.25	Ud	ELEMENTO UNIÓN (FLEJE O ABRAZADERA)DE ACERO INOXIDABLE, ANCHO MÍNIMO 17 MM, PARA INSTALACIÓN SEÑALES DE TRÁFICO EN LUMINARIAS, SEMÁFOROS O SIMILAR. COLOCADA.	
		Total ud .....:	1,00
2.1.26	Ud	SEÑAL TRIANGULAR DE 90 cm. DE LADO, NIVEL DE RETRORREFLEXION 2, LÁMINA RETROREFLECTANTE TROQUELADA. INCLUSO TORNILLERIA Y PIEZAS DE SUJECCION. DISPUESTA A PIE DE OBRA O EN ALMACEN DE LA DIPUTACION.	
		Total ud .....:	3,00
2.1.27	Ud	SEÑAL TRIANGULAR DE 90 cm. DE LADO, NIVEL DE RETRORREFLEXION 2, LÁMINA RETRORELECTANTE TROQUELADA. INCLUSO TORNILLERIA Y PIEZAS DE SUJECCION, COLOCADA EN OBRA.	
		Total ud .....:	3,00
2.1.28	Ud	SEÑAL TRIANGULAR DE 135 cm. DE LADO, NIVEL DE RETRORREFLEXION 2, LÁMINA RETRORELECTANTE TROQUELADA. INCLUSO TORNILLERIA Y PIEZAS DE SUJECCION. DISPUESTA A PIE DE OBRA O EN ALMACEN DE LA DIPUTACION.	
		Total ud .....:	3,00
2.1.29	Ud	SEÑAL TRIANGULAR DE 135 cm. DE LADO, NIVEL DE RETRORREFLEXION 2, LÁMINA RETRORELECTANTE TROQUELADA. INCLUSO TORNILLERIA Y PIEZAS DE SUJECCION, COLOCADA EN OBRA.	
		Total ud .....:	3,00

Nº	Ud	Descripción	Medición
2.1.30	Ud	SEÑAL CIRCULAR DE 60 cm. DE DIAMETRO, NIVEL DE RETRORREFLEXION 2, LÁMINA RETRORELECTANTE TROQUELADA. INCLUSO TORNILLERIA Y PIEZAS DE SUJECCION. DISPUESTA A PIE DE OBRA O EN ALMACEN DE LA DIPUTACION.	
		Total ud .....:	3,00
2.1.31	Ud	SEÑAL CIRCULAR DE 60 cm. DE DIAMETRO, NIVEL DE RETRORREFLEXION 2, LÁMINA RETRORELECTANTE TROQUELADA. INCLUSO TORNILLERIA Y PIEZAS DE SUJECCION, COLOCADA EN OBRA.	
		Total ud .....:	3,00
2.1.32	Ud	SEÑAL CIRCULAR DE 90 cm. DE DIAMETRO, NIVEL DE RETRORREFLEXION 2, LÁMINA RETRORELECTANTE TROQUELADA. INCLUSO TORNILLERIA Y PIEZAS DE SUJECCION. DISPUESTA A PIE DE OBRA O EN ALMACEN DE LA DIPUTACION.	
		Total ud .....:	3,00
2.1.33	Ud	SEÑAL CIRCULAR DE 90 cm. DE DIAMETRO, NIVEL DE RETRORREFLEXION 2, LÁMINA RETRORELECTANTE TROQUELADA. INCLUSO TORNILLERIA Y PIEZAS DE SUJECCION, COLOCADA EN OBRA.	
		Total ud .....:	3,00
2.1.34	Ud	SEÑAL OCTOGONAL DE 60 cm. DE APOTEMA, NIVEL DE RETRORREFLEXION 2, LÁMINA RETRORELECTANTE TROQUELADA. INCLUSO TORNILLERIA Y PIEZAS DE SUJECCION. DISPUESTA A PIE DE OBRA O EN ALMACEN DE LA DIPUTACION.	
		Total ud .....:	3,00
2.1.35	Ud	SEÑAL OCTOGONAL DE 60 cm. DE APOTEMA, NIVEL DE RETRORREFLEXION 2, LÁMINA RETRORELECTANTE TROQUELADA. INCLUSO TORNILLERIA Y PIEZAS DE SUJECCION, COLOCADA EN OBRA.	
		Total ud .....:	3,00
2.1.36	Ud	SEÑAL OCTOGONAL DE 90 cm. DE APOTEMA, NIVEL DE RETRORREFLEXION 2, LÁMINA RETRORELECTANTE TROQUELADA. INCLUSO TORNILLERIA Y PIEZAS DE SUJECCION. DISPUESTA A PIE DE OBRA O EN ALMACEN DE LA DIPUTACION.	
		Total ud .....:	3,00
2.1.37	Ud	SEÑAL OCTOGONAL DE 90 cm. DE APOTEMA, NIVEL DE RETRORREFLEXION 2, LÁMINA RETRORELECTANTE TROQUELADA. INCLUSO TORNILLERIA Y PIEZAS DE SUJECCION, COLOCADA EN OBRA.	
		Total ud .....:	3,00
2.1.38	Ud	SEÑAL CUADRADA DE 60x60 cm. DE LADO, NIVEL DE RETRORREFLEXION 2, LÁMINA RETRORELECTANTE TROQUELADA. INCLUSO TORNILLERIA Y PIEZAS DE SUJECCION. DISPUESTA A PIE DE OBRA O EN ALMACEN DE LA DIPUTACION.	
		Total ud .....:	3,00
2.1.39	Ud	SEÑAL CUADRADA DE 60x60 cm. DE LADO, NIVEL DE RETRORREFLEXION 2, LÁMINA RETRORELECTANTE TROQUELADA. INCLUSO TORNILLERIA Y PIEZAS DE SUJECCION, COLOCADA EN OBRA.	
		Total ud .....:	3,00
2.1.40	Ud	SEÑAL CUADRADA DE 90x90 cm. DE LADO, NIVEL DE RETRORREFLEXION 2, LÁMINA RETRORELECTANTE TROQUELADA. INCLUSO TORNILLERIA Y PIEZAS DE SUJECCION. DISPUESTA A PIE DE OBRA O EN ALMACEN DE LA DIPUTACION.	
		Total ud .....:	3,00
2.1.41	Ud	SEÑAL CUADRADA DE 90x90 cm. DE LADO, NIVEL DE RETRORREFLEXION 2, LÁMINA RETRORELECTANTE TROQUELADA. INCLUSO TORNILLERIA Y PIEZAS DE SUJECCION, COLOCADA EN OBRA.	
		Total ud .....:	3,00
2.1.42	Ud	SEÑAL RECTANGULAR DE 60x90 cm. DE LADO, NIVEL DE RETRORREFLEXION 2, LÁMINA RETRORELECTANTE TROQUELADA. INCLUSO TORNILLERIA Y PIEZAS DE SUJECCION. DISPUESTA A PIE DE OBRA O EN ALMACEN DE LA DIPUTACION.	
		Total ud .....:	3,00

Nº	Ud	Descripción	Medición
2.1.43	Ud	SEÑAL RECTANGULAR DE 60x90 cm. DE LADO, NIVEL DE RETRORREFLEXION 2, LÁMINA RETRORELECTANTE TROQUELADA. INCLUSO TORNILLERIA Y PIEZAS DE SUJECCION, COLOCADA EN OBRA.	
		Total ud .....:	3,00
2.1.44	Ud	SEÑAL RECTANGULAR DE 90x135 cm. DE LADO, NIVEL DE RETRORREFLEXION 2, LÁMINA RETRORELECTANTE TROQUELADA. INCLUSO TORNILLERIA Y PIEZAS DE SUJECCION. DISPUESTA A PIE DE OBRA O EN ALMACEN DE LA DIPUTACION.	
		Total ud .....:	3,00
2.1.45	Ud	SEÑAL RECTANGULAR DE 90x135 cm. DE LADO, NIVEL DE RETRORREFLEXION 2, LÁMINA RETRORELECTANTE TROQUELADA. INCLUSO TORNILLERIA Y PIEZAS DE SUJECCION, COLOCADA EN OBRA.	
		Total ud .....:	3,00
2.1.46	Ud	ESPEJO ACRILICO CIRCULAR DE 60 cm. DE DIAMETRO. INCLUSO TORNILLERIA Y PIEZAS DE SUJECCION. DISPUESTA A PIE DE OBRA O EN ALMACEN DE LA DIPUTACION.	
		Total ud .....:	1,00
2.1.47	Ud	ESPEJO ACRILICO CIRCULAR DE 60 cm. DE DIAMETRO. INCLUSO TORNILLERIA Y PIEZAS DE SUJECCION, COLOCADO EN OBRA	
		Total ud .....:	1,00
2.1.48	Ud	ESPEJO ACRILICO CIRCULAR DE 90 cm. DE DIAMETRO. INCLUSO TORNILLERIA Y PIEZAS DE SUJECCION. DISPUESTA A PIE DE OBRA O EN ALMACEN DE LA DIPUTACION.	
		Total ud .....:	1,00
2.1.49	Ud	ESPEJO ACRILICO CIRCULAR DE 90 cm. DE DIAMETRO. INCLUSO TORNILLERIA Y PIEZAS DE SUJECCION, COLOCADO EN OBRA.	
		Total ud .....:	1,00
2.1.50	Ud	ESPEJO ACERO INOXIDABLE DE 100X80 cm, ANTIHIELO, RESISTENTE A LOS RAYOS UV, DISTANCIA MÁXIMA DE OBSERVACIÓN 30 m, CURBATURA A 90º QUE PERMITE CONTROLAR EN 2 DIRECCIONES, INCLUSO TORNILLERIA Y PIEZAS DE SUJECCION A POSTE. DISPUESTA A PIE DE OBRA O EN ALMACEN DE LA DIPUTACION.	
		Total ud .....:	1,00
2.1.51	Ud	ESPEJO ACERO INOXIDABLE DE 60X80 cm, ANTIHIELO, RESISTENTE A LOS RAYOS UV, DISTANCIA MÁXIMA DE OBSERVACIÓN 30 m, CURBATURA A 90º QUE PERMITE CONTROLAR EN 2 DIRECCIONES, INCLUSO TORNILLERIA Y PIEZAS DE SUJECCION A POSTE, COLOCADO EN OBRA.	
		Total ud .....:	1,00
2.1.52	Ud	HITO KILOMETRICO COMPUESTO POR PLACA LÁMINA RETRORELECTANTE TROQUELADA DE 60x40 cm DE LADO, NIVEL DE RETROREFLEXION 2. INCLUSO TORNILLERIA Y PIEZAS DE SUJECCION. DISPUESTA A PIE DE OBRA O EN ALMACEN DE LA DIPUTACION.	
		Total ud .....:	1,00
2.1.53	Ud	HITO KILOMETRICO COMPUESTO POR PLACA LÁMINA RETRORELECTANTE TROQUELADA DE 60x40 cm DE LADO, NIVEL DE RETROREFLEXION 2. INCLUSO CIMENTACION, POSTE DE SUSTENTACION, TORNILLERIA Y PIEZAS DE SUJECCION, COLOCADO EN OBRA.	
		Total ud .....:	1,00
2.1.54	Ud	HITO KILOMETRICO DOBLE COMPUESTO POR DOS PLACAS LÁMINA RETRORELECTANTE TROQUELADA DE 60x40 cm DE LADO, NIVEL DE RETROREFLEXION 2. INCLUSO CIMENTACION, POSTE DE SUSTENTACION, TORNILLERIA Y PIEZAS DE SUJECCION, COLOCADO EN OBRA.	
		Total ud .....:	1,00
2.1.55	Ud	HITO MIRIAMETRICO COMPUESTO POR PLACA LÁMINA RETRORELECTANTE TROQUELADA DE 180x37 cm DE LADO, NIVEL DE RETROREFLEXION 2. INCLUSO TORNILLERIA Y PIEZAS DE SUJECCION. DISPUESTA A PIE DE OBRA O EN ALMACEN DE LA DIPUTACION	
		Total ud .....:	1,00

Nº	Ud	Descripción	Medición
2.1.56	Ud	HITO MIRIAMETRICO COMPUESTO POR PLACA LÁMINA RETRORELECTANTE TROQUELADA DE 180x37 cm DE LADO, NIVEL DE RETROREFLEXION 2. INCLUSO TORNILLERIA Y PIEZAS DE SUJECCION COLOCADO.	
		Total ud .....:	1,00
2.1.57	Ud	PANEL DIRECCIONAL DE 40x40 cm, RADIO DE CURVATURA EN ESQUINAS DE 5 CM, BLANCO(RA2)/AZUL(NR), S/ NORMA EUROPEA, DE NIVEL DE RETRORREFLEXIÓN 2. INCLUSO TORNILLERIA Y PIEZAS DE SUJECCION. DISPUESTA A PIE DE OBRA O EN ALMACEN DE LA DIPUTACION.	
		Total ud .....:	2,00
2.1.58	Ud	PANEL DIRECCIONAL DE 80x40 cm., RADIO DE CURVATURA EN ESQUINAS DE 5 CM, BLANCO(RA2)/AZUL(NR), S/ NORMA EUROPEA, DE NIVEL DE RETRORREFLEXIÓN 2. INCLUSO TORNILLERIA Y PIEZAS DE SUJECCION. DISPUESTA A PIE DE OBRA O EN ALMACEN DE LA DIPUTACION.	
		Total ud .....:	2,00
2.1.59	Ud	PANEL DIRECCIONAL DE 40x40 cm., RADIO DE CURVATURA EN ESQUINAS DE 5 CM, BLANCO(RA2)/AZUL(NR), S/ NORMA EUROPEA, DE NIVEL DE RETRORREFLEXIÓN 2, INCLUSO POSTE GALVANIZADO DE SUSTENTACIÓN Y CIMENTACIÓN, EN BALIZAMIENTO DE CURVAS, COLOCADO EN OBRA.	
		Total ud .....:	2,00
2.1.60	Ud	PANEL DIRECCIONAL DE 80x40 cm., RADIO DE CURVATURA EN ESQUINAS DE 5 CM, BLANCO(RA2)/AZUL(NR), S/ NORMA EUROPEA, DE NIVEL DE RETRORREFLEXIÓN 2, INCLUSO POSTE GALVANIZADO DE SUSTENTACIÓN Y CIMENTACIÓN, EN BALIZAMIENTO DE CURVAS, COLOCADO EN OBRA.	
		Total ud .....:	2,00
2.1.61	Ud	PANEL DIRECCIONAL DE 160x40 cm., RADIO DE CURVATURA EN ESQUINAS DE 5 CM, BLANCO(RA2)/AZUL(NR), S/ NORMA EUROPEA, DE NIVEL DE RETRORREFLEXIÓN 2. INCLUSO TORNILLERIA Y PIEZAS DE SUJECCION. DISPUESTA A PIE DE OBRA O EN ALMACEN DE LA DIPUTACION.	
		Total ud .....:	2,00
2.1.62	Ud	PANEL DIRECCIONAL DE 160x40 cm., RADIO DE CURVATURA EN ESQUINAS DE 5 CM, BLANCO(RA2)/AZUL(NR), S/ NORMA EUROPEA, DE NIVEL DE RETRORREFLEXIÓN 2, INCLUSO POSTE GALVANIZADO DE SUSTENTACIÓN Y CIMENTACIÓN, EN BALIZAMIENTO DE CURVAS, COLOCADO EN OBRA.	
		Total ud .....:	2,00
2.1.63	Ud	INSTALACIÓN DE 2 PANELES DIRECCIONALES DE 40x40 cm., SEPARACIÓN ENTRE PANELES DE 15 cm, RADIO DE CURVATURA EN ESQUINAS DE 5 CM, BLANCO(RA2)/AZUL(NR), S/ NORMA EUROPEA, DE NIVEL DE RETRORREFLEXIÓN 2, INCLUSO POSTE GALVANIZADO DE SUSTENTACIÓN Y CIMENTACIÓN, EN BALIZAMIENTO DE CURVAS, COLOCADO EN OBRA.	
		Total ud .....:	2,00
2.1.64	Ud	INSTALACIÓN DE 3 PANELES DIRECCIONALES DE 40x40 cm., SEPARACIÓN ENTRE PANELES DE 15 cm, RADIO DE CURVATURA EN ESQUINAS DE 5 CM, BLANCO(RA2)/AZUL(NR), S/ NORMA EUROPEA, DE NIVEL DE RETRORREFLEXIÓN 2, INCLUSO POSTE GALVANIZADO DE SUSTENTACIÓN Y CIMENTACIÓN, EN BALIZAMIENTO DE CURVAS, COLOCADO EN OBRA.	
		Total ud .....:	2,00
2.1.65	Ud	INSTALACIÓN DE 2 PANELES DIRECCIONALES DE 80x40 cm., SEPARACIÓN ENTRE PANELES DE 15 cm, RADIO DE CURVATURA EN ESQUINAS DE 5 CM, BLANCO(RA2)/AZUL(NR), S/ NORMA EUROPEA, DE NIVEL DE RETRORREFLEXIÓN 2, INCLUSO POSTE GALVANIZADO DE SUSTENTACIÓN Y CIMENTACIÓN, EN BALIZAMIENTO DE CURVAS, COLOCADO EN OBRA.	
		Total ud .....:	2,00
2.1.66	Ud	INSTALACIÓN DE 3 PANELES DIRECCIONALES DE 80x40 cm., SEPARACIÓN ENTRE PANELES DE 15 cm, RADIO DE CURVATURA EN ESQUINAS DE 5 CM, BLANCO(RA2)/AZUL(NR), S/ NORMA EUROPEA, DE NIVEL DE RETRORREFLEXIÓN 2, INCLUSO POSTE GALVANIZADO DE SUSTENTACIÓN Y CIMENTACIÓN, EN BALIZAMIENTO DE CURVAS, COLOCADO EN OBRA.	
		Total ud .....:	2,00

Nº	Ud	Descripción	Medición
2.1.67	Ud	INSTALACIÓN DE PANEL DIRECCIONAL DOBLE SUPERPUESTOS DE 160x40 cm., SEPARACIÓN ENTRE PANELES DE 15 cm, RADIO DE CURVATURA EN ESQUINAS DE 5 CM, BLANCO(RA2)/AZUL(NR), S/ NORMA EUROPEA, DE NIVEL DE RETRORREFLEXIÓN 2, INCLUSO POSTE GALVANIZADO DE SUSTENTACIÓN Y CIMENTACIÓN, EN BALIZAMIENTO DE CURVAS, COLOCADO EN OBRA.	
		Total ud .....:	2,00
2.1.68	Ud	INSTALACIÓN DE PANEL DIRECCIONAL TRIPLE SUPERPUESTOS DE 160x40 cm., SEPARACIÓN ENTRE PANELES DE 15 cm, RADIO DE CURVATURA EN ESQUINAS DE 5 CM, BLANCO(RA2)/AZUL(NR), S/ NORMA EUROPEA, DE NIVEL DE RETRORREFLEXIÓN 2, INCLUSO POSTE GALVANIZADO DE SUSTENTACIÓN Y CIMENTACIÓN, EN BALIZAMIENTO DE CURVAS, COLOCADO EN OBRA.	
		Total ud .....:	2,00
2.1.69	Ud	CAJETIN COMPLEMENTARIO DE TITULARIDAD DE LA CARRETERA DE 40x20 cm., NIVEL DE RETRORREFLEXION 1, LÁMINA RETRORELECTANTE TROQUELADA. INCLUSO TORNILLERIA Y PIEZAS DE SUJECCION, COLOCADO EN OBRA.	
		Total ud .....:	2,00
2.1.70	Ud	SUMINISTRO CAJETIN COMPLEMENTARIO DE TITULARIDAD DE LA CARRETERA DE 40x20 cm., NIVEL DE RETRORREFLEXION 1, LÁMINA RETRORELECTANTE TROQUELADA. INCLUSO TORNILLERIA Y PIEZAS DE SUJECCION.	
		Total ud .....:	1,00
2.1.71	Ud	CAJETIN COMPLEMENTARIO TIPO S-840 DE "STOP 150 m." DE 85x17 cm., NIVEL DE RETRORREFLEXION 2, LÁMINA RETRORELECTANTE TROQUELADA. INCLUSO TORNILLERIA Y PIEZAS DE SUJECCION, COLOCADO EN OBRA.	
		Total ud .....:	2,00
2.1.72	Ud	CAJETIN COMPLEMENTARIO TIPO S-800 DE 60x20 cm., NIVEL DE RETRORREFLEXION 2, LÁMINA RETRORELECTANTE TROQUELADA. INCLUSO TORNILLERIA Y PIEZAS DE SUJECCION, COLOCADO EN OBRA.	
		Total ud .....:	2,00
2.1.73	Ud	CARTEL SEÑALIZACIÓN CARRIL BICI DE 30x35 cm., NIVEL DE RETRORREFLEXION 2, LÁMINA RETRORELECTANTE TROQUELADA. INCLUSO TORNILLERIA Y PIEZAS DE SUJECCION, COLOCADO EN OBRA.	
		Total ud .....:	1,00
2.1.74	Ud	SUMINISTRO CARTEL SEÑALIZACIÓN CARRIL BICI DE 30x35 cm., NIVEL DE RETRORREFLEXION 2, LÁMINA RETRORELECTANTE TROQUELADA. INCLUSO TORNILLERIA Y PIEZAS DE SUJECCION, COLOCADO EN OBRA.	
		Total ud .....:	1,00
2.1.75	M2	PANEL DE CHAPA DE ACERO GALVANIZADO EN CAJETINES Y PLACAS COMPLEMENTARIAS, NIVEL DE RETRORREFLEXION 2, LÁMINA RETRORELECTANTE TROQUELADA. INCLUSO TORNILLERIA Y PIEZAS DE SUJECCION, COLOCADO EN OBRA.	
		Total m2 .....:	1,00
2.1.76	M2	PANEL DE CHAPA DE ACERO GALVANIZADO EN CARTELES FLECHA, DE ORIENTACION O LOCALIZACION, NIVEL DE RETRORREFLEXION 2, LÁMINA RETRORELECTANTE TROQUELADA. INCLUSO TORNILLERIA Y PIEZAS DE SUJECCION, COLOCADO EN OBRA.	
		Total m2 .....:	1,00
2.1.77	M2	PANEL DE LAMAS DE CHAPA DE ACERO GALVANIZADO EN SEÑALES DE ORIENTACION Y LOCALIZACION, NIVEL DE RETRORREFLEXION 2. INCLUSO TORNILLERIA Y PIEZAS DE SUJECCION, COLOCADO EN OBRA.	
		Total m2 .....:	1,00
2.1.78	M2	PANEL DE LAMAS DE CHAPA DE ACERO GALVANIZADO EN SEÑALES DE ORIENTACION Y LOCALIZACION, NIVEL DE RETRORREFLEXION 3 (ZA,ZB O ZC). INCLUSO TORNILLERIA Y PIEZAS DE SUJECCION, COLOCADO EN OBRA.	
		Total m2 .....:	1,00

Nº	Ud	Descripción	Medición
2.1.79	Ud	DESMONTAJE DE PANEL DE LAMAS DE CUALQUIER DIMENSIÓN, INCLUSO ELIMINACIÓN DEL CIMIENTO, ACONDICIONAMIENTO DEL TERRENO, CARGA Y TRANSPORTE A VERTEDERO O ALMACÉN DE DIPUTACIÓN.	
		Total ud .....:	1,00
2.1.80	M2	SUMINSTRO DE PANEL DE CHAPA DE ACERO GALVANIZADO EN CAJETINES Y PLACAS COMPLEMENTARIAS, NIVEL DE RETRORREFLEXION 2, LÁMINA RETRORELECTANTE TROQUELADA. INCLUSO TORNILLERIA Y PIEZAS DE SUJECCION.	
		Total m2 .....:	1,00
2.1.81	M2	SUMINISTRO DE PANEL DE CHAPA DE ACERO GALVANIZADO EN CARTELES FLECHA, DE ORIENTACION O LOCALIZACION, NIVEL DE RETRORREFLEXION 2, LÁMINA RETRORELECTANTE TROQUELADA. INCLUSO TORNILLERIA Y PIEZAS DE SUJECCION.	
		Total m2 .....:	1,00
2.1.82	M2	SUMINISTRO DE PANEL DE LAMAS DE CHAPA DE ACERO GALVANIZADO EN SEÑALES DE ORIENTACION Y LOCALIZACION, NIVEL DE RETRORREFLEXION 2. INCLUSO TORNILLERIA Y PIEZAS DE SUJECCION.	
		Total m2 .....:	1,00
2.1.83	M2	SUMINISTRO DE PANEL DE LAMAS DE CHAPA DE ACERO GALVANIZADO EN SEÑALES DE ORIENTACION Y LOCALIZACION, NIVEL DE RETRORREFLEXION 3 (ZA,ZB O ZC). INCLUSO TORNILLERIA Y PIEZAS DE SUJECCION.	
		Total m2 .....:	1,00
2.1.84	M2	PANEL DE LAMAS DE ALUMINIO EXTRUSIONADO EN SEÑALES DE ORIENTACION Y LOCALIZACION, NIVEL DE RETRORREFLEXION 2. INCLUSO TORNILLERIA Y PIEZAS DE SUJECCION, COLOCADO EN OBRA.	
		Total m2 .....:	1,00
2.1.85	M2	PANEL DE LAMAS DE ALUMINIO EXTRUSIONADO EN SEÑALES DE ORIENTACION Y LOCALIZACION, NIVEL DE RETRORREFLEXION 2. INCLUSO TORNILLERIA Y PIEZAS DE SUJECCION.	
		Total m2 .....:	1,00
2.1.86	M2	PANEL DE LAMAS DE ALUMINIO EXTRUSIONADO EN SEÑALES DE ORIENTACION Y LOCALIZACION, NIVEL DE RETRORREFLEXION 3(ZA, ZB O ZC). INCLUSO TORNILLERIA Y PIEZAS DE SUJECCION, COLOCADO EN OBRA.	
		Total m2 .....:	1,00
2.1.87	M2	LAMINA RETRORREFLECTANTE ADHESIVA NIVEL DE RETRORREFLEXIÓN I ROTULADA, PARA SEÑALES Y CARTELES, COLOCADA EN OBRA. INCLUSO APLICACIÓN DE LA LÁMINA Y PARTE PROPORCIONAL DE DESPUNTES.	
		Total m2 .....:	1,00
2.1.88	M2	LAMINA RETRORREFLECTANTE ADHESIVA NIVEL DE RETRORREFLEXIÓN 2 ROTULADA, PARA SEÑALES Y CARTELES, COLOCADA EN OBRA. INCLUSO APLICACIÓN DE LA LÁMINA Y PARTE PROPORCIONAL DE DESPUNTES.	
		Total m2 .....:	1,00
2.1.89	M2	LAMINA RETRORREFLECTANTE ADHESIVA NIVEL DE RETRORREFLEXIÓN 3 ROTULADA, PARA SEÑALES Y CARTELES, COLOCADA EN OBRA. INCLUSO APLICACIÓN DE LA LÁMINA Y PARTE PROPORCIONAL DE DESPUNTES.	
		Total m2 .....:	1,00
2.1.90	M2	LAMINA PROTECTORA RAYOS uv Y ANTIGRAFITI PARA SEÑALES Y CARTELES, COLOCADA EN FÁBRICA. INCLUSO APLICACIÓN DE LA LÁMINA Y PARTE PROPORCIONAL DE DESPUNTES.	
		Total m2 .....:	1,00
2.1.91	M2	LAMINA RETROREFLECTANTE AMARILLA FLUOR EGP NIVEL III, PARA SEÑALES Y CARTELES, COLOCADA EN FÁBRICA. INCLUSO APLICACIÓN DE LA LÁMINA Y PARTE PROPORCIONAL DE DESPUNTES.	
		Total m2 .....:	1,00

Nº	Ud	Descripción	Medición
2.1.92	Ud	CARTEL IDENTIFICATIVO DE LA CARRETERA DE 1,70x0,95 m. DE CHAPA DE ACERO DE 1,800 mm DE ESPESOR (NO REFLECTANTE), ANCLADO AL SUELO CON POSTES DE ACERO GALVANIZADO RECTANGULAR DE 80x40x2 mm DE 3,00 m. DE ALTURA Y TORNILLERÍA GALVANIZADA (MODELO DIPUTACION) CON TEXTOS Y DIBUJOS REALIZADOS EN VINILO AUTOADHESIVO DE 1ª CALIDAD, COLOCADO EN OBRA INCLUSO EXCAVACION Y CIMIENTO.	
		Total ud .....:	1,00
2.1.93	Ud	CARTEL IDENTIFICATIVO DE LA CARRETERA DE 1,70x0,95 m. DE CHAPA DE ACERO DE 1,800 mm DE ESPESOR (NO REFLECTANTE), (MODELO DIPUTACION) CON TEXTOS Y DIBUJOS REALIZADOS EN VINILO AUTOADHESIVO DE 1ª CALIDAD, INCLUSO TORNILLERÍA Y ELEMENTOS DE FIJACIÓN GALVANIZADOS. A PIE DE OBRA O EN ALMACEN DE LA DIPUTACIÓN.	
		Total ud .....:	1,00
2.1.94	Ud	MÁSTIL ALTA RIGIDEZ ALUMINIO RANURADO PARA SEÑALIZACIÓN INFORMATIVA AIMPE, D=76x4 mm Y ALTURA 3.45 m. A PIE DE OBRA O EN ALMACEN DE LA DIPUTACIÓN.	
		Total ud .....:	1,00
2.1.95	Ud	MÁSTIL ALTA RIGIDEZ ALUMINIO RANURADO PARA SEÑALIZACIÓN INFORMATIVA AIMPE, D=76x4 mm Y ALTURA 3.45 m. A PIE DE OBRA O EN ALMACEN DE LA DIPUTACIÓN.	
		Total ud .....:	1,00
2.1.96	M2	MÓDULO INFORMATIVO TIPO AIMPE, CHAPA GALVANIVADA. DORSO ABIERTO Y REFLEX. NIVEL II, INCLUSO ABRAZADERAS EXTRUSIONADAS. A PIE DE OBRA O EN ALMACEN DE LA DIPUTACIÓN.	
		Total m2 .....:	0,45
2.1.97	M2	MÓDULO INFORMATIVO TIPO AIMPE, TIPO CAJÓN, ABIERTO, ALUMINIO Y REFLEX. NIVEL II, INCLUSO ABRAZADERAS EXTRUSIONADAS. A PIE DE OBRA O EN ALMACEN DE LA DIPUTACIÓN.	
		Total m2 .....:	0,45
2.1.98	Ud	TRIPODE PARA SEÑAL DE DISCO DE 90 Y TRIANGULO DE 135 cm, EN ACERO GALVANIZADO. INCLUSO TORNILLERIA Y PIEZAS DE SUJECCION, DISPUESTA EN OBRA O EN ALMACEN DE LA DIPUTACION.	
		Total ud .....:	1,00
2.1.99	Ud	TRIPODE PARA SEÑAL DE DISCO DE 60 Y TRIANGULO DE 90 cm, EN ACERO GALVANIZADO. INCLUSO TORNILLERIA Y PIEZAS DE SUJECCION, DISPUESTA EN OBRA O EN ALMACEN DE LA DIPUTACION.	
		Total ud .....:	1,00
2.1.100	Ud	SEÑAL TRIANGULAR DE OBRA DE 90 cm. DE LADO, NIVEL DE RETRORREFLEXION 2, TROQUELADA. INCLUSO TORNILLERIA Y PIEZAS DE SUJECCION. DISPUESTA A PIE DE OBRA O EN ALMACEN DE LA DIPUTACION.	
		Total ud .....:	2,00
2.1.101	Ud	SEÑAL TRIANGULAR DE OBRA DE 135 cm. DE LADO, NIVEL DE RETRORREFLEXION 2, TROQUELADA. INCLUSO TORNILLERIA Y PIEZAS DE SUJECCION. DISPUESTA A PIE DE OBRA O EN ALMACEN DE LA DIPUTACION.	
		Total ud .....:	2,00
2.1.102	Ud	SEÑAL CIRCULAR DE 60 cm. DE DIAMETRO, NIVEL DE RETRORREFLEXION 2, TROQUELADA. INCLUSO TORNILLERIA Y PIEZAS DE SUJECCION. DISPUESTA A PIE DE OBRA O EN ALMACEN DE LA DIPUTACION.	
		Total ud .....:	2,00
2.1.103	Ud	SEÑAL CIRCULAR DE 90 cm. DE DIAMETRO, NIVEL DE RETRORREFLEXION 2, TROQUELADA. INCLUSO TORNILLERIA Y PIEZAS DE SUJECCION. DISPUESTA A PIE DE OBRA O EN ALMACEN DE LA DIPUTACION.	
		Total ud .....:	2,00

2.2.- SECTOR VILLAJOYOSA

Nº	Ud	Descripción	Medición
2.2.1	M3	EXCAVACION MANUAL LOCALIZADA EN ZANJA, POZO O CIMIENTOS, EN TODO TIPO DE TERRENO, SIN CLASIFICAR, INCLUSO LIMPIEZA Y NIVELACION DE FONDO, PERFILADO DE TALUDES, CARGA Y TRANSPORTE A ACOPIO O VERTEDERO Y ACONDICIONAMIENTO MEDIOAMBIENTAL DEL MISMO	
		Total m3 .....:	1,00
2.2.2	M3	EXCAVACION MECANICA LOCALIZADA EN ZANJA, POZO O CIMIENTOS, EN TODO TIPO DE TERRENO, SIN CLASIFICAR, INCLUSO LIMPIEZA Y NIVELACION DE FONDO, PERFILADO DE TALUDES, CARGA Y TRANSPORTE A ACOPIO O VERTEDERO Y ACONDICIONAMIENTO MEDIOAMBIENTAL DEL MISMO.	
		Total m3 .....:	1,00
2.2.3	M3	HORMIGON EN MASA HM-20 N/mm2. CONSISTENCIA PLÁSTICA, Tmáx.40 mm., PARA AMBIENTE NORMAL, ELABORADO EN CENTRAL PARA CIMENTACIÓN DE SEÑALES Y CARTELES, VERTIDO DESDE CAMIÓN, VIBRADO Y COLOCADO. SEGÚN NORMAS NTE-CSZ y EHE.	
		Total m3 .....:	1,00
2.2.4	Kg	ACERO CORRUGADO B 500 S, PREFORMADO EN TALLER Y COLOCADO EN OBRA. SEGÚN EHE. INCLUSO CORTE, FERRALLADO, COLOCACION Y PARTES PROPORCIONALES DE PERDIDAS POR DESPUNTES O SOLAPES, ATADO DE ALAMBRE RECOCIDO Y SEPARADORES.	
		Total Kg .....:	1,00
2.2.5	Kg	ACERO LAMINADO A-42b, EN PERFILES LAMINADOS, INCLUSO PARTE PROPORCIONAL DE DESPUNTES Y SOLDADURAS, SEGÚN NTE-EAS/EAV Y NBE/EA-95. COLOCADO EN OBRA.	
		Total Kg .....:	1,00
2.2.6	Kg	ACERO A/42b, PARA ELEMENTOS DE ANCLAJE. INCLUYENDO LA PLACA DE ANCLAJE, 4 PERNOS D=20 Y ELEMENTOS ACCESORIOS PARA SU COLOCACION, DESPUNTES Y SOLDADURAS. TRABAJADO EN TALLER Y COLOCADO EN OBRA.	
		Total Kg .....:	1,00
2.2.7	Ud	DESMONTAJE DE SEÑAL, INCLUSO ELIMINACION DEL CIMIENTO, ACONDICIONAMIENTO DEL TERRENO, CARGA Y TRANSPORTE A VERTEDERO O A ALMACEN DE LA DIPUTACION.	
		Total Ud .....:	5,00
2.2.8	Ud	ZAPATA DE 50x50x50 PARA CIMENTACION DE SEÑALES TIPO I, REALIZADA CON HORMIGON EN MASA HM-20. INCLUSO MOVIMIENTO DE TIERRAS	
		Total ud .....:	2,00
2.2.9	Ud	ZAPATA DE 50x50x60 PARA CIMENTACION DE SEÑALES TIPO II, REALIZADA CON HORMIGON EN MASA HM-20. INCLUSO MOVIMIENTO DE TIERRAS	
		Total ud .....:	2,00
2.2.10	Ud	ZAPATA DE 70x70x70 PARA CIMENTACION DE SEÑALES TIPO III, REALIZADA CON HORMIGON EN MASA HM-20. INCLUSO MOVIMIENTO DE TIERRAS	
		Total ud .....:	2,00
2.2.11	M	POSTE METALICO GALVANIZADO DE SUSTENTACION DE 80x40x2 mm. DISPUESTO A PIE DE OBRA O EN ALMACEN DE LA DIPUTACION.	
		Total m .....:	2,00
2.2.12	M	POSTE METALICO GALVANIZADO DE SUSTENTACION DE 80x40x2 mm. COLOCADO EN OBRA	
		Total m .....:	2,00
2.2.13	M	POSTE METALICO GALVANIZADO DE SUSTENTACION DE 100x50x3 mm. DISPUESTO A PIE DE OBRA O EN ALMACEN DE LA DIPUTACION.	
		Total m .....:	2,00
2.2.14	M	POSTE METALICO GALVANIZADO DE SUSTENTACION DE 100x50x3 mm. COLOCADO EN OBRA	
		Total m .....:	2,00

Nº	Ud	Descripción	Medición
2.2.15	M	POSTE METALICO GALVANIZADO DE SUSTENTACION DE 100x60x4 mm. DISPUESTO A PIE DE OBRA O EN ALMACEN DE LA DIPUTACION.	
		Total m .....:	2,00
2.2.16	M	POSTE METALICO GALVANIZADO DE SUSTENTACION DE 100x60x4 mm. COLOCADO EN OBRA	
		Total m .....:	2,00
2.2.17	M	POSTE METALICO CIRCULAR GALVANIZADO DE SUSTENTACION DE 60 mm DE DIÁMETRO Y ESPESOR 4 mm COLOCADO EN OBRA	
		Total m .....:	2,00
2.2.18	M	PERFIL IPN DE 100 mm DE ALTURA PARA POSTE METALICO DE SUSTENTACIÓN, GALVANIZADO. COLOCADO EN OBRA	
		Total m .....:	2,00
2.2.19	M	PERFIL IPN DE 120 mm DE ALTURA PARA POSTE METALICO DE SUSTENTACIÓN, GALVANIZADO. COLOCADO EN OBRA	
		Total m .....:	2,00
2.2.20	M	PERFIL IPN DE 140 mm DE ALTURA PARA POSTE METALICO DE SUSTENTACIÓN, GALVANIZADO. COLOCADO EN OBRA	
		Total m .....:	2,00
2.2.21	M	PERFIL IPN DE 100 mm DE ALTURA PARA POSTE METALICO DE SUSTENTACIÓN, GALVANIZADO. DISPUESTO A PIE DE OBRA O EN ALMACEN DE LA DIPUTACION	
		Total m .....:	2,00
2.2.22	M	PERFIL IPN DE 120 mm DE ALTURA PARA POSTE METALICO DE SUSTENTACIÓN, GALVANIZADO. DISPUESTO A PIE DE OBRA O EN ALMACEN DE LA DIPUTACION	
		Total m .....:	2,00
2.2.23	M	PERFIL IPN DE 140 mm DE ALTURA PARA POSTE METALICO DE SUSTENTACIÓN, GALVANIZADO. DISPUESTO A PIE DE OBRA O EN ALMACEN DE LA DIPUTACION	
		Total m .....:	2,00
2.2.24	Ud	JUEGO DE MENSULAS PARA SEÑAL EN ACERO GALVANIZADO. INCLUSO TORNILLERIA Y PIEZAS DE SUJECCION, COLOCADA.	
		Total ud .....:	2,00
2.2.25	Ud	ELEMENTO UNIÓN (FLEJE O ABRAZADERA)DE ACERO INOXIDABLE, ANCHO MÍNIMO 17 MM, PARA INSTALACIÓN SEÑALES DE TRÁFICO EN LUMINARIAS, SEMÁFOROS O SIMILAR. COLOCADA.	
		Total ud .....:	1,00
2.2.26	Ud	SEÑAL TRIANGULAR DE 90 cm. DE LADO, NIVEL DE RETRORREFLEXION 2, LÁMINA RETROREFLECTANTE TROQUELADA. INCLUSO TORNILLERIA Y PIEZAS DE SUJECCION. DISPUESTA A PIE DE OBRA O EN ALMACEN DE LA DIPUTACION.	
		Total ud .....:	3,00
2.2.27	Ud	SEÑAL TRIANGULAR DE 90 cm. DE LADO, NIVEL DE RETRORREFLEXION 2, LÁMINA RETRORELECTANTE TROQUELADA. INCLUSO TORNILLERIA Y PIEZAS DE SUJECCION, COLOCADA EN OBRA.	
		Total ud .....:	3,00
2.2.28	Ud	SEÑAL TRIANGULAR DE 135 cm. DE LADO, NIVEL DE RETRORREFLEXION 2, LÁMINA RETRORELECTANTE TROQUELADA. INCLUSO TORNILLERIA Y PIEZAS DE SUJECCION. DISPUESTA A PIE DE OBRA O EN ALMACEN DE LA DIPUTACION.	
		Total ud .....:	3,00
2.2.29	Ud	SEÑAL TRIANGULAR DE 135 cm. DE LADO, NIVEL DE RETRORREFLEXION 2, LÁMINA RETRORELECTANTE TROQUELADA. INCLUSO TORNILLERIA Y PIEZAS DE SUJECCION, COLOCADA EN OBRA.	
		Total ud .....:	3,00

Nº	Ud	Descripción	Medición
2.2.30	Ud	SEÑAL CIRCULAR DE 60 cm. DE DIAMETRO, NIVEL DE RETRORREFLEXION 2, LÁMINA RETRORELECTANTE TROQUELADA. INCLUSO TORNILLERIA Y PIEZAS DE SUJECCION. DISPUESTA A PIE DE OBRA O EN ALMACEN DE LA DIPUTACION.	
		Total ud .....:	3,00
2.2.31	Ud	SEÑAL CIRCULAR DE 60 cm. DE DIAMETRO, NIVEL DE RETRORREFLEXION 2, LÁMINA RETRORELECTANTE TROQUELADA. INCLUSO TORNILLERIA Y PIEZAS DE SUJECCION, COLOCADA EN OBRA.	
		Total ud .....:	3,00
2.2.32	Ud	SEÑAL CIRCULAR DE 90 cm. DE DIAMETRO, NIVEL DE RETRORREFLEXION 2, LÁMINA RETRORELECTANTE TROQUELADA. INCLUSO TORNILLERIA Y PIEZAS DE SUJECCION. DISPUESTA A PIE DE OBRA O EN ALMACEN DE LA DIPUTACION.	
		Total ud .....:	3,00
2.2.33	Ud	SEÑAL CIRCULAR DE 90 cm. DE DIAMETRO, NIVEL DE RETRORREFLEXION 2, LÁMINA RETRORELECTANTE TROQUELADA. INCLUSO TORNILLERIA Y PIEZAS DE SUJECCION, COLOCADA EN OBRA.	
		Total ud .....:	3,00
2.2.34	Ud	SEÑAL OCTOGONAL DE 60 cm. DE APOTEMA, NIVEL DE RETRORREFLEXION 2, LÁMINA RETRORELECTANTE TROQUELADA. INCLUSO TORNILLERIA Y PIEZAS DE SUJECCION. DISPUESTA A PIE DE OBRA O EN ALMACEN DE LA DIPUTACION.	
		Total ud .....:	3,00
2.2.35	Ud	SEÑAL OCTOGONAL DE 60 cm. DE APOTEMA, NIVEL DE RETRORREFLEXION 2, LÁMINA RETRORELECTANTE TROQUELADA. INCLUSO TORNILLERIA Y PIEZAS DE SUJECCION, COLOCADA EN OBRA.	
		Total ud .....:	3,00
2.2.36	Ud	SEÑAL OCTOGONAL DE 90 cm. DE APOTEMA, NIVEL DE RETRORREFLEXION 2, LÁMINA RETRORELECTANTE TROQUELADA. INCLUSO TORNILLERIA Y PIEZAS DE SUJECCION. DISPUESTA A PIE DE OBRA O EN ALMACEN DE LA DIPUTACION.	
		Total ud .....:	3,00
2.2.37	Ud	SEÑAL OCTOGONAL DE 90 cm. DE APOTEMA, NIVEL DE RETRORREFLEXION 2, LÁMINA RETRORELECTANTE TROQUELADA. INCLUSO TORNILLERIA Y PIEZAS DE SUJECCION, COLOCADA EN OBRA.	
		Total ud .....:	3,00
2.2.38	Ud	SEÑAL CUADRADA DE 60x60 cm. DE LADO, NIVEL DE RETRORREFLEXION 2, LÁMINA RETRORELECTANTE TROQUELADA. INCLUSO TORNILLERIA Y PIEZAS DE SUJECCION. DISPUESTA A PIE DE OBRA O EN ALMACEN DE LA DIPUTACION.	
		Total ud .....:	3,00
2.2.39	Ud	SEÑAL CUADRADA DE 60x60 cm. DE LADO, NIVEL DE RETRORREFLEXION 2, LÁMINA RETRORELECTANTE TROQUELADA. INCLUSO TORNILLERIA Y PIEZAS DE SUJECCION, COLOCADA EN OBRA.	
		Total ud .....:	3,00
2.2.40	Ud	SEÑAL CUADRADA DE 90x90 cm. DE LADO, NIVEL DE RETRORREFLEXION 2, LÁMINA RETRORELECTANTE TROQUELADA. INCLUSO TORNILLERIA Y PIEZAS DE SUJECCION. DISPUESTA A PIE DE OBRA O EN ALMACEN DE LA DIPUTACION.	
		Total ud .....:	3,00
2.2.41	Ud	SEÑAL CUADRADA DE 90x90 cm. DE LADO, NIVEL DE RETRORREFLEXION 2, LÁMINA RETRORELECTANTE TROQUELADA. INCLUSO TORNILLERIA Y PIEZAS DE SUJECCION, COLOCADA EN OBRA.	
		Total ud .....:	3,00
2.2.42	Ud	SEÑAL RECTANGULAR DE 60x90 cm. DE LADO, NIVEL DE RETRORREFLEXION 2, LÁMINA RETRORELECTANTE TROQUELADA. INCLUSO TORNILLERIA Y PIEZAS DE SUJECCION. DISPUESTA A PIE DE OBRA O EN ALMACEN DE LA DIPUTACION.	
		Total ud .....:	3,00

Nº	Ud	Descripción	Medición
2.2.43	Ud	SEÑAL RECTANGULAR DE 60x90 cm. DE LADO, NIVEL DE RETRORREFLEXION 2, LÁMINA RETRORELECTANTE TROQUELADA. INCLUSO TORNILLERIA Y PIEZAS DE SUJECCION, COLOCADA EN OBRA.	
		Total ud .....:	3,00
2.2.44	Ud	SEÑAL RECTANGULAR DE 90x135 cm. DE LADO, NIVEL DE RETRORREFLEXION 2, LÁMINA RETRORELECTANTE TROQUELADA. INCLUSO TORNILLERIA Y PIEZAS DE SUJECCION. DISPUESTA A PIE DE OBRA O EN ALMACEN DE LA DIPUTACION.	
		Total ud .....:	3,00
2.2.45	Ud	SEÑAL RECTANGULAR DE 90x135 cm. DE LADO, NIVEL DE RETRORREFLEXION 2, LÁMINA RETRORELECTANTE TROQUELADA. INCLUSO TORNILLERIA Y PIEZAS DE SUJECCION, COLOCADA EN OBRA.	
		Total ud .....:	3,00
2.2.46	Ud	ESPEJO ACRILICO CIRCULAR DE 60 cm. DE DIAMETRO. INCLUSO TORNILLERIA Y PIEZAS DE SUJECCION. DISPUESTA A PIE DE OBRA O EN ALMACEN DE LA DIPUTACION.	
		Total ud .....:	1,00
2.2.47	Ud	ESPEJO ACRILICO CIRCULAR DE 60 cm. DE DIAMETRO. INCLUSO TORNILLERIA Y PIEZAS DE SUJECCION, COLOCADO EN OBRA	
		Total ud .....:	1,00
2.2.48	Ud	ESPEJO ACRILICO CIRCULAR DE 90 cm. DE DIAMETRO. INCLUSO TORNILLERIA Y PIEZAS DE SUJECCION. DISPUESTA A PIE DE OBRA O EN ALMACEN DE LA DIPUTACION.	
		Total ud .....:	1,00
2.2.49	Ud	ESPEJO ACRILICO CIRCULAR DE 90 cm. DE DIAMETRO. INCLUSO TORNILLERIA Y PIEZAS DE SUJECCION, COLOCADO EN OBRA.	
		Total ud .....:	1,00
2.2.50	Ud	ESPEJO ACERO INOXIDABLE DE 100X80 cm, ANTIHIELO, RESISTENTE A LOS RAYOS UV, DISTANCIA MÁXIMA DE OBSERVACIÓN 30 m, CURBATURA A 90º QUE PERMITE CONTROLAR EN 2 DIRECCIONES, INCLUSO TORNILLERIA Y PIEZAS DE SUJECCION A POSTE. DISPUESTA A PIE DE OBRA O EN ALMACEN DE LA DIPUTACION.	
		Total ud .....:	1,00
2.2.51	Ud	ESPEJO ACERO INOXIDABLE DE 60X80 cm, ANTIHIELO, RESISTENTE A LOS RAYOS UV, DISTANCIA MÁXIMA DE OBSERVACIÓN 30 m, CURBATURA A 90º QUE PERMITE CONTROLAR EN 2 DIRECCIONES, INCLUSO TORNILLERIA Y PIEZAS DE SUJECCION A POSTE, COLOCADO EN OBRA.	
		Total ud .....:	1,00
2.2.52	Ud	HITO KILOMETRICO COMPUESTO POR PLACA LÁMINA RETRORELECTANTE TROQUELADA DE 60x40 cm DE LADO, NIVEL DE RETROREFLEXION 2. INCLUSO TORNILLERIA Y PIEZAS DE SUJECCION. DISPUESTA A PIE DE OBRA O EN ALMACEN DE LA DIPUTACION.	
		Total ud .....:	1,00
2.2.53	Ud	HITO KILOMETRICO COMPUESTO POR PLACA LÁMINA RETRORELECTANTE TROQUELADA DE 60x40 cm DE LADO, NIVEL DE RETROREFLEXION 2. INCLUSO CIMENTACION, POSTE DE SUSTENTACION, TORNILLERIA Y PIEZAS DE SUJECCION, COLOCADO EN OBRA.	
		Total ud .....:	1,00
2.2.54	Ud	HITO KILOMETRICO DOBLE COMPUESTO POR DOS PLACAS LÁMINA RETRORELECTANTE TROQUELADA DE 60x40 cm DE LADO, NIVEL DE RETROREFLEXION 2. INCLUSO CIMENTACION, POSTE DE SUSTENTACION, TORNILLERIA Y PIEZAS DE SUJECCION, COLOCADO EN OBRA.	
		Total ud .....:	1,00
2.2.55	Ud	HITO MIRIAMETRICO COMPUESTO POR PLACA LÁMINA RETRORELECTANTE TROQUELADA DE 180x37 cm DE LADO, NIVEL DE RETROREFLEXION 2. INCLUSO TORNILLERIA Y PIEZAS DE SUJECCION. DISPUESTA A PIE DE OBRA O EN ALMACEN DE LA DIPUTACION	
		Total ud .....:	1,00

Nº	Ud	Descripción	Medición
2.2.56	Ud	HITO MIRIAMETRICO COMPUESTO POR PLACA LÁMINA RETRORELECTANTE TROQUELADA DE 180x37 cm DE LADO, NIVEL DE RETROREFLEXION 2. INCLUSO TORNILLERIA Y PIEZAS DE SUJECCION COLOCADO.	
		Total ud .....:	1,00
2.2.57	Ud	PANEL DIRECCIONAL DE 40x40 cm, RADIO DE CURVATURA EN ESQUINAS DE 5 CM, BLANCO(RA2)/AZUL(NR), S/ NORMA EUROPEA, DE NIVEL DE RETRORREFLEXIÓN 2. INCLUSO TORNILLERIA Y PIEZAS DE SUJECCION. DISPUESTA A PIE DE OBRA O EN ALMACEN DE LA DIPUTACION.	
		Total ud .....:	2,00
2.2.58	Ud	PANEL DIRECCIONAL DE 80x40 cm., RADIO DE CURVATURA EN ESQUINAS DE 5 CM, BLANCO(RA2)/AZUL(NR), S/ NORMA EUROPEA, DE NIVEL DE RETRORREFLEXIÓN 2. INCLUSO TORNILLERIA Y PIEZAS DE SUJECCION. DISPUESTA A PIE DE OBRA O EN ALMACEN DE LA DIPUTACION.	
		Total ud .....:	2,00
2.2.59	Ud	PANEL DIRECCIONAL DE 40x40 cm., RADIO DE CURVATURA EN ESQUINAS DE 5 CM, BLANCO(RA2)/AZUL(NR), S/ NORMA EUROPEA, DE NIVEL DE RETRORREFLEXIÓN 2, INCLUSO POSTE GALVANIZADO DE SUSTENTACIÓN Y CIMENTACIÓN, EN BALIZAMIENTO DE CURVAS, COLOCADO EN OBRA.	
		Total ud .....:	2,00
2.2.60	Ud	PANEL DIRECCIONAL DE 80x40 cm., RADIO DE CURVATURA EN ESQUINAS DE 5 CM, BLANCO(RA2)/AZUL(NR), S/ NORMA EUROPEA, DE NIVEL DE RETRORREFLEXIÓN 2, INCLUSO POSTE GALVANIZADO DE SUSTENTACIÓN Y CIMENTACIÓN, EN BALIZAMIENTO DE CURVAS, COLOCADO EN OBRA.	
		Total ud .....:	2,00
2.2.61	Ud	PANEL DIRECCIONAL DE 160x40 cm., RADIO DE CURVATURA EN ESQUINAS DE 5 CM, BLANCO(RA2)/AZUL(NR), S/ NORMA EUROPEA, DE NIVEL DE RETRORREFLEXIÓN 2. INCLUSO TORNILLERIA Y PIEZAS DE SUJECCION. DISPUESTA A PIE DE OBRA O EN ALMACEN DE LA DIPUTACION.	
		Total ud .....:	2,00
2.2.62	Ud	PANEL DIRECCIONAL DE 160x40 cm., RADIO DE CURVATURA EN ESQUINAS DE 5 CM, BLANCO(RA2)/AZUL(NR), S/ NORMA EUROPEA, DE NIVEL DE RETRORREFLEXIÓN 2, INCLUSO POSTE GALVANIZADO DE SUSTENTACIÓN Y CIMENTACIÓN, EN BALIZAMIENTO DE CURVAS, COLOCADO EN OBRA.	
		Total ud .....:	2,00
2.2.63	Ud	INSTALACIÓN DE 2 PANELES DIRECCIONALES DE 40x40 cm., SEPARACIÓN ENTRE PANELES DE 15 cm, RADIO DE CURVATURA EN ESQUINAS DE 5 CM, BLANCO(RA2)/AZUL(NR), S/ NORMA EUROPEA, DE NIVEL DE RETRORREFLEXIÓN 2, INCLUSO POSTE GALVANIZADO DE SUSTENTACIÓN Y CIMENTACIÓN, EN BALIZAMIENTO DE CURVAS, COLOCADO EN OBRA.	
		Total ud .....:	2,00
2.2.64	Ud	INSTALACIÓN DE 3 PANELES DIRECCIONALES DE 40x40 cm., SEPARACIÓN ENTRE PANELES DE 15 cm, RADIO DE CURVATURA EN ESQUINAS DE 5 CM, BLANCO(RA2)/AZUL(NR), S/ NORMA EUROPEA, DE NIVEL DE RETRORREFLEXIÓN 2, INCLUSO POSTE GALVANIZADO DE SUSTENTACIÓN Y CIMENTACIÓN, EN BALIZAMIENTO DE CURVAS, COLOCADO EN OBRA.	
		Total ud .....:	2,00
2.2.65	Ud	INSTALACIÓN DE 2 PANELES DIRECCIONALES DE 80x40 cm., SEPARACIÓN ENTRE PANELES DE 15 cm, RADIO DE CURVATURA EN ESQUINAS DE 5 CM, BLANCO(RA2)/AZUL(NR), S/ NORMA EUROPEA, DE NIVEL DE RETRORREFLEXIÓN 2, INCLUSO POSTE GALVANIZADO DE SUSTENTACIÓN Y CIMENTACIÓN, EN BALIZAMIENTO DE CURVAS, COLOCADO EN OBRA.	
		Total ud .....:	2,00
2.2.66	Ud	INSTALACIÓN DE 3 PANELES DIRECCIONALES DE 80x40 cm., SEPARACIÓN ENTRE PANELES DE 15 cm, RADIO DE CURVATURA EN ESQUINAS DE 5 CM, BLANCO(RA2)/AZUL(NR), S/ NORMA EUROPEA, DE NIVEL DE RETRORREFLEXIÓN 2, INCLUSO POSTE GALVANIZADO DE SUSTENTACIÓN Y CIMENTACIÓN, EN BALIZAMIENTO DE CURVAS, COLOCADO EN OBRA.	
		Total ud .....:	2,00

Nº	Ud	Descripción	Medición
2.2.67	Ud	INSTALACIÓN DE PANEL DIRECCIONAL DOBLE SUPERPUESTOS DE 160x40 cm., SEPARACIÓN ENTRE PANELES DE 15 cm, RADIO DE CURVATURA EN ESQUINAS DE 5 CM, BLANCO(RA2)/AZUL(NR), S/ NORMA EUROPEA, DE NIVEL DE RETRORREFLEXIÓN 2, INCLUSO POSTE GALVANIZADO DE SUSTENTACIÓN Y CIMENTACIÓN, EN BALIZAMIENTO DE CURVAS, COLOCADO EN OBRA.	
		Total ud .....:	2,00
2.2.68	Ud	INSTALACIÓN DE PANEL DIRECCIONAL TRIPLE SUPERPUESTOS DE 160x40 cm., SEPARACIÓN ENTRE PANELES DE 15 cm, RADIO DE CURVATURA EN ESQUINAS DE 5 CM, BLANCO(RA2)/AZUL(NR), S/ NORMA EUROPEA, DE NIVEL DE RETRORREFLEXIÓN 2, INCLUSO POSTE GALVANIZADO DE SUSTENTACIÓN Y CIMENTACIÓN, EN BALIZAMIENTO DE CURVAS, COLOCADO EN OBRA.	
		Total ud .....:	2,00
2.2.69	Ud	CAJETIN COMPLEMENTARIO DE TITULARIDAD DE LA CARRETERA DE 40x20 cm., NIVEL DE RETRORREFLEXION 1, LÁMINA RETRORELECTANTE TROQUELADA. INCLUSO TORNILLERIA Y PIEZAS DE SUJECCION, COLOCADO EN OBRA.	
		Total ud .....:	2,00
2.2.70	Ud	SUMINISTRO CAJETIN COMPLEMENTARIO DE TITULARIDAD DE LA CARRETERA DE 40x20 cm., NIVEL DE RETRORREFLEXION 1, LÁMINA RETRORELECTANTE TROQUELADA. INCLUSO TORNILLERIA Y PIEZAS DE SUJECCION.	
		Total ud .....:	1,00
2.2.71	Ud	CAJETIN COMPLEMENTARIO TIPO S-840 DE "STOP 150 m." DE 85x17 cm., NIVEL DE RETRORREFLEXION 2, LÁMINA RETRORELECTANTE TROQUELADA. INCLUSO TORNILLERIA Y PIEZAS DE SUJECCION, COLOCADO EN OBRA.	
		Total ud .....:	2,00
2.2.72	Ud	CAJETIN COMPLEMENTARIO TIPO S-800 DE 60x20 cm., NIVEL DE RETRORREFLEXION 2, LÁMINA RETRORELECTANTE TROQUELADA. INCLUSO TORNILLERIA Y PIEZAS DE SUJECCION, COLOCADO EN OBRA.	
		Total ud .....:	2,00
2.2.73	Ud	CARTEL SEÑALIZACIÓN CARRIL BICI DE 30x35 cm., NIVEL DE RETRORREFLEXION 2, LÁMINA RETRORELECTANTE TROQUELADA. INCLUSO TORNILLERIA Y PIEZAS DE SUJECCION, COLOCADO EN OBRA.	
		Total ud .....:	1,00
2.2.74	Ud	SUMINISTRO CARTEL SEÑALIZACIÓN CARRIL BICI DE 30x35 cm., NIVEL DE RETRORREFLEXION 2, LÁMINA RETRORELECTANTE TROQUELADA. INCLUSO TORNILLERIA Y PIEZAS DE SUJECCION, COLOCADO EN OBRA.	
		Total ud .....:	1,00
2.2.75	M2	PANEL DE CHAPA DE ACERO GALVANIZADO EN CAJETINES Y PLACAS COMPLEMENTARIAS, NIVEL DE RETRORREFLEXION 2, LÁMINA RETRORELECTANTE TROQUELADA. INCLUSO TORNILLERIA Y PIEZAS DE SUJECCION, COLOCADO EN OBRA.	
		Total m2 .....:	1,00
2.2.76	M2	PANEL DE CHAPA DE ACERO GALVANIZADO EN CARTELES FLECHA, DE ORIENTACION O LOCALIZACION, NIVEL DE RETRORREFLEXION 2, LÁMINA RETRORELECTANTE TROQUELADA. INCLUSO TORNILLERIA Y PIEZAS DE SUJECCION, COLOCADO EN OBRA.	
		Total m2 .....:	1,00
2.2.77	M2	PANEL DE LAMAS DE CHAPA DE ACERO GALVANIZADO EN SEÑALES DE ORIENTACION Y LOCALIZACION, NIVEL DE RETRORREFLEXION 2. INCLUSO TORNILLERIA Y PIEZAS DE SUJECCION, COLOCADO EN OBRA.	
		Total m2 .....:	1,00
2.2.78	M2	PANEL DE LAMAS DE CHAPA DE ACERO GALVANIZADO EN SEÑALES DE ORIENTACION Y LOCALIZACION, NIVEL DE RETRORREFLEXION 3 (ZA,ZB O ZC). INCLUSO TORNILLERIA Y PIEZAS DE SUJECCION, COLOCADO EN OBRA.	
		Total m2 .....:	1,00

Nº	Ud	Descripción	Medición
2.2.79	Ud	DESMONTAJE DE PANEL DE LAMAS DE CUALQUIER DIMENSIÓN, INCLUSO ELIMINACIÓN DEL CIMIENTO, ACONDICIONAMIENTO DEL TERRENO, CARGA Y TRANSPORTE A VERTEDERO O ALMACÉN DE DIPUTACIÓN.	
		Total ud .....:	1,00
2.2.80	M2	SUMINSTRO DE PANEL DE CHAPA DE ACERO GALVANIZADO EN CAJETINES Y PLACAS COMPLEMENTARIAS, NIVEL DE RETRORREFLEXION 2, LÁMINA RETRORELECTANTE TROQUELADA. INCLUSO TORNILLERIA Y PIEZAS DE SUJECCION.	
		Total m2 .....:	1,00
2.2.81	M2	SUMINISTRO DE PANEL DE CHAPA DE ACERO GALVANIZADO EN CARTELES FLECHA, DE ORIENTACION O LOCALIZACION, NIVEL DE RETRORREFLEXION 2, LÁMINA RETRORELECTANTE TROQUELADA. INCLUSO TORNILLERIA Y PIEZAS DE SUJECCION.	
		Total m2 .....:	1,00
2.2.82	M2	SUMINISTRO DE PANEL DE LAMAS DE CHAPA DE ACERO GALVANIZADO EN SEÑALES DE ORIENTACION Y LOCALIZACION, NIVEL DE RETRORREFLEXION 2. INCLUSO TORNILLERIA Y PIEZAS DE SUJECCION.	
		Total m2 .....:	1,00
2.2.83	M2	SUMINISTRO DE PANEL DE LAMAS DE CHAPA DE ACERO GALVANIZADO EN SEÑALES DE ORIENTACION Y LOCALIZACION, NIVEL DE RETRORREFLEXION 3 (ZA,ZB O ZC). INCLUSO TORNILLERIA Y PIEZAS DE SUJECCION.	
		Total m2 .....:	1,00
2.2.84	M2	PANEL DE LAMAS DE ALUMINIO EXTRUSIONADO EN SEÑALES DE ORIENTACION Y LOCALIZACION, NIVEL DE RETRORREFLEXION 2. INCLUSO TORNILLERIA Y PIEZAS DE SUJECCION, COLOCADO EN OBRA.	
		Total m2 .....:	1,00
2.2.85	M2	PANEL DE LAMAS DE ALUMINIO EXTRUSIONADO EN SEÑALES DE ORIENTACION Y LOCALIZACION, NIVEL DE RETRORREFLEXION 2. INCLUSO TORNILLERIA Y PIEZAS DE SUJECCION.	
		Total m2 .....:	1,00
2.2.86	M2	PANEL DE LAMAS DE ALUMINIO EXTRUSIONADO EN SEÑALES DE ORIENTACION Y LOCALIZACION, NIVEL DE RETRORREFLEXION 3(ZA, ZB O ZC). INCLUSO TORNILLERIA Y PIEZAS DE SUJECCION, COLOCADO EN OBRA.	
		Total m2 .....:	1,00
2.2.87	M2	LAMINA RETRORREFLECTANTE ADHESIVA NIVEL DE RETRORREFLEXIÓN I ROTULADA, PARA SEÑALES Y CARTELES, COLOCADA EN OBRA. INCLUSO APLICACIÓN DE LA LÁMINA Y PARTE PROPORCIONAL DE DESPUNTES.	
		Total m2 .....:	1,00
2.2.88	M2	LAMINA RETRORREFLECTANTE ADHESIVA NIVEL DE RETRORREFLEXIÓN 2 ROTULADA, PARA SEÑALES Y CARTELES, COLOCADA EN OBRA. INCLUSO APLICACIÓN DE LA LÁMINA Y PARTE PROPORCIONAL DE DESPUNTES.	
		Total m2 .....:	1,00
2.2.89	M2	LAMINA RETRORREFLECTANTE ADHESIVA NIVEL DE RETRORREFLEXIÓN 3 ROTULADA, PARA SEÑALES Y CARTELES, COLOCADA EN OBRA. INCLUSO APLICACIÓN DE LA LÁMINA Y PARTE PROPORCIONAL DE DESPUNTES.	
		Total m2 .....:	1,00
2.2.90	M2	LAMINA PROTECTORA RAYOS uv Y ANTIGRAFITI PARA SEÑALES Y CARTELES, COLOCADA EN FÁBRICA. INCLUSO APLICACIÓN DE LA LÁMINA Y PARTE PROPORCIONAL DE DESPUNTES.	
		Total m2 .....:	1,00
2.2.91	M2	LAMINA RETROREFLECTANTE AMARILLA FLUOR EGP NIVEL III, PARA SEÑALES Y CARTELES, COLOCADA EN FÁBRICA. INCLUSO APLICACIÓN DE LA LÁMINA Y PARTE PROPORCIONAL DE DESPUNTES.	
		Total m2 .....:	1,00

Nº	Ud	Descripción	Medición
2.2.92	Ud	CARTEL IDENTIFICATIVO DE LA CARRETERA DE 1,70x0,95 m. DE CHAPA DE ACERO DE 1,800 mm DE ESPESOR (NO REFLECTANTE), ANCLADO AL SUELO CON POSTES DE ACERO GALVANIZADO RECTANGULAR DE 80x40x2 mm DE 3,00 m. DE ALTURA Y TORNILLERÍA GALVANIZADA (MODELO DIPUTACION) CON TEXTOS Y DIBUJOS REALIZADOS EN VINILO AUTOADHESIVO DE 1ª CALIDAD, COLOCADO EN OBRA INCLUSO EXCAVACION Y CIMIENTO.	
		Total ud .....:	1,00
2.2.93	Ud	CARTEL IDENTIFICATIVO DE LA CARRETERA DE 1,70x0,95 m. DE CHAPA DE ACERO DE 1,800 mm DE ESPESOR (NO REFLECTANTE), (MODELO DIPUTACION) CON TEXTOS Y DIBUJOS REALIZADOS EN VINILO AUTOADHESIVO DE 1ª CALIDAD, INCLUSO TORNILLERÍA Y ELEMENTOS DE FIJACIÓN GALVANIZADOS. A PIE DE OBRA O EN ALMACEN DE LA DIPUTACIÓN.	
		Total ud .....:	1,00
2.2.94	Ud	MÁSTIL ALTA RIGIDEZ ALUMINIO RANURADO PARA SEÑALIZACIÓN INFORMATIVA AIMPE, D=76x4 mm Y ALTURA 3.45 m. A PIE DE OBRA O EN ALMACEN DE LA DIPUTACIÓN.	
		Total ud .....:	1,00
2.2.95	Ud	MÁSTIL ALTA RIGIDEZ ALUMINIO RANURADO PARA SEÑALIZACIÓN INFORMATIVA AIMPE, D=76x4 mm Y ALTURA 3.45 m. A PIE DE OBRA O EN ALMACEN DE LA DIPUTACIÓN.	
		Total ud .....:	1,00
2.2.96	M2	MÓDULO INFORMATIVO TIPO AIMPE, CHAPA GALVANIVADA. DORSO ABIERTO Y REFLEX. NIVEL II, INCLUSO ABRAZADERAS EXTRUSIONADAS. A PIE DE OBRA O EN ALMACEN DE LA DIPUTACIÓN.	
		Total m2 .....:	0,45
2.2.97	M2	MÓDULO INFORMATIVO TIPO AIMPE, TIPO CAJÓN, ABIERTO, ALUMINIO Y REFLEX. NIVEL II, INCLUSO ABRAZADERAS EXTRUSIONADAS. A PIE DE OBRA O EN ALMACEN DE LA DIPUTACIÓN.	
		Total m2 .....:	0,45
2.2.98	Ud	TRIPODE PARA SEÑAL DE DISCO DE 90 Y TRIANGULO DE 135 cm, EN ACERO GALVANIZADO. INCLUSO TORNILLERIA Y PIEZAS DE SUJECCION, DISPUESTA EN OBRA O EN ALMACEN DE LA DIPUTACION.	
		Total ud .....:	1,00
2.2.99	Ud	TRIPODE PARA SEÑAL DE DISCO DE 60 Y TRIANGULO DE 90 cm, EN ACERO GALVANIZADO. INCLUSO TORNILLERIA Y PIEZAS DE SUJECCION, DISPUESTA EN OBRA O EN ALMACEN DE LA DIPUTACION.	
		Total ud .....:	1,00
2.2.100	Ud	SEÑAL TRIANGULAR DE OBRA DE 90 cm. DE LADO, NIVEL DE RETRORREFLEXION 2, TROQUELADA. INCLUSO TORNILLERIA Y PIEZAS DE SUJECCION. DISPUESTA A PIE DE OBRA O EN ALMACEN DE LA DIPUTACION.	
		Total ud .....:	2,00
2.2.101	Ud	SEÑAL TRIANGULAR DE OBRA DE 135 cm. DE LADO, NIVEL DE RETRORREFLEXION 2, TROQUELADA. INCLUSO TORNILLERIA Y PIEZAS DE SUJECCION. DISPUESTA A PIE DE OBRA O EN ALMACEN DE LA DIPUTACION.	
		Total ud .....:	2,00
2.2.102	Ud	SEÑAL CIRCULAR DE 60 cm. DE DIAMETRO, NIVEL DE RETRORREFLEXION 2, TROQUELADA. INCLUSO TORNILLERIA Y PIEZAS DE SUJECCION. DISPUESTA A PIE DE OBRA O EN ALMACEN DE LA DIPUTACION.	
		Total ud .....:	2,00
2.2.103	Ud	SEÑAL CIRCULAR DE 90 cm. DE DIAMETRO, NIVEL DE RETRORREFLEXION 2, TROQUELADA. INCLUSO TORNILLERIA Y PIEZAS DE SUJECCION. DISPUESTA A PIE DE OBRA O EN ALMACEN DE LA DIPUTACION.	
		Total ud .....:	2,00

Nº	Ud	Descripción	Medición
3.1.- SECTOR ONDARA			
3.1.1	M3	EXCAVACION MANUAL LOCALIZADA EN ZANJA, POZO O CIMIENTOS, EN TODO TIPO DE TERRENO, SIN CLASIFICAR, INCLUSO LIMPIEZA Y NIVELACION DE FONDO, PERFILADO DE TALUDES, CARGA Y TRANSPORTE A ACOPIO O VERTEDERO Y ACONDICIONAMIENTO MEDIOAMBIENTAL DEL MISMO	
		Total m3 .....:	1,00
3.1.2	M3	EXCAVACION MECANICA LOCALIZADA EN ZANJA, POZO O CIMIENTOS, EN TODO TIPO DE TERRENO, SIN CLASIFICAR, INCLUSO LIMPIEZA Y NIVELACION DE FONDO, PERFILADO DE TALUDES, CARGA Y TRANSPORTE A ACOPIO O VERTEDERO Y ACONDICIONAMIENTO MEDIOAMBIENTAL DEL MISMO.	
		Total m3 .....:	1,00
3.1.3	M3	HORMIGON EN MASA HM-20 N/mm2. CONSISTENCIA PLÁSTICA, Tmáx.40 mm., PARA AMBIENTE NORMAL, ELABORADO EN CENTRAL PARA CIMENTACIÓN DE SEÑALES Y CARTELES, VERTIDO DESDE CAMIÓN, VIBRADO Y COLOCADO. SEGÚN NORMAS NTE-CSZ y EHE.	
		Total m3 .....:	1,00
3.1.4	Kg	ACERO CORRUGADO B 500 S, PREFORMADO EN TALLER Y COLOCADO EN OBRA. SEGÚN EHE. INCLUSO CORTE, FERRALLADO, COLOCACION Y PARTES PROPORCIONALES DE PERDIDAS POR DESPUNTES O SOLAPES, ATADO DE ALAMBRE RECOCIDO Y SEPARADORES.	
		Total Kg .....:	1,00
3.1.5	Kg	ACERO LAMINADO A-42b, EN PERFILES LAMINADOS, INCLUSO PARTE PROPORCIONAL DE DESPUNTES Y SOLDADURAS, SEGÚN NTE-EAS/EAV Y NBE/EA-95. COLOCADO EN OBRA.	
		Total Kg .....:	1,00
3.1.6	Kg	ACERO A/42b, PARA ELEMENTOS DE ANCLAJE. INCLUYENDO LA PLACA DE ANCLAJE, 4 PERNOS D=20 Y ELEMENTOS ACCESORIOS PARA SU COLOCACION, DESPUNTES Y SOLDADURAS. TRABAJADO EN TALLER Y COLOCADO EN OBRA.	
		Total Kg .....:	1,00
3.1.7	Ud	DESMONTAJE DE SEÑAL, INCLUSO ELIMINACION DEL CIMIENTO, ACONDICIONAMIENTO DEL TERRENO, CARGA Y TRANSPORTE A VERTEDERO O A ALMACEN DE LA DIPUTACION.	
		Total Ud .....:	5,00
3.1.8	Ud	ZAPATA DE 50x50x50 PARA CIMENTACION DE SEÑALES TIPO I, REALIZADA CON HORMIGON EN MASA HM-20. INCLUSO MOVIMIENTO DE TIERRAS	
		Total ud .....:	2,00
3.1.9	Ud	ZAPATA DE 50x50x60 PARA CIMENTACION DE SEÑALES TIPO II, REALIZADA CON HORMIGON EN MASA HM-20. INCLUSO MOVIMIENTO DE TIERRAS	
		Total ud .....:	2,00
3.1.10	Ud	ZAPATA DE 70x70x70 PARA CIMENTACION DE SEÑALES TIPO III, REALIZADA CON HORMIGON EN MASA HM-20. INCLUSO MOVIMIENTO DE TIERRAS	
		Total ud .....:	2,00
3.1.11	M	POSTE METALICO GALVANIZADO DE SUSTENTACION DE 80x40x2 mm. DISPUESTO A PIE DE OBRA O EN ALMACEN DE LA DIPUTACION.	
		Total m .....:	2,00
3.1.12	M	POSTE METALICO GALVANIZADO DE SUSTENTACION DE 80x40x2 mm. COLOCADO EN OBRA	
		Total m .....:	2,00
3.1.13	M	POSTE METALICO GALVANIZADO DE SUSTENTACION DE 100x50x3 mm. DISPUESTO A PIE DE OBRA O EN ALMACEN DE LA DIPUTACION.	
		Total m .....:	2,00
3.1.14	M	POSTE METALICO GALVANIZADO DE SUSTENTACION DE 100x50x3 mm. COLOCADO EN OBRA	
		Total m .....:	2,00

Nº	Ud	Descripción	Medición
3.1.15	M	POSTE METALICO GALVANIZADO DE SUSTENTACION DE 100x60x4 mm. DISPUESTO A PIE DE OBRA O EN ALMACEN DE LA DIPUTACION.	
		Total m .....:	2,00
3.1.16	M	POSTE METALICO GALVANIZADO DE SUSTENTACION DE 100x60x4 mm. COLOCADO EN OBRA	
		Total m .....:	2,00
3.1.17	M	POSTE METALICO CIRCULAR GALVANIZADO DE SUSTENTACION DE 60 mm DE DIÁMETRO Y ESPESOR 4 mm COLOCADO EN OBRA	
		Total m .....:	2,00
3.1.18	M	PERFIL IPN DE 100 mm DE ALTURA PARA POSTE METALICO DE SUSTENTACIÓN, GALVANIZADO. COLOCADO EN OBRA	
		Total m .....:	2,00
3.1.19	M	PERFIL IPN DE 120 mm DE ALTURA PARA POSTE METALICO DE SUSTENTACIÓN, GALVANIZADO. COLOCADO EN OBRA	
		Total m .....:	2,00
3.1.20	M	PERFIL IPN DE 140 mm DE ALTURA PARA POSTE METALICO DE SUSTENTACIÓN, GALVANIZADO. COLOCADO EN OBRA	
		Total m .....:	2,00
3.1.21	M	PERFIL IPN DE 100 mm DE ALTURA PARA POSTE METALICO DE SUSTENTACIÓN, GALVANIZADO. DISPUESTO A PIE DE OBRA O EN ALMACEN DE LA DIPUTACION	
		Total m .....:	2,00
3.1.22	M	PERFIL IPN DE 120 mm DE ALTURA PARA POSTE METALICO DE SUSTENTACIÓN, GALVANIZADO. DISPUESTO A PIE DE OBRA O EN ALMACEN DE LA DIPUTACION	
		Total m .....:	2,00
3.1.23	M	PERFIL IPN DE 140 mm DE ALTURA PARA POSTE METALICO DE SUSTENTACIÓN, GALVANIZADO. DISPUESTO A PIE DE OBRA O EN ALMACEN DE LA DIPUTACION	
		Total m .....:	2,00
3.1.24	Ud	JUEGO DE MENSULAS PARA SEÑAL EN ACERO GALVANIZADO. INCLUSO TORNILLERIA Y PIEZAS DE SUJECCION, COLOCADA.	
		Total ud .....:	2,00
3.1.25	Ud	ELEMENTO UNIÓN (FLEJE O ABRAZADERA)DE ACERO INOXIDABLE, ANCHO MÍNIMO 17 MM, PARA INSTALACIÓN SEÑALES DE TRÁFICO EN LUMINARIAS, SEMÁFOROS O SIMILAR. COLOCADA.	
		Total ud .....:	1,00
3.1.26	Ud	SEÑAL TRIANGULAR DE 90 cm. DE LADO, NIVEL DE RETRORREFLEXION 2, LÁMINA RETROREFLECTANTE TROQUELADA. INCLUSO TORNILLERIA Y PIEZAS DE SUJECCION. DISPUESTA A PIE DE OBRA O EN ALMACEN DE LA DIPUTACION.	
		Total ud .....:	3,00
3.1.27	Ud	SEÑAL TRIANGULAR DE 90 cm. DE LADO, NIVEL DE RETRORREFLEXION 2, LÁMINA RETRORELECTANTE TROQUELADA. INCLUSO TORNILLERIA Y PIEZAS DE SUJECCION, COLOCADA EN OBRA.	
		Total ud .....:	3,00
3.1.28	Ud	SEÑAL TRIANGULAR DE 135 cm. DE LADO, NIVEL DE RETRORREFLEXION 2, LÁMINA RETRORELECTANTE TROQUELADA. INCLUSO TORNILLERIA Y PIEZAS DE SUJECCION. DISPUESTA A PIE DE OBRA O EN ALMACEN DE LA DIPUTACION.	
		Total ud .....:	3,00
3.1.29	Ud	SEÑAL TRIANGULAR DE 135 cm. DE LADO, NIVEL DE RETRORREFLEXION 2, LÁMINA RETRORELECTANTE TROQUELADA. INCLUSO TORNILLERIA Y PIEZAS DE SUJECCION, COLOCADA EN OBRA.	
		Total ud .....:	3,00

Nº	Ud	Descripción	Medición
3.1.30	Ud	SEÑAL CIRCULAR DE 60 cm. DE DIAMETRO, NIVEL DE RETRORREFLEXION 2, LÁMINA RETRORELECTANTE TROQUELADA. INCLUSO TORNILLERIA Y PIEZAS DE SUJECCION. DISPUESTA A PIE DE OBRA O EN ALMACEN DE LA DIPUTACION.	
		Total ud .....:	3,00
3.1.31	Ud	SEÑAL CIRCULAR DE 60 cm. DE DIAMETRO, NIVEL DE RETRORREFLEXION 2, LÁMINA RETRORELECTANTE TROQUELADA. INCLUSO TORNILLERIA Y PIEZAS DE SUJECCION, COLOCADA EN OBRA.	
		Total ud .....:	3,00
3.1.32	Ud	SEÑAL CIRCULAR DE 90 cm. DE DIAMETRO, NIVEL DE RETRORREFLEXION 2, LÁMINA RETRORELECTANTE TROQUELADA. INCLUSO TORNILLERIA Y PIEZAS DE SUJECCION. DISPUESTA A PIE DE OBRA O EN ALMACEN DE LA DIPUTACION.	
		Total ud .....:	3,00
3.1.33	Ud	SEÑAL CIRCULAR DE 90 cm. DE DIAMETRO, NIVEL DE RETRORREFLEXION 2, LÁMINA RETRORELECTANTE TROQUELADA. INCLUSO TORNILLERIA Y PIEZAS DE SUJECCION, COLOCADA EN OBRA.	
		Total ud .....:	3,00
3.1.34	Ud	SEÑAL OCTOGONAL DE 60 cm. DE APOTEMA, NIVEL DE RETRORREFLEXION 2, LÁMINA RETRORELECTANTE TROQUELADA. INCLUSO TORNILLERIA Y PIEZAS DE SUJECCION. DISPUESTA A PIE DE OBRA O EN ALMACEN DE LA DIPUTACION.	
		Total ud .....:	3,00
3.1.35	Ud	SEÑAL OCTOGONAL DE 60 cm. DE APOTEMA, NIVEL DE RETRORREFLEXION 2, LÁMINA RETRORELECTANTE TROQUELADA. INCLUSO TORNILLERIA Y PIEZAS DE SUJECCION, COLOCADA EN OBRA.	
		Total ud .....:	3,00
3.1.36	Ud	SEÑAL OCTOGONAL DE 90 cm. DE APOTEMA, NIVEL DE RETRORREFLEXION 2, LÁMINA RETRORELECTANTE TROQUELADA. INCLUSO TORNILLERIA Y PIEZAS DE SUJECCION. DISPUESTA A PIE DE OBRA O EN ALMACEN DE LA DIPUTACION.	
		Total ud .....:	3,00
3.1.37	Ud	SEÑAL OCTOGONAL DE 90 cm. DE APOTEMA, NIVEL DE RETRORREFLEXION 2, LÁMINA RETRORELECTANTE TROQUELADA. INCLUSO TORNILLERIA Y PIEZAS DE SUJECCION, COLOCADA EN OBRA.	
		Total ud .....:	3,00
3.1.38	Ud	SEÑAL CUADRADA DE 60x60 cm. DE LADO, NIVEL DE RETRORREFLEXION 2, LÁMINA RETRORELECTANTE TROQUELADA. INCLUSO TORNILLERIA Y PIEZAS DE SUJECCION. DISPUESTA A PIE DE OBRA O EN ALMACEN DE LA DIPUTACION.	
		Total ud .....:	3,00
3.1.39	Ud	SEÑAL CUADRADA DE 60x60 cm. DE LADO, NIVEL DE RETRORREFLEXION 2, LÁMINA RETRORELECTANTE TROQUELADA. INCLUSO TORNILLERIA Y PIEZAS DE SUJECCION, COLOCADA EN OBRA.	
		Total ud .....:	3,00
3.1.40	Ud	SEÑAL CUADRADA DE 90x90 cm. DE LADO, NIVEL DE RETRORREFLEXION 2, LÁMINA RETRORELECTANTE TROQUELADA. INCLUSO TORNILLERIA Y PIEZAS DE SUJECCION. DISPUESTA A PIE DE OBRA O EN ALMACEN DE LA DIPUTACION.	
		Total ud .....:	3,00
3.1.41	Ud	SEÑAL CUADRADA DE 90x90 cm. DE LADO, NIVEL DE RETRORREFLEXION 2, LÁMINA RETRORELECTANTE TROQUELADA. INCLUSO TORNILLERIA Y PIEZAS DE SUJECCION, COLOCADA EN OBRA.	
		Total ud .....:	3,00
3.1.42	Ud	SEÑAL RECTANGULAR DE 60x90 cm. DE LADO, NIVEL DE RETRORREFLEXION 2, LÁMINA RETRORELECTANTE TROQUELADA. INCLUSO TORNILLERIA Y PIEZAS DE SUJECCION. DISPUESTA A PIE DE OBRA O EN ALMACEN DE LA DIPUTACION.	
		Total ud .....:	3,00

Nº	Ud	Descripción	Medición
3.1.43	Ud	SEÑAL RECTANGULAR DE 60x90 cm. DE LADO, NIVEL DE RETRORREFLEXION 2, LÁMINA RETRORELECTANTE TROQUELADA. INCLUSO TORNILLERIA Y PIEZAS DE SUJECCION, COLOCADA EN OBRA.	
		Total ud .....:	3,00
3.1.44	Ud	SEÑAL RECTANGULAR DE 90x135 cm. DE LADO, NIVEL DE RETRORREFLEXION 2, LÁMINA RETRORELECTANTE TROQUELADA. INCLUSO TORNILLERIA Y PIEZAS DE SUJECCION. DISPUESTA A PIE DE OBRA O EN ALMACEN DE LA DIPUTACION.	
		Total ud .....:	3,00
3.1.45	Ud	SEÑAL RECTANGULAR DE 90x135 cm. DE LADO, NIVEL DE RETRORREFLEXION 2, LÁMINA RETRORELECTANTE TROQUELADA. INCLUSO TORNILLERIA Y PIEZAS DE SUJECCION, COLOCADA EN OBRA.	
		Total ud .....:	3,00
3.1.46	Ud	ESPEJO ACRILICO CIRCULAR DE 60 cm. DE DIAMETRO. INCLUSO TORNILLERIA Y PIEZAS DE SUJECCION. DISPUESTA A PIE DE OBRA O EN ALMACEN DE LA DIPUTACION.	
		Total ud .....:	1,00
3.1.47	Ud	ESPEJO ACRILICO CIRCULAR DE 60 cm. DE DIAMETRO. INCLUSO TORNILLERIA Y PIEZAS DE SUJECCION, COLOCADO EN OBRA	
		Total ud .....:	1,00
3.1.48	Ud	ESPEJO ACRILICO CIRCULAR DE 90 cm. DE DIAMETRO. INCLUSO TORNILLERIA Y PIEZAS DE SUJECCION. DISPUESTA A PIE DE OBRA O EN ALMACEN DE LA DIPUTACION.	
		Total ud .....:	1,00
3.1.49	Ud	ESPEJO ACRILICO CIRCULAR DE 90 cm. DE DIAMETRO. INCLUSO TORNILLERIA Y PIEZAS DE SUJECCION, COLOCADO EN OBRA.	
		Total ud .....:	1,00
3.1.50	Ud	ESPEJO ACERO INOXIDABLE DE 100X80 cm, ANTIHIELO, RESISTENTE A LOS RAYOS UV, DISTANCIA MÁXIMA DE OBSERVACIÓN 30 m, CURBATURA A 90º QUE PERMITE CONTROLAR EN 2 DIRECCIONES, INCLUSO TORNILLERIA Y PIEZAS DE SUJECCION A POSTE. DISPUESTA A PIE DE OBRA O EN ALMACEN DE LA DIPUTACION.	
		Total ud .....:	1,00
3.1.51	Ud	ESPEJO ACERO INOXIDABLE DE 60X80 cm, ANTIHIELO, RESISTENTE A LOS RAYOS UV, DISTANCIA MÁXIMA DE OBSERVACIÓN 30 m, CURBATURA A 90º QUE PERMITE CONTROLAR EN 2 DIRECCIONES, INCLUSO TORNILLERIA Y PIEZAS DE SUJECCION A POSTE, COLOCADO EN OBRA.	
		Total ud .....:	1,00
3.1.52	Ud	HITO KILOMETRICO COMPUESTO POR PLACA LÁMINA RETRORELECTANTE TROQUELADA DE 60x40 cm DE LADO, NIVEL DE RETROREFLEXION 2. INCLUSO TORNILLERIA Y PIEZAS DE SUJECCION. DISPUESTA A PIE DE OBRA O EN ALMACEN DE LA DIPUTACION.	
		Total ud .....:	1,00
3.1.53	Ud	HITO KILOMETRICO COMPUESTO POR PLACA LÁMINA RETRORELECTANTE TROQUELADA DE 60x40 cm DE LADO, NIVEL DE RETROREFLEXION 2. INCLUSO CIMENTACION, POSTE DE SUSTENTACION, TORNILLERIA Y PIEZAS DE SUJECCION, COLOCADO EN OBRA.	
		Total ud .....:	1,00
3.1.54	Ud	HITO KILOMETRICO DOBLE COMPUESTO POR DOS PLACAS LÁMINA RETRORELECTANTE TROQUELADA DE 60x40 cm DE LADO, NIVEL DE RETROREFLEXION 2. INCLUSO CIMENTACION, POSTE DE SUSTENTACION, TORNILLERIA Y PIEZAS DE SUJECCION, COLOCADO EN OBRA.	
		Total ud .....:	1,00
3.1.55	Ud	HITO MIRIAMETRICO COMPUESTO POR PLACA LÁMINA RETRORELECTANTE TROQUELADA DE 180x37 cm DE LADO, NIVEL DE RETROREFLEXION 2. INCLUSO TORNILLERIA Y PIEZAS DE SUJECCION. DISPUESTA A PIE DE OBRA O EN ALMACEN DE LA DIPUTACION	
		Total ud .....:	1,00

Nº	Ud	Descripción	Medición
3.1.56	Ud	HITO MIRIAMETRICO COMPUESTO POR PLACA LÁMINA RETRORELECTANTE TROQUELADA DE 180x37 cm DE LADO, NIVEL DE RETROREFLEXION 2. INCLUSO TORNILLERIA Y PIEZAS DE SUJECCION COLOCADO.	
		Total ud .....:	1,00
3.1.57	Ud	PANEL DIRECCIONAL DE 40x40 cm, RADIO DE CURVATURA EN ESQUINAS DE 5 CM, BLANCO(RA2)/AZUL(NR), S/ NORMA EUROPEA, DE NIVEL DE RETRORREFLEXIÓN 2. INCLUSO TORNILLERIA Y PIEZAS DE SUJECCION. DISPUESTA A PIE DE OBRA O EN ALMACEN DE LA DIPUTACION.	
		Total ud .....:	2,00
3.1.58	Ud	PANEL DIRECCIONAL DE 80x40 cm., RADIO DE CURVATURA EN ESQUINAS DE 5 CM, BLANCO(RA2)/AZUL(NR), S/ NORMA EUROPEA, DE NIVEL DE RETRORREFLEXIÓN 2. INCLUSO TORNILLERIA Y PIEZAS DE SUJECCION. DISPUESTA A PIE DE OBRA O EN ALMACEN DE LA DIPUTACION.	
		Total ud .....:	2,00
3.1.59	Ud	PANEL DIRECCIONAL DE 40x40 cm., RADIO DE CURVATURA EN ESQUINAS DE 5 CM, BLANCO(RA2)/AZUL(NR), S/ NORMA EUROPEA, DE NIVEL DE RETRORREFLEXIÓN 2, INCLUSO POSTE GALVANIZADO DE SUSTENTACIÓN Y CIMENTACIÓN, EN BALIZAMIENTO DE CURVAS, COLOCADO EN OBRA.	
		Total ud .....:	2,00
3.1.60	Ud	PANEL DIRECCIONAL DE 80x40 cm., RADIO DE CURVATURA EN ESQUINAS DE 5 CM, BLANCO(RA2)/AZUL(NR), S/ NORMA EUROPEA, DE NIVEL DE RETRORREFLEXIÓN 2, INCLUSO POSTE GALVANIZADO DE SUSTENTACIÓN Y CIMENTACIÓN, EN BALIZAMIENTO DE CURVAS, COLOCADO EN OBRA.	
		Total ud .....:	2,00
3.1.61	Ud	PANEL DIRECCIONAL DE 160x40 cm., RADIO DE CURVATURA EN ESQUINAS DE 5 CM, BLANCO(RA2)/AZUL(NR), S/ NORMA EUROPEA, DE NIVEL DE RETRORREFLEXIÓN 2. INCLUSO TORNILLERIA Y PIEZAS DE SUJECCION. DISPUESTA A PIE DE OBRA O EN ALMACEN DE LA DIPUTACION.	
		Total ud .....:	2,00
3.1.62	Ud	PANEL DIRECCIONAL DE 160x40 cm., RADIO DE CURVATURA EN ESQUINAS DE 5 CM, BLANCO(RA2)/AZUL(NR), S/ NORMA EUROPEA, DE NIVEL DE RETRORREFLEXIÓN 2, INCLUSO POSTE GALVANIZADO DE SUSTENTACIÓN Y CIMENTACIÓN, EN BALIZAMIENTO DE CURVAS, COLOCADO EN OBRA.	
		Total ud .....:	2,00
3.1.63	Ud	INSTALACIÓN DE 2 PANELES DIRECCIONALES DE 40x40 cm., SEPARACIÓN ENTRE PANELES DE 15 cm, RADIO DE CURVATURA EN ESQUINAS DE 5 CM, BLANCO(RA2)/AZUL(NR), S/ NORMA EUROPEA, DE NIVEL DE RETRORREFLEXIÓN 2, INCLUSO POSTE GALVANIZADO DE SUSTENTACIÓN Y CIMENTACIÓN, EN BALIZAMIENTO DE CURVAS, COLOCADO EN OBRA.	
		Total ud .....:	2,00
3.1.64	Ud	INSTALACIÓN DE 3 PANELES DIRECCIONALES DE 40x40 cm., SEPARACIÓN ENTRE PANELES DE 15 cm, RADIO DE CURVATURA EN ESQUINAS DE 5 CM, BLANCO(RA2)/AZUL(NR), S/ NORMA EUROPEA, DE NIVEL DE RETRORREFLEXIÓN 2, INCLUSO POSTE GALVANIZADO DE SUSTENTACIÓN Y CIMENTACIÓN, EN BALIZAMIENTO DE CURVAS, COLOCADO EN OBRA.	
		Total ud .....:	2,00
3.1.65	Ud	INSTALACIÓN DE 2 PANELES DIRECCIONALES DE 80x40 cm., SEPARACIÓN ENTRE PANELES DE 15 cm, RADIO DE CURVATURA EN ESQUINAS DE 5 CM, BLANCO(RA2)/AZUL(NR), S/ NORMA EUROPEA, DE NIVEL DE RETRORREFLEXIÓN 2, INCLUSO POSTE GALVANIZADO DE SUSTENTACIÓN Y CIMENTACIÓN, EN BALIZAMIENTO DE CURVAS, COLOCADO EN OBRA.	
		Total ud .....:	2,00
3.1.66	Ud	INSTALACIÓN DE 3 PANELES DIRECCIONALES DE 80x40 cm., SEPARACIÓN ENTRE PANELES DE 15 cm, RADIO DE CURVATURA EN ESQUINAS DE 5 CM, BLANCO(RA2)/AZUL(NR), S/ NORMA EUROPEA, DE NIVEL DE RETRORREFLEXIÓN 2, INCLUSO POSTE GALVANIZADO DE SUSTENTACIÓN Y CIMENTACIÓN, EN BALIZAMIENTO DE CURVAS, COLOCADO EN OBRA.	
		Total ud .....:	2,00

Nº	Ud	Descripción	Medición
3.1.67	Ud	INSTALACIÓN DE PANEL DIRECCIONAL DOBLE SUPERPUESTOS DE 160x40 cm., SEPARACIÓN ENTRE PANELES DE 15 cm, RADIO DE CURVATURA EN ESQUINAS DE 5 CM, BLANCO(RA2)/AZUL(NR), S/ NORMA EUROPEA, DE NIVEL DE RETRORREFLEXIÓN 2, INCLUSO POSTE GALVANIZADO DE SUSTENTACIÓN Y CIMENTACIÓN, EN BALIZAMIENTO DE CURVAS, COLOCADO EN OBRA.	
		Total ud .....:	2,00
3.1.68	Ud	INSTALACIÓN DE PANEL DIRECCIONAL TRIPLE SUPERPUESTOS DE 160x40 cm., SEPARACIÓN ENTRE PANELES DE 15 cm, RADIO DE CURVATURA EN ESQUINAS DE 5 CM, BLANCO(RA2)/AZUL(NR), S/ NORMA EUROPEA, DE NIVEL DE RETRORREFLEXIÓN 2, INCLUSO POSTE GALVANIZADO DE SUSTENTACIÓN Y CIMENTACIÓN, EN BALIZAMIENTO DE CURVAS, COLOCADO EN OBRA.	
		Total ud .....:	2,00
3.1.69	Ud	CAJETIN COMPLEMENTARIO DE TITULARIDAD DE LA CARRETERA DE 40x20 cm., NIVEL DE RETRORREFLEXION 1, LÁMINA RETRORELECTANTE TROQUELADA. INCLUSO TORNILLERIA Y PIEZAS DE SUJECCION, COLOCADO EN OBRA.	
		Total ud .....:	2,00
3.1.70	Ud	SUMINISTRO CAJETIN COMPLEMENTARIO DE TITULARIDAD DE LA CARRETERA DE 40x20 cm., NIVEL DE RETRORREFLEXION 1, LÁMINA RETRORELECTANTE TROQUELADA. INCLUSO TORNILLERIA Y PIEZAS DE SUJECCION.	
		Total ud .....:	1,00
3.1.71	Ud	CAJETIN COMPLEMENTARIO TIPO S-840 DE "STOP 150 m." DE 85x17 cm., NIVEL DE RETRORREFLEXION 2, LÁMINA RETRORELECTANTE TROQUELADA. INCLUSO TORNILLERIA Y PIEZAS DE SUJECCION, COLOCADO EN OBRA.	
		Total ud .....:	2,00
3.1.72	Ud	CAJETIN COMPLEMENTARIO TIPO S-800 DE 60x20 cm., NIVEL DE RETRORREFLEXION 2, LÁMINA RETRORELECTANTE TROQUELADA. INCLUSO TORNILLERIA Y PIEZAS DE SUJECCION, COLOCADO EN OBRA.	
		Total ud .....:	2,00
3.1.73	Ud	CARTEL SEÑALIZACIÓN CARRIL BICI DE 30x35 cm., NIVEL DE RETRORREFLEXION 2, LÁMINA RETRORELECTANTE TROQUELADA. INCLUSO TORNILLERIA Y PIEZAS DE SUJECCION, COLOCADO EN OBRA.	
		Total ud .....:	1,00
3.1.74	Ud	SUMINISTRO CARTEL SEÑALIZACIÓN CARRIL BICI DE 30x35 cm., NIVEL DE RETRORREFLEXION 2, LÁMINA RETRORELECTANTE TROQUELADA. INCLUSO TORNILLERIA Y PIEZAS DE SUJECCION, COLOCADO EN OBRA.	
		Total ud .....:	1,00
3.1.75	M2	PANEL DE CHAPA DE ACERO GALVANIZADO EN CAJETINES Y PLACAS COMPLEMENTARIAS, NIVEL DE RETRORREFLEXION 2, LÁMINA RETRORELECTANTE TROQUELADA. INCLUSO TORNILLERIA Y PIEZAS DE SUJECCION, COLOCADO EN OBRA.	
		Total m2 .....:	1,00
3.1.76	M2	PANEL DE CHAPA DE ACERO GALVANIZADO EN CARTELES FLECHA, DE ORIENTACION O LOCALIZACION, NIVEL DE RETRORREFLEXION 2, LÁMINA RETRORELECTANTE TROQUELADA. INCLUSO TORNILLERIA Y PIEZAS DE SUJECCION, COLOCADO EN OBRA.	
		Total m2 .....:	1,00
3.1.77	M2	PANEL DE LAMAS DE CHAPA DE ACERO GALVANIZADO EN SEÑALES DE ORIENTACION Y LOCALIZACION, NIVEL DE RETRORREFLEXION 2. INCLUSO TORNILLERIA Y PIEZAS DE SUJECCION, COLOCADO EN OBRA.	
		Total m2 .....:	1,00
3.1.78	M2	PANEL DE LAMAS DE CHAPA DE ACERO GALVANIZADO EN SEÑALES DE ORIENTACION Y LOCALIZACION, NIVEL DE RETRORREFLEXION 3 (ZA,ZB O ZC). INCLUSO TORNILLERIA Y PIEZAS DE SUJECCION, COLOCADO EN OBRA.	
		Total m2 .....:	1,00

Nº	Ud	Descripción	Medición
3.1.79	Ud	DESMONTAJE DE PANEL DE LAMAS DE CUALQUIER DIMENSIÓN, INCLUSO ELIMINACIÓN DEL CIMIENTO, ACONDICIONAMIENTO DEL TERRENO, CARGA Y TRANSPORTE A VERTEDERO O ALMACÉN DE DIPUTACIÓN.	
		Total ud .....:	1,00
3.1.80	M2	SUMINSTRO DE PANEL DE CHAPA DE ACERO GALVANIZADO EN CAJETINES Y PLACAS COMPLEMENTARIAS, NIVEL DE RETRORREFLEXION 2, LÁMINA RETRORELECTANTE TROQUELADA. INCLUSO TORNILLERIA Y PIEZAS DE SUJECCION.	
		Total m2 .....:	1,00
3.1.81	M2	SUMINISTRO DE PANEL DE CHAPA DE ACERO GALVANIZADO EN CARTELES FLECHA, DE ORIENTACION O LOCALIZACION, NIVEL DE RETRORREFLEXION 2, LÁMINA RETRORELECTANTE TROQUELADA. INCLUSO TORNILLERIA Y PIEZAS DE SUJECCION.	
		Total m2 .....:	1,00
3.1.82	M2	SUMINISTRO DE PANEL DE LAMAS DE CHAPA DE ACERO GALVANIZADO EN SEÑALES DE ORIENTACION Y LOCALIZACION, NIVEL DE RETRORREFLEXION 2. INCLUSO TORNILLERIA Y PIEZAS DE SUJECCION.	
		Total m2 .....:	1,00
3.1.83	M2	SUMINISTRO DE PANEL DE LAMAS DE CHAPA DE ACERO GALVANIZADO EN SEÑALES DE ORIENTACION Y LOCALIZACION, NIVEL DE RETRORREFLEXION 3 (ZA,ZB O ZC). INCLUSO TORNILLERIA Y PIEZAS DE SUJECCION.	
		Total m2 .....:	1,00
3.1.84	M2	PANEL DE LAMAS DE ALUMINIO EXTRUSIONADO EN SEÑALES DE ORIENTACION Y LOCALIZACION, NIVEL DE RETRORREFLEXION 2. INCLUSO TORNILLERIA Y PIEZAS DE SUJECCION, COLOCADO EN OBRA.	
		Total m2 .....:	1,00
3.1.85	M2	PANEL DE LAMAS DE ALUMINIO EXTRUSIONADO EN SEÑALES DE ORIENTACION Y LOCALIZACION, NIVEL DE RETRORREFLEXION 2. INCLUSO TORNILLERIA Y PIEZAS DE SUJECCION.	
		Total m2 .....:	1,00
3.1.86	M2	PANEL DE LAMAS DE ALUMINIO EXTRUSIONADO EN SEÑALES DE ORIENTACION Y LOCALIZACION, NIVEL DE RETRORREFLEXION 3(ZA, ZB O ZC). INCLUSO TORNILLERIA Y PIEZAS DE SUJECCION, COLOCADO EN OBRA.	
		Total m2 .....:	1,00
3.1.87	M2	LAMINA RETRORREFLECTANTE ADHESIVA NIVEL DE RETRORREFLEXIÓN I ROTULADA, PARA SEÑALES Y CARTELES, COLOCADA EN OBRA. INCLUSO APLICACIÓN DE LA LÁMINA Y PARTE PROPORCIONAL DE DESPUNTES.	
		Total m2 .....:	1,00
3.1.88	M2	LAMINA RETRORREFLECTANTE ADHESIVA NIVEL DE RETRORREFLEXIÓN 2 ROTULADA, PARA SEÑALES Y CARTELES, COLOCADA EN OBRA. INCLUSO APLICACIÓN DE LA LÁMINA Y PARTE PROPORCIONAL DE DESPUNTES.	
		Total m2 .....:	1,00
3.1.89	M2	LAMINA RETRORREFLECTANTE ADHESIVA NIVEL DE RETRORREFLEXIÓN 3 ROTULADA, PARA SEÑALES Y CARTELES, COLOCADA EN OBRA. INCLUSO APLICACIÓN DE LA LÁMINA Y PARTE PROPORCIONAL DE DESPUNTES.	
		Total m2 .....:	1,00
3.1.90	M2	LAMINA PROTECTORA RAYOS uv Y ANTIGRAFITI PARA SEÑALES Y CARTELES, COLOCADA EN FÁBRICA. INCLUSO APLICACIÓN DE LA LÁMINA Y PARTE PROPORCIONAL DE DESPUNTES.	
		Total m2 .....:	1,00
3.1.91	M2	LAMINA RETROREFLECTANTE AMARILLA FLUOR EGP NIVEL III, PARA SEÑALES Y CARTELES, COLOCADA EN FÁBRICA. INCLUSO APLICACIÓN DE LA LÁMINA Y PARTE PROPORCIONAL DE DESPUNTES.	
		Total m2 .....:	1,00

Nº	Ud	Descripción	Medición
3.1.92	Ud	CARTEL IDENTIFICATIVO DE LA CARRETERA DE 1,70x0,95 m. DE CHAPA DE ACERO DE 1,800 mm DE ESPESOR (NO REFLECTANTE), ANCLADO AL SUELO CON POSTES DE ACERO GALVANIZADO RECTANGULAR DE 80x40x2 mm DE 3,00 m. DE ALTURA Y TORNILLERÍA GALVANIZADA (MODELO DIPUTACION) CON TEXTOS Y DIBUJOS REALIZADOS EN VINILO AUTOADHESIVO DE 1ª CALIDAD, COLOCADO EN OBRA INCLUSO EXCAVACION Y CIMIENTO.	
		Total ud .....:	1,00
3.1.93	Ud	CARTEL IDENTIFICATIVO DE LA CARRETERA DE 1,70x0,95 m. DE CHAPA DE ACERO DE 1,800 mm DE ESPESOR (NO REFLECTANTE), (MODELO DIPUTACION) CON TEXTOS Y DIBUJOS REALIZADOS EN VINILO AUTOADHESIVO DE 1ª CALIDAD, INCLUSO TORNILLERÍA Y ELEMENTOS DE FIJACIÓN GALVANIZADOS. A PIE DE OBRA O EN ALMACEN DE LA DIPUTACIÓN.	
		Total ud .....:	1,00
3.1.94	Ud	MÁSTIL ALTA RIGIDEZ ALUMINIO RANURADO PARA SEÑALIZACIÓN INFORMATIVA AIMPE, D=76x4 mm Y ALTURA 3.45 m. A PIE DE OBRA O EN ALMACEN DE LA DIPUTACIÓN.	
		Total ud .....:	1,00
3.1.95	Ud	MÁSTIL ALTA RIGIDEZ ALUMINIO RANURADO PARA SEÑALIZACIÓN INFORMATIVA AIMPE, D=76x4 mm Y ALTURA 3.45 m. A PIE DE OBRA O EN ALMACEN DE LA DIPUTACIÓN.	
		Total ud .....:	1,00
3.1.96	M2	MÓDULO INFORMATIVO TIPO AIMPE, CHAPA GALVANIVADA. DORSO ABIERTO Y REFLEX. NIVEL II, INCLUSO ABRAZADERAS EXTRUSIONADAS. A PIE DE OBRA O EN ALMACEN DE LA DIPUTACIÓN.	
		Total m2 .....:	0,45
3.1.97	M2	MÓDULO INFORMATIVO TIPO AIMPE, TIPO CAJÓN, ABIERTO, ALUMINIO Y REFLEX. NIVEL II, INCLUSO ABRAZADERAS EXTRUSIONADAS. A PIE DE OBRA O EN ALMACEN DE LA DIPUTACIÓN.	
		Total m2 .....:	0,45
3.1.98	Ud	TRIPODE PARA SEÑAL DE DISCO DE 90 Y TRIANGULO DE 135 cm, EN ACERO GALVANIZADO. INCLUSO TORNILLERIA Y PIEZAS DE SUJECCION, DISPUESTA EN OBRA O EN ALMACEN DE LA DIPUTACION.	
		Total ud .....:	1,00
3.1.99	Ud	TRIPODE PARA SEÑAL DE DISCO DE 60 Y TRIANGULO DE 90 cm, EN ACERO GALVANIZADO. INCLUSO TORNILLERIA Y PIEZAS DE SUJECCION, DISPUESTA EN OBRA O EN ALMACEN DE LA DIPUTACION.	
		Total ud .....:	1,00
3.1.100	Ud	SEÑAL TRIANGULAR DE OBRA DE 90 cm. DE LADO, NIVEL DE RETRORREFLEXION 2, TROQUELADA. INCLUSO TORNILLERIA Y PIEZAS DE SUJECCION. DISPUESTA A PIE DE OBRA O EN ALMACEN DE LA DIPUTACION.	
		Total ud .....:	2,00
3.1.101	Ud	SEÑAL TRIANGULAR DE OBRA DE 135 cm. DE LADO, NIVEL DE RETRORREFLEXION 2, TROQUELADA. INCLUSO TORNILLERIA Y PIEZAS DE SUJECCION. DISPUESTA A PIE DE OBRA O EN ALMACEN DE LA DIPUTACION.	
		Total ud .....:	2,00
3.1.102	Ud	SEÑAL CIRCULAR DE 60 cm. DE DIAMETRO, NIVEL DE RETRORREFLEXION 2, TROQUELADA. INCLUSO TORNILLERIA Y PIEZAS DE SUJECCION. DISPUESTA A PIE DE OBRA O EN ALMACEN DE LA DIPUTACION.	
		Total ud .....:	2,00
3.1.103	Ud	SEÑAL CIRCULAR DE 90 cm. DE DIAMETRO, NIVEL DE RETRORREFLEXION 2, TROQUELADA. INCLUSO TORNILLERIA Y PIEZAS DE SUJECCION. DISPUESTA A PIE DE OBRA O EN ALMACEN DE LA DIPUTACION.	
		Total ud .....:	2,00

3.2.- SECTOR PEGO

Presupuesto parcial nº 3 Señalización Vertical (Ondara y Pego)

Nº	Ud	Descripción	Medición
3.2.1	M3	EXCAVACION MANUAL LOCALIZADA EN ZANJA, POZO O CIMIENTOS, EN TODO TIPO DE TERRENO, SIN CLASIFICAR, INCLUSO LIMPIEZA Y NIVELACION DE FONDO, PERFILADO DE TALUDES, CARGA Y TRANSPORTE A ACOPIO O VERTEDERO Y ACONDICIONAMIENTO MEDIOAMBIENTAL DEL MISMO	
		Total m3 .....:	1,00
3.2.2	M3	EXCAVACION MECANICA LOCALIZADA EN ZANJA, POZO O CIMIENTOS, EN TODO TIPO DE TERRENO, SIN CLASIFICAR, INCLUSO LIMPIEZA Y NIVELACION DE FONDO, PERFILADO DE TALUDES, CARGA Y TRANSPORTE A ACOPIO O VERTEDERO Y ACONDICIONAMIENTO MEDIOAMBIENTAL DEL MISMO.	
		Total m3 .....:	1,00
3.2.3	M3	HORMIGON EN MASA HM-20 N/mm2. CONSISTENCIA PLÁSTICA, Tmáx.40 mm., PARA AMBIENTE NORMAL, ELABORADO EN CENTRAL PARA CIMENTACIÓN DE SEÑALES Y CARTELES, VERTIDO DESDE CAMIÓN, VIBRADO Y COLOCADO. SEGÚN NORMAS NTE-CSZ y EHE.	
		Total m3 .....:	1,00
3.2.4	Kg	ACERO CORRUGADO B 500 S, PREFORMADO EN TALLER Y COLOCADO EN OBRA. SEGÚN EHE. INCLUSO CORTE, FERRALLADO, COLOCACION Y PARTES PROPORCIONALES DE PERDIDAS POR DESPUNTES O SOLAPES, ATADO DE ALAMBRE RECOCIDO Y SEPARADORES.	
		Total Kg .....:	1,00
3.2.5	Kg	ACERO LAMINADO A-42b, EN PERFILES LAMINADOS, INCLUSO PARTE PROPORCIONAL DE DESPUNTES Y SOLDADURAS, SEGÚN NTE-EAS/EAV Y NBE/EA-95. COLOCADO EN OBRA.	
		Total Kg .....:	1,00
3.2.6	Kg	ACERO A/42b, PARA ELEMENTOS DE ANCLAJE. INCLUYENDO LA PLACA DE ANCLAJE, 4 PERNOS D=20 Y ELEMENTOS ACCESORIOS PARA SU COLOCACION, DESPUNTES Y SOLDADURAS. TRABAJADO EN TALLER Y COLOCADO EN OBRA.	
		Total Kg .....:	1,00
3.2.7	Ud	DESMONTAJE DE SEÑAL, INCLUSO ELIMINACION DEL CIMIENTO, ACONDICIONAMIENTO DEL TERRENO, CARGA Y TRANSPORTE A VERTEDERO O A ALMACEN DE LA DIPUTACION.	
		Total Ud .....:	5,00
3.2.8	Ud	ZAPATA DE 50x50x50 PARA CIMENTACION DE SEÑALES TIPO I, REALIZADA CON HORMIGON EN MASA HM-20. INCLUSO MOVIMIENTO DE TIERRAS	
		Total ud .....:	2,00
3.2.9	Ud	ZAPATA DE 50x50x60 PARA CIMENTACION DE SEÑALES TIPO II, REALIZADA CON HORMIGON EN MASA HM-20. INCLUSO MOVIMIENTO DE TIERRAS	
		Total ud .....:	2,00
3.2.10	Ud	ZAPATA DE 70x70x70 PARA CIMENTACION DE SEÑALES TIPO III, REALIZADA CON HORMIGON EN MASA HM-20. INCLUSO MOVIMIENTO DE TIERRAS	
		Total ud .....:	2,00
3.2.11	M	POSTE METALICO GALVANIZADO DE SUSTENTACION DE 80x40x2 mm. DISPUESTO A PIE DE OBRA O EN ALMACEN DE LA DIPUTACION.	
		Total m .....:	2,00
3.2.12	M	POSTE METALICO GALVANIZADO DE SUSTENTACION DE 80x40x2 mm. COLOCADO EN OBRA	
		Total m .....:	2,00
3.2.13	M	POSTE METALICO GALVANIZADO DE SUSTENTACION DE 100x50x3 mm. DISPUESTO A PIE DE OBRA O EN ALMACEN DE LA DIPUTACION.	
		Total m .....:	2,00
3.2.14	M	POSTE METALICO GALVANIZADO DE SUSTENTACION DE 100x50x3 mm. COLOCADO EN OBRA	
		Total m .....:	2,00

Nº	Ud	Descripción	Medición
3.2.15	M	POSTE METALICO GALVANIZADO DE SUSTENTACION DE 100x60x4 mm. DISPUESTO A PIE DE OBRA O EN ALMACEN DE LA DIPUTACION.	
		Total m .....:	2,00
3.2.16	M	POSTE METALICO GALVANIZADO DE SUSTENTACION DE 100x60x4 mm. COLOCADO EN OBRA	
		Total m .....:	2,00
3.2.17	M	POSTE METALICO CIRCULAR GALVANIZADO DE SUSTENTACION DE 60 mm DE DIÁMETRO Y ESPESOR 4 mm COLOCADO EN OBRA	
		Total m .....:	2,00
3.2.18	M	PERFIL IPN DE 100 mm DE ALTURA PARA POSTE METALICO DE SUSTENTACIÓN, GALVANIZADO. COLOCADO EN OBRA	
		Total m .....:	2,00
3.2.19	M	PERFIL IPN DE 120 mm DE ALTURA PARA POSTE METALICO DE SUSTENTACIÓN, GALVANIZADO. COLOCADO EN OBRA	
		Total m .....:	2,00
3.2.20	M	PERFIL IPN DE 140 mm DE ALTURA PARA POSTE METALICO DE SUSTENTACIÓN, GALVANIZADO. COLOCADO EN OBRA	
		Total m .....:	2,00
3.2.21	M	PERFIL IPN DE 100 mm DE ALTURA PARA POSTE METALICO DE SUSTENTACIÓN, GALVANIZADO. DISPUESTO A PIE DE OBRA O EN ALMACEN DE LA DIPUTACION	
		Total m .....:	2,00
3.2.22	M	PERFIL IPN DE 120 mm DE ALTURA PARA POSTE METALICO DE SUSTENTACIÓN, GALVANIZADO. DISPUESTO A PIE DE OBRA O EN ALMACEN DE LA DIPUTACION	
		Total m .....:	2,00
3.2.23	M	PERFIL IPN DE 140 mm DE ALTURA PARA POSTE METALICO DE SUSTENTACIÓN, GALVANIZADO. DISPUESTO A PIE DE OBRA O EN ALMACEN DE LA DIPUTACION	
		Total m .....:	2,00
3.2.24	Ud	JUEGO DE MENSULAS PARA SEÑAL EN ACERO GALVANIZADO. INCLUSO TORNILLERIA Y PIEZAS DE SUJECCION, COLOCADA.	
		Total ud .....:	2,00
3.2.25	Ud	ELEMENTO UNIÓN (FLEJE O ABRAZADERA)DE ACERO INOXIDABLE, ANCHO MÍNIMO 17 MM, PARA INSTALACIÓN SEÑALES DE TRÁFICO EN LUMINARIAS, SEMÁFOROS O SIMILAR. COLOCADA.	
		Total ud .....:	1,00
3.2.26	Ud	SEÑAL TRIANGULAR DE 90 cm. DE LADO, NIVEL DE RETRORREFLEXION 2, LÁMINA RETROREFLECTANTE TROQUELADA. INCLUSO TORNILLERIA Y PIEZAS DE SUJECCION. DISPUESTA A PIE DE OBRA O EN ALMACEN DE LA DIPUTACION.	
		Total ud .....:	3,00
3.2.27	Ud	SEÑAL TRIANGULAR DE 90 cm. DE LADO, NIVEL DE RETRORREFLEXION 2, LÁMINA RETRORELECTANTE TROQUELADA. INCLUSO TORNILLERIA Y PIEZAS DE SUJECCION, COLOCADA EN OBRA.	
		Total ud .....:	3,00
3.2.28	Ud	SEÑAL TRIANGULAR DE 135 cm. DE LADO, NIVEL DE RETRORREFLEXION 2, LÁMINA RETRORELECTANTE TROQUELADA. INCLUSO TORNILLERIA Y PIEZAS DE SUJECCION. DISPUESTA A PIE DE OBRA O EN ALMACEN DE LA DIPUTACION.	
		Total ud .....:	3,00
3.2.29	Ud	SEÑAL TRIANGULAR DE 135 cm. DE LADO, NIVEL DE RETRORREFLEXION 2, LÁMINA RETRORELECTANTE TROQUELADA. INCLUSO TORNILLERIA Y PIEZAS DE SUJECCION, COLOCADA EN OBRA.	
		Total ud .....:	3,00

Nº	Ud	Descripción	Medición
3.2.30	Ud	SEÑAL CIRCULAR DE 60 cm. DE DIAMETRO, NIVEL DE RETRORREFLEXION 2, LÁMINA RETRORELECTANTE TROQUELADA. INCLUSO TORNILLERIA Y PIEZAS DE SUJECCION. DISPUESTA A PIE DE OBRA O EN ALMACEN DE LA DIPUTACION.	
		Total ud .....:	3,00
3.2.31	Ud	SEÑAL CIRCULAR DE 60 cm. DE DIAMETRO, NIVEL DE RETRORREFLEXION 2, LÁMINA RETRORELECTANTE TROQUELADA. INCLUSO TORNILLERIA Y PIEZAS DE SUJECCION, COLOCADA EN OBRA.	
		Total ud .....:	3,00
3.2.32	Ud	SEÑAL CIRCULAR DE 90 cm. DE DIAMETRO, NIVEL DE RETRORREFLEXION 2, LÁMINA RETRORELECTANTE TROQUELADA. INCLUSO TORNILLERIA Y PIEZAS DE SUJECCION. DISPUESTA A PIE DE OBRA O EN ALMACEN DE LA DIPUTACION.	
		Total ud .....:	3,00
3.2.33	Ud	SEÑAL CIRCULAR DE 90 cm. DE DIAMETRO, NIVEL DE RETRORREFLEXION 2, LÁMINA RETRORELECTANTE TROQUELADA. INCLUSO TORNILLERIA Y PIEZAS DE SUJECCION, COLOCADA EN OBRA.	
		Total ud .....:	3,00
3.2.34	Ud	SEÑAL OCTOGONAL DE 60 cm. DE APOTEMA, NIVEL DE RETRORREFLEXION 2, LÁMINA RETRORELECTANTE TROQUELADA. INCLUSO TORNILLERIA Y PIEZAS DE SUJECCION. DISPUESTA A PIE DE OBRA O EN ALMACEN DE LA DIPUTACION.	
		Total ud .....:	3,00
3.2.35	Ud	SEÑAL OCTOGONAL DE 60 cm. DE APOTEMA, NIVEL DE RETRORREFLEXION 2, LÁMINA RETRORELECTANTE TROQUELADA. INCLUSO TORNILLERIA Y PIEZAS DE SUJECCION, COLOCADA EN OBRA.	
		Total ud .....:	3,00
3.2.36	Ud	SEÑAL OCTOGONAL DE 90 cm. DE APOTEMA, NIVEL DE RETRORREFLEXION 2, LÁMINA RETRORELECTANTE TROQUELADA. INCLUSO TORNILLERIA Y PIEZAS DE SUJECCION. DISPUESTA A PIE DE OBRA O EN ALMACEN DE LA DIPUTACION.	
		Total ud .....:	3,00
3.2.37	Ud	SEÑAL OCTOGONAL DE 90 cm. DE APOTEMA, NIVEL DE RETRORREFLEXION 2, LÁMINA RETRORELECTANTE TROQUELADA. INCLUSO TORNILLERIA Y PIEZAS DE SUJECCION, COLOCADA EN OBRA.	
		Total ud .....:	3,00
3.2.38	Ud	SEÑAL CUADRADA DE 60x60 cm. DE LADO, NIVEL DE RETRORREFLEXION 2, LÁMINA RETRORELECTANTE TROQUELADA. INCLUSO TORNILLERIA Y PIEZAS DE SUJECCION. DISPUESTA A PIE DE OBRA O EN ALMACEN DE LA DIPUTACION.	
		Total ud .....:	3,00
3.2.39	Ud	SEÑAL CUADRADA DE 60x60 cm. DE LADO, NIVEL DE RETRORREFLEXION 2, LÁMINA RETRORELECTANTE TROQUELADA. INCLUSO TORNILLERIA Y PIEZAS DE SUJECCION, COLOCADA EN OBRA.	
		Total ud .....:	3,00
3.2.40	Ud	SEÑAL CUADRADA DE 90x90 cm. DE LADO, NIVEL DE RETRORREFLEXION 2, LÁMINA RETRORELECTANTE TROQUELADA. INCLUSO TORNILLERIA Y PIEZAS DE SUJECCION. DISPUESTA A PIE DE OBRA O EN ALMACEN DE LA DIPUTACION.	
		Total ud .....:	3,00
3.2.41	Ud	SEÑAL CUADRADA DE 90x90 cm. DE LADO, NIVEL DE RETRORREFLEXION 2, LÁMINA RETRORELECTANTE TROQUELADA. INCLUSO TORNILLERIA Y PIEZAS DE SUJECCION, COLOCADA EN OBRA.	
		Total ud .....:	3,00
3.2.42	Ud	SEÑAL RECTANGULAR DE 60x90 cm. DE LADO, NIVEL DE RETRORREFLEXION 2, LÁMINA RETRORELECTANTE TROQUELADA. INCLUSO TORNILLERIA Y PIEZAS DE SUJECCION. DISPUESTA A PIE DE OBRA O EN ALMACEN DE LA DIPUTACION.	
		Total ud .....:	3,00

Nº	Ud	Descripción	Medición
3.2.43	Ud	SEÑAL RECTANGULAR DE 60x90 cm. DE LADO, NIVEL DE RETRORREFLEXION 2, LÁMINA RETRORELECTANTE TROQUELADA. INCLUSO TORNILLERIA Y PIEZAS DE SUJECCION, COLOCADA EN OBRA.	
		Total ud .....:	3,00
3.2.44	Ud	SEÑAL RECTANGULAR DE 90x135 cm. DE LADO, NIVEL DE RETRORREFLEXION 2, LÁMINA RETRORELECTANTE TROQUELADA. INCLUSO TORNILLERIA Y PIEZAS DE SUJECCION. DISPUESTA A PIE DE OBRA O EN ALMACEN DE LA DIPUTACION.	
		Total ud .....:	3,00
3.2.45	Ud	SEÑAL RECTANGULAR DE 90x135 cm. DE LADO, NIVEL DE RETRORREFLEXION 2, LÁMINA RETRORELECTANTE TROQUELADA. INCLUSO TORNILLERIA Y PIEZAS DE SUJECCION, COLOCADA EN OBRA.	
		Total ud .....:	3,00
3.2.46	Ud	ESPEJO ACRILICO CIRCULAR DE 60 cm. DE DIAMETRO. INCLUSO TORNILLERIA Y PIEZAS DE SUJECCION. DISPUESTA A PIE DE OBRA O EN ALMACEN DE LA DIPUTACION.	
		Total ud .....:	1,00
3.2.47	Ud	ESPEJO ACRILICO CIRCULAR DE 60 cm. DE DIAMETRO. INCLUSO TORNILLERIA Y PIEZAS DE SUJECCION, COLOCADO EN OBRA	
		Total ud .....:	1,00
3.2.48	Ud	ESPEJO ACRILICO CIRCULAR DE 90 cm. DE DIAMETRO. INCLUSO TORNILLERIA Y PIEZAS DE SUJECCION. DISPUESTA A PIE DE OBRA O EN ALMACEN DE LA DIPUTACION.	
		Total ud .....:	1,00
3.2.49	Ud	ESPEJO ACRILICO CIRCULAR DE 90 cm. DE DIAMETRO. INCLUSO TORNILLERIA Y PIEZAS DE SUJECCION, COLOCADO EN OBRA.	
		Total ud .....:	1,00
3.2.50	Ud	ESPEJO ACERO INOXIDABLE DE 100X80 cm, ANTIHIELO, RESISTENTE A LOS RAYOS UV, DISTANCIA MÁXIMA DE OBSERVACIÓN 30 m, CURBATURA A 90º QUE PERMITE CONTROLAR EN 2 DIRECCIONES, INCLUSO TORNILLERIA Y PIEZAS DE SUJECCION A POSTE. DISPUESTA A PIE DE OBRA O EN ALMACEN DE LA DIPUTACION.	
		Total ud .....:	1,00
3.2.51	Ud	ESPEJO ACERO INOXIDABLE DE 60X80 cm, ANTIHIELO, RESISTENTE A LOS RAYOS UV, DISTANCIA MÁXIMA DE OBSERVACIÓN 30 m, CURBATURA A 90º QUE PERMITE CONTROLAR EN 2 DIRECCIONES, INCLUSO TORNILLERIA Y PIEZAS DE SUJECCION A POSTE, COLOCADO EN OBRA.	
		Total ud .....:	1,00
3.2.52	Ud	HITO KILOMETRICO COMPUESTO POR PLACA LÁMINA RETRORELECTANTE TROQUELADA DE 60x40 cm DE LADO, NIVEL DE RETROREFLEXION 2. INCLUSO TORNILLERIA Y PIEZAS DE SUJECCION. DISPUESTA A PIE DE OBRA O EN ALMACEN DE LA DIPUTACION.	
		Total ud .....:	1,00
3.2.53	Ud	HITO KILOMETRICO COMPUESTO POR PLACA LÁMINA RETRORELECTANTE TROQUELADA DE 60x40 cm DE LADO, NIVEL DE RETROREFLEXION 2. INCLUSO CIMENTACION, POSTE DE SUSTENTACION, TORNILLERIA Y PIEZAS DE SUJECCION, COLOCADO EN OBRA.	
		Total ud .....:	1,00
3.2.54	Ud	HITO KILOMETRICO DOBLE COMPUESTO POR DOS PLACAS LÁMINA RETRORELECTANTE TROQUELADA DE 60x40 cm DE LADO, NIVEL DE RETROREFLEXION 2. INCLUSO CIMENTACION, POSTE DE SUSTENTACION, TORNILLERIA Y PIEZAS DE SUJECCION, COLOCADO EN OBRA.	
		Total ud .....:	1,00
3.2.55	Ud	HITO MIRIAMETRICO COMPUESTO POR PLACA LÁMINA RETRORELECTANTE TROQUELADA DE 180x37 cm DE LADO, NIVEL DE RETROREFLEXION 2. INCLUSO TORNILLERIA Y PIEZAS DE SUJECCION. DISPUESTA A PIE DE OBRA O EN ALMACEN DE LA DIPUTACION	
		Total ud .....:	1,00

Nº	Ud	Descripción	Medición
3.2.56	Ud	HITO MIRIAMETRICO COMPUESTO POR PLACA LÁMINA RETRORELECTANTE TROQUELADA DE 180x37 cm DE LADO, NIVEL DE RETROREFLEXION 2. INCLUSO TORNILLERIA Y PIEZAS DE SUJECCION COLOCADO.	
		Total ud .....:	1,00
3.2.57	Ud	PANEL DIRECCIONAL DE 40x40 cm, RADIO DE CURVATURA EN ESQUINAS DE 5 CM, BLANCO(RA2)/AZUL(NR), S/ NORMA EUROPEA, DE NIVEL DE RETRORREFLEXIÓN 2. INCLUSO TORNILLERIA Y PIEZAS DE SUJECCION. DISPUESTA A PIE DE OBRA O EN ALMACEN DE LA DIPUTACION.	
		Total ud .....:	2,00
3.2.58	Ud	PANEL DIRECCIONAL DE 80x40 cm., RADIO DE CURVATURA EN ESQUINAS DE 5 CM, BLANCO(RA2)/AZUL(NR), S/ NORMA EUROPEA, DE NIVEL DE RETRORREFLEXIÓN 2. INCLUSO TORNILLERIA Y PIEZAS DE SUJECCION. DISPUESTA A PIE DE OBRA O EN ALMACEN DE LA DIPUTACION.	
		Total ud .....:	2,00
3.2.59	Ud	PANEL DIRECCIONAL DE 40x40 cm., RADIO DE CURVATURA EN ESQUINAS DE 5 CM, BLANCO(RA2)/AZUL(NR), S/ NORMA EUROPEA, DE NIVEL DE RETRORREFLEXIÓN 2, INCLUSO POSTE GALVANIZADO DE SUSTENTACIÓN Y CIMENTACIÓN, EN BALIZAMIENTO DE CURVAS, COLOCADO EN OBRA.	
		Total ud .....:	2,00
3.2.60	Ud	PANEL DIRECCIONAL DE 80x40 cm., RADIO DE CURVATURA EN ESQUINAS DE 5 CM, BLANCO(RA2)/AZUL(NR), S/ NORMA EUROPEA, DE NIVEL DE RETRORREFLEXIÓN 2, INCLUSO POSTE GALVANIZADO DE SUSTENTACIÓN Y CIMENTACIÓN, EN BALIZAMIENTO DE CURVAS, COLOCADO EN OBRA.	
		Total ud .....:	2,00
3.2.61	Ud	PANEL DIRECCIONAL DE 160x40 cm., RADIO DE CURVATURA EN ESQUINAS DE 5 CM, BLANCO(RA2)/AZUL(NR), S/ NORMA EUROPEA, DE NIVEL DE RETRORREFLEXIÓN 2. INCLUSO TORNILLERIA Y PIEZAS DE SUJECCION. DISPUESTA A PIE DE OBRA O EN ALMACEN DE LA DIPUTACION.	
		Total ud .....:	2,00
3.2.62	Ud	PANEL DIRECCIONAL DE 160x40 cm., RADIO DE CURVATURA EN ESQUINAS DE 5 CM, BLANCO(RA2)/AZUL(NR), S/ NORMA EUROPEA, DE NIVEL DE RETRORREFLEXIÓN 2, INCLUSO POSTE GALVANIZADO DE SUSTENTACIÓN Y CIMENTACIÓN, EN BALIZAMIENTO DE CURVAS, COLOCADO EN OBRA.	
		Total ud .....:	2,00
3.2.63	Ud	INSTALACIÓN DE 2 PANELES DIRECCIONALES DE 40x40 cm., SEPARACIÓN ENTRE PANELES DE 15 cm, RADIO DE CURVATURA EN ESQUINAS DE 5 CM, BLANCO(RA2)/AZUL(NR), S/ NORMA EUROPEA, DE NIVEL DE RETRORREFLEXIÓN 2, INCLUSO POSTE GALVANIZADO DE SUSTENTACIÓN Y CIMENTACIÓN, EN BALIZAMIENTO DE CURVAS, COLOCADO EN OBRA.	
		Total ud .....:	2,00
3.2.64	Ud	INSTALACIÓN DE 3 PANELES DIRECCIONALES DE 40x40 cm., SEPARACIÓN ENTRE PANELES DE 15 cm, RADIO DE CURVATURA EN ESQUINAS DE 5 CM, BLANCO(RA2)/AZUL(NR), S/ NORMA EUROPEA, DE NIVEL DE RETRORREFLEXIÓN 2, INCLUSO POSTE GALVANIZADO DE SUSTENTACIÓN Y CIMENTACIÓN, EN BALIZAMIENTO DE CURVAS, COLOCADO EN OBRA.	
		Total ud .....:	2,00
3.2.65	Ud	INSTALACIÓN DE 2 PANELES DIRECCIONALES DE 80x40 cm., SEPARACIÓN ENTRE PANELES DE 15 cm, RADIO DE CURVATURA EN ESQUINAS DE 5 CM, BLANCO(RA2)/AZUL(NR), S/ NORMA EUROPEA, DE NIVEL DE RETRORREFLEXIÓN 2, INCLUSO POSTE GALVANIZADO DE SUSTENTACIÓN Y CIMENTACIÓN, EN BALIZAMIENTO DE CURVAS, COLOCADO EN OBRA.	
		Total ud .....:	2,00
3.2.66	Ud	INSTALACIÓN DE 3 PANELES DIRECCIONALES DE 80x40 cm., SEPARACIÓN ENTRE PANELES DE 15 cm, RADIO DE CURVATURA EN ESQUINAS DE 5 CM, BLANCO(RA2)/AZUL(NR), S/ NORMA EUROPEA, DE NIVEL DE RETRORREFLEXIÓN 2, INCLUSO POSTE GALVANIZADO DE SUSTENTACIÓN Y CIMENTACIÓN, EN BALIZAMIENTO DE CURVAS, COLOCADO EN OBRA.	
		Total ud .....:	2,00

Nº	Ud	Descripción	Medición
3.2.67	Ud	INSTALACIÓN DE PANEL DIRECCIONAL DOBLE SUPERPUESTOS DE 160x40 cm., SEPARACIÓN ENTRE PANELES DE 15 cm, RADIO DE CURVATURA EN ESQUINAS DE 5 CM, BLANCO(RA2)/AZUL(NR), S/ NORMA EUROPEA, DE NIVEL DE RETRORREFLEXIÓN 2, INCLUSO POSTE GALVANIZADO DE SUSTENTACIÓN Y CIMENTACIÓN, EN BALIZAMIENTO DE CURVAS, COLOCADO EN OBRA.	
		Total ud .....:	2,00
3.2.68	Ud	INSTALACIÓN DE PANEL DIRECCIONAL TRIPLE SUPERPUESTOS DE 160x40 cm., SEPARACIÓN ENTRE PANELES DE 15 cm, RADIO DE CURVATURA EN ESQUINAS DE 5 CM, BLANCO(RA2)/AZUL(NR), S/ NORMA EUROPEA, DE NIVEL DE RETRORREFLEXIÓN 2, INCLUSO POSTE GALVANIZADO DE SUSTENTACIÓN Y CIMENTACIÓN, EN BALIZAMIENTO DE CURVAS, COLOCADO EN OBRA.	
		Total ud .....:	2,00
3.2.69	Ud	CAJETIN COMPLEMENTARIO DE TITULARIDAD DE LA CARRETERA DE 40x20 cm., NIVEL DE RETRORREFLEXION 1, LÁMINA RETRORELECTANTE TROQUELADA. INCLUSO TORNILLERIA Y PIEZAS DE SUJECCION, COLOCADO EN OBRA.	
		Total ud .....:	2,00
3.2.70	Ud	SUMINISTRO CAJETIN COMPLEMENTARIO DE TITULARIDAD DE LA CARRETERA DE 40x20 cm., NIVEL DE RETRORREFLEXION 1, LÁMINA RETRORELECTANTE TROQUELADA. INCLUSO TORNILLERIA Y PIEZAS DE SUJECCION.	
		Total ud .....:	1,00
3.2.71	Ud	CAJETIN COMPLEMENTARIO TIPO S-840 DE "STOP 150 m." DE 85x17 cm., NIVEL DE RETRORREFLEXION 2, LÁMINA RETRORELECTANTE TROQUELADA. INCLUSO TORNILLERIA Y PIEZAS DE SUJECCION, COLOCADO EN OBRA.	
		Total ud .....:	2,00
3.2.72	Ud	CAJETIN COMPLEMENTARIO TIPO S-800 DE 60x20 cm., NIVEL DE RETRORREFLEXION 2, LÁMINA RETRORELECTANTE TROQUELADA. INCLUSO TORNILLERIA Y PIEZAS DE SUJECCION, COLOCADO EN OBRA.	
		Total ud .....:	2,00
3.2.73	Ud	CARTEL SEÑALIZACIÓN CARRIL BICI DE 30x35 cm., NIVEL DE RETRORREFLEXION 2, LÁMINA RETRORELECTANTE TROQUELADA. INCLUSO TORNILLERIA Y PIEZAS DE SUJECCION, COLOCADO EN OBRA.	
		Total ud .....:	1,00
3.2.74	Ud	SUMINISTRO CARTEL SEÑALIZACIÓN CARRIL BICI DE 30x35 cm., NIVEL DE RETRORREFLEXION 2, LÁMINA RETRORELECTANTE TROQUELADA. INCLUSO TORNILLERIA Y PIEZAS DE SUJECCION, COLOCADO EN OBRA.	
		Total ud .....:	1,00
3.2.75	M2	PANEL DE CHAPA DE ACERO GALVANIZADO EN CAJETINES Y PLACAS COMPLEMENTARIAS, NIVEL DE RETRORREFLEXION 2, LÁMINA RETRORELECTANTE TROQUELADA. INCLUSO TORNILLERIA Y PIEZAS DE SUJECCION, COLOCADO EN OBRA.	
		Total m2 .....:	1,00
3.2.76	M2	PANEL DE CHAPA DE ACERO GALVANIZADO EN CARTELES FLECHA, DE ORIENTACION O LOCALIZACION, NIVEL DE RETRORREFLEXION 2, LÁMINA RETRORELECTANTE TROQUELADA. INCLUSO TORNILLERIA Y PIEZAS DE SUJECCION, COLOCADO EN OBRA.	
		Total m2 .....:	1,00
3.2.77	M2	PANEL DE LAMAS DE CHAPA DE ACERO GALVANIZADO EN SEÑALES DE ORIENTACION Y LOCALIZACION, NIVEL DE RETRORREFLEXION 2. INCLUSO TORNILLERIA Y PIEZAS DE SUJECCION, COLOCADO EN OBRA.	
		Total m2 .....:	1,00
3.2.78	M2	PANEL DE LAMAS DE CHAPA DE ACERO GALVANIZADO EN SEÑALES DE ORIENTACION Y LOCALIZACION, NIVEL DE RETRORREFLEXION 3 (ZA,ZB O ZC). INCLUSO TORNILLERIA Y PIEZAS DE SUJECCION, COLOCADO EN OBRA.	
		Total m2 .....:	1,00

Nº	Ud	Descripción	Medición
3.2.79	Ud	DESMONTAJE DE PANEL DE LAMAS DE CUALQUIER DIMENSIÓN, INCLUSO ELIMINACIÓN DEL CIMIENTO, ACONDICIONAMIENTO DEL TERRENO, CARGA Y TRANSPORTE A VERTEDERO O ALMACÉN DE DIPUTACIÓN.	
		Total ud .....:	1,00
3.2.80	M2	SUMINSTRO DE PANEL DE CHAPA DE ACERO GALVANIZADO EN CAJETINES Y PLACAS COMPLEMENTARIAS, NIVEL DE RETRORREFLEXION 2, LÁMINA RETRORELECTANTE TROQUELADA. INCLUSO TORNILLERIA Y PIEZAS DE SUJECCION.	
		Total m2 .....:	1,00
3.2.81	M2	SUMINISTRO DE PANEL DE CHAPA DE ACERO GALVANIZADO EN CARTELES FLECHA, DE ORIENTACION O LOCALIZACION, NIVEL DE RETRORREFLEXION 2, LÁMINA RETRORELECTANTE TROQUELADA. INCLUSO TORNILLERIA Y PIEZAS DE SUJECCION.	
		Total m2 .....:	1,00
3.2.82	M2	SUMINISTRO DE PANEL DE LAMAS DE CHAPA DE ACERO GALVANIZADO EN SEÑALES DE ORIENTACION Y LOCALIZACION, NIVEL DE RETRORREFLEXION 2. INCLUSO TORNILLERIA Y PIEZAS DE SUJECCION.	
		Total m2 .....:	1,00
3.2.83	M2	SUMINISTRO DE PANEL DE LAMAS DE CHAPA DE ACERO GALVANIZADO EN SEÑALES DE ORIENTACION Y LOCALIZACION, NIVEL DE RETRORREFLEXION 3 (ZA,ZB O ZC). INCLUSO TORNILLERIA Y PIEZAS DE SUJECCION.	
		Total m2 .....:	1,00
3.2.84	M2	PANEL DE LAMAS DE ALUMINIO EXTRUSIONADO EN SEÑALES DE ORIENTACION Y LOCALIZACION, NIVEL DE RETRORREFLEXION 2. INCLUSO TORNILLERIA Y PIEZAS DE SUJECCION, COLOCADO EN OBRA.	
		Total m2 .....:	1,00
3.2.85	M2	PANEL DE LAMAS DE ALUMINIO EXTRUSIONADO EN SEÑALES DE ORIENTACION Y LOCALIZACION, NIVEL DE RETRORREFLEXION 2. INCLUSO TORNILLERIA Y PIEZAS DE SUJECCION.	
		Total m2 .....:	1,00
3.2.86	M2	PANEL DE LAMAS DE ALUMINIO EXTRUSIONADO EN SEÑALES DE ORIENTACION Y LOCALIZACION, NIVEL DE RETRORREFLEXION 3(ZA, ZB O ZC). INCLUSO TORNILLERIA Y PIEZAS DE SUJECCION, COLOCADO EN OBRA.	
		Total m2 .....:	1,00
3.2.87	M2	LAMINA RETRORREFLECTANTE ADHESIVA NIVEL DE RETRORREFLEXIÓN I ROTULADA, PARA SEÑALES Y CARTELES, COLOCADA EN OBRA. INCLUSO APLICACIÓN DE LA LÁMINA Y PARTE PROPORCIONAL DE DESPUNTES.	
		Total m2 .....:	1,00
3.2.88	M2	LAMINA RETRORREFLECTANTE ADHESIVA NIVEL DE RETRORREFLEXIÓN 2 ROTULADA, PARA SEÑALES Y CARTELES, COLOCADA EN OBRA. INCLUSO APLICACIÓN DE LA LÁMINA Y PARTE PROPORCIONAL DE DESPUNTES.	
		Total m2 .....:	1,00
3.2.89	M2	LAMINA RETRORREFLECTANTE ADHESIVA NIVEL DE RETRORREFLEXIÓN 3 ROTULADA, PARA SEÑALES Y CARTELES, COLOCADA EN OBRA. INCLUSO APLICACIÓN DE LA LÁMINA Y PARTE PROPORCIONAL DE DESPUNTES.	
		Total m2 .....:	1,00
3.2.90	M2	LAMINA PROTECTORA RAYOS uv Y ANTIGRAFITI PARA SEÑALES Y CARTELES, COLOCADA EN FÁBRICA. INCLUSO APLICACIÓN DE LA LÁMINA Y PARTE PROPORCIONAL DE DESPUNTES.	
		Total m2 .....:	1,00
3.2.91	M2	LAMINA RETROREFLECTANTE AMARILLA FLUOR EGP NIVEL III, PARA SEÑALES Y CARTELES, COLOCADA EN FÁBRICA. INCLUSO APLICACIÓN DE LA LÁMINA Y PARTE PROPORCIONAL DE DESPUNTES.	
		Total m2 .....:	1,00

Nº	Ud	Descripción	Medición
3.2.92	Ud	CARTEL IDENTIFICATIVO DE LA CARRETERA DE 1,70x0,95 m. DE CHAPA DE ACERO DE 1,800 mm DE ESPESOR (NO REFLECTANTE), ANCLADO AL SUELO CON POSTES DE ACERO GALVANIZADO RECTANGULAR DE 80x40x2 mm DE 3,00 m. DE ALTURA Y TORNILLERÍA GALVANIZADA (MODELO DIPUTACION) CON TEXTOS Y DIBUJOS REALIZADOS EN VINILO AUTOADHESIVO DE 1ª CALIDAD, COLOCADO EN OBRA INCLUSO EXCAVACION Y CIMIENTO.	
		Total ud .....:	1,00
3.2.93	Ud	CARTEL IDENTIFICATIVO DE LA CARRETERA DE 1,70x0,95 m. DE CHAPA DE ACERO DE 1,800 mm DE ESPESOR (NO REFLECTANTE), (MODELO DIPUTACION) CON TEXTOS Y DIBUJOS REALIZADOS EN VINILO AUTOADHESIVO DE 1ª CALIDAD, INCLUSO TORNILLERÍA Y ELEMENTOS DE FIJACIÓN GALVANIZADOS. A PIE DE OBRA O EN ALMACEN DE LA DIPUTACIÓN.	
		Total ud .....:	1,00
3.2.94	Ud	MÁSTIL ALTA RIGIDEZ ALUMINIO RANURADO PARA SEÑALIZACIÓN INFORMATIVA AIMPE, D=76x4 mm Y ALTURA 3.45 m. A PIE DE OBRA O EN ALMACEN DE LA DIPUTACIÓN.	
		Total ud .....:	1,00
3.2.95	Ud	MÁSTIL ALTA RIGIDEZ ALUMINIO RANURADO PARA SEÑALIZACIÓN INFORMATIVA AIMPE, D=76x4 mm Y ALTURA 3.45 m. A PIE DE OBRA O EN ALMACEN DE LA DIPUTACIÓN.	
		Total ud .....:	1,00
3.2.96	M2	MÓDULO INFORMATIVO TIPO AIMPE, CHAPA GALVANIVADA. DORSO ABIERTO Y REFLEX. NIVEL II, INCLUSO ABRAZADERAS EXTRUSIONADAS. A PIE DE OBRA O EN ALMACEN DE LA DIPUTACIÓN.	
		Total m2 .....:	0,45
3.2.97	M2	MÓDULO INFORMATIVO TIPO AIMPE, TIPO CAJÓN, ABIERTO, ALUMINIO Y REFLEX. NIVEL II, INCLUSO ABRAZADERAS EXTRUSIONADAS. A PIE DE OBRA O EN ALMACEN DE LA DIPUTACIÓN.	
		Total m2 .....:	0,45
3.2.98	Ud	TRIPODE PARA SEÑAL DE DISCO DE 90 Y TRIANGULO DE 135 cm, EN ACERO GALVANIZADO. INCLUSO TORNILLERIA Y PIEZAS DE SUJECCION, DISPUESTA EN OBRA O EN ALMACEN DE LA DIPUTACION.	
		Total ud .....:	1,00
3.2.99	Ud	TRIPODE PARA SEÑAL DE DISCO DE 60 Y TRIANGULO DE 90 cm, EN ACERO GALVANIZADO. INCLUSO TORNILLERIA Y PIEZAS DE SUJECCION, DISPUESTA EN OBRA O EN ALMACEN DE LA DIPUTACION.	
		Total ud .....:	1,00
3.2.100	Ud	SEÑAL TRIANGULAR DE OBRA DE 90 cm. DE LADO, NIVEL DE RETRORREFLEXION 2, TROQUELADA. INCLUSO TORNILLERIA Y PIEZAS DE SUJECCION. DISPUESTA A PIE DE OBRA O EN ALMACEN DE LA DIPUTACION.	
		Total ud .....:	2,00
3.2.101	Ud	SEÑAL TRIANGULAR DE OBRA DE 135 cm. DE LADO, NIVEL DE RETRORREFLEXION 2, TROQUELADA. INCLUSO TORNILLERIA Y PIEZAS DE SUJECCION. DISPUESTA A PIE DE OBRA O EN ALMACEN DE LA DIPUTACION.	
		Total ud .....:	2,00
3.2.102	Ud	SEÑAL CIRCULAR DE 60 cm. DE DIAMETRO, NIVEL DE RETRORREFLEXION 2, TROQUELADA. INCLUSO TORNILLERIA Y PIEZAS DE SUJECCION. DISPUESTA A PIE DE OBRA O EN ALMACEN DE LA DIPUTACION.	
		Total ud .....:	2,00
3.2.103	Ud	SEÑAL CIRCULAR DE 90 cm. DE DIAMETRO, NIVEL DE RETRORREFLEXION 2, TROQUELADA. INCLUSO TORNILLERIA Y PIEZAS DE SUJECCION. DISPUESTA A PIE DE OBRA O EN ALMACEN DE LA DIPUTACION.	
		Total ud .....:	2,00

4.2 CUADRO DE PRECIOS Nº 1

PRECIOS APLICABLES A LA VALORACION DE UNIDADES DE OBRA COMPLETAMENTE TERMINADAS

ADVERTENCIA: Los precios designados en letra en este cuadro, con la rebaja que resulte en la subasta, son los que sirven de base al contrato, y conforme con lo prescrito en el artículo 43 de las condiciones generales, el contratista no podrá reclamar que se introduzca modificación alguna en ellos bajo ningún pretexto de error ú omisión.

Cuadro de precios nº 1

Nº	Designación	Importe	
		En cifra (Euros)	En letra (Euros)
1	m3 EXCAVACION MANUAL LOCALIZADA EN ZANJA, POZO O CIMIENTOS, EN TODO TIPO DE TERRENO, SIN CLASIFICAR, INCLUSO LIMPIEZA Y NIVELACION DE FONDO, PERFILADO DE TALUDES, CARGA Y TRANSPORTE A ACOPIO O VERTEDERO Y ACONDICIONAMIENTO MEDIOAMBIENTAL DEL MISMO	29,09	VEINTINUEVE EUROS CON NUEVE CÉNTIMOS
2	m3 EXCAVACION MECANICA LOCALIZADA EN ZANJA, POZO O CIMIENTOS, EN TODO TIPO DE TERRENO, SIN CLASIFICAR, INCLUSO LIMPIEZA Y NIVELACION DE FONDO, PERFILADO DE TALUDES, CARGA Y TRANSPORTE A ACOPIO O VERTEDERO Y ACONDICIONAMIENTO MEDIOAMBIENTAL DEL MISMO.	9,53	NUEVE EUROS CON CINCUENTA Y TRES CÉNTIMOS
3	m3 HORMIGON EN MASA HM-20 N/mm2. CONSISTENCIA PLÁSTICA, Tmáx.40 mm., PARA AMBIENTE NORMAL, ELABORADO EN CENTRAL PARA CIMENTACIÓN DE SEÑALES Y CARTELES, VERTIDO DESDE CAMIÓN, VIBRADO Y COLOCADO. SEGÚN NORMAS NTE-CSZ y EHE.	92,19	NOVENTA Y DOS EUROS CON DIECINUEVE CÉNTIMOS
4	Kg ACERO CORRUGADO B 500 S, PREFORMADO EN TALLER Y COLOCADO EN OBRA. SEGÚN EHE. INCLUSO CORTE, FERRALLADO, COLOCACION Y PARTES PROPORCIONALES DE PERDIDAS POR DESPUNTES O SOLAPES, ATADO DE ALAMBRE RECOCIDO Y SEPARADORES.	1,14	UN EURO CON CATORCE CÉNTIMOS
5	Kg ACERO LAMINADO A-42b, EN PERFILES LAMINADOS, INCLUSO PARTE PROPORCIONAL DE DESPUNTES Y SOLDADURAS, SEGÚN NTE-EAS/EAV Y NBE/EA-95. COLOCADO EN OBRA.	1,54	UN EURO CON CINCUENTA Y CUATRO CÉNTIMOS
6	Kg ACERO A/42b, PARA ELEMENTOS DE ANCLAJE. INCLUYENDO LA PLACA DE ANCLAJE, 4 PERNOS D=20 Y ELEMENTOS ACCESORIOS PARA SU COLOCACION, DESPUNTES Y SOLDADURAS. TRABAJADO EN TALLER Y COLOCADO EN OBRA.	3,15	TRES EUROS CON QUINCE CÉNTIMOS
7	Ud DESMONTAJE DE SEÑAL, INCLUSO ELIMINACION DEL CIMIENTO, ACONDICIONAMIENTO DEL TERRENO, CARGA Y TRANSPORTE A VERTEDERO O A ALMACEN DE LA DIPUTACION.	8,05	OCHO EUROS CON CINCO CÉNTIMOS
8	ud ZAPATA DE 50x50x50 PARA CIMENTACION DE SEÑALES TIPO I, REALIZADA CON HORMIGON EN MASA HM-20. INCLUSO MOVIMIENTO DE TIERRAS	30,86	TREINTA EUROS CON OCHENTA Y SEIS CÉNTIMOS
9	ud ZAPATA DE 50x50x60 PARA CIMENTACION DE SEÑALES TIPO II, REALIZADA CON HORMIGON EN MASA HM-20. INCLUSO MOVIMIENTO DE TIERRAS	35,01	TREINTA Y CINCO EUROS CON UN CÉNTIMO
10	ud ZAPATA DE 70x70x70 PARA CIMENTACION DE SEÑALES TIPO III, REALIZADA CON HORMIGON EN MASA HM-20. INCLUSO MOVIMIENTO DE TIERRAS	53,65	CINCUENTA Y TRES EUROS CON SESENTA Y CINCO CÉNTIMOS
11	m POSTE METALICO GALVANIZADO DE SUSTENTACION DE 80x40x2 mm. DISPUESTO A PIE DE OBRA O EN ALMACEN DE LA DIPUTACION.	5,87	CINCO EUROS CON OCHENTA Y SIETE CÉNTIMOS
12	m POSTE METALICO GALVANIZADO DE SUSTENTACION DE 80x40x2 mm. COLOCADO EN OBRA	13,19	TRECE EUROS CON DIECINUEVE CÉNTIMOS
13	m POSTE METALICO GALVANIZADO DE SUSTENTACION DE 100x50x3 mm. DISPUESTO A PIE DE OBRA O EN ALMACEN DE LA DIPUTACION.	11,73	ONCE EUROS CON SETENTA Y TRES CÉNTIMOS

Cuadro de precios nº 1			
Nº	Designación	Importe	
		En cifra (Euros)	En letra (Euros)
14	m POSTE METALICO GALVANIZADO DE SUSTENTACION DE 100x50x3 mm. COLOCADO EN OBRA	19,18	DIECINUEVE EUROS CON DIECIOCHO CÉNTIMOS
15	m POSTE METALICO GALVANIZADO DE SUSTENTACION DE 100x60x4 mm. DISPUESTO A PIE DE OBRA O EN ALMACEN DE LA DIPUTACION.	17,75	DIECISIETE EUROS CON SETENTA Y CINCO CÉNTIMOS
16	m POSTE METALICO GALVANIZADO DE SUSTENTACION DE 100x60x4 mm. COLOCADO EN OBRA	23,87	VEINTITRES EUROS CON OCHENTA Y SIETE CÉNTIMOS
17	m POSTE METALICO CIRCULAR GALVANIZADO DE SUSTENTACION DE 60 mm DE DIÁMETRO Y ESPESOR 4 mm COLOCADO EN OBRA	25,55	VEINTICINCO EUROS CON CINCUENTA Y CINCO CÉNTIMOS
18	m PERFIL IPN DE 100 mm DE ALTURA PARA POSTE METALICO DE SUSTENTACIÓN, GALVANIZADO. COLOCADO EN OBRA	24,07	VEINTICUATRO EUROS CON SIETE CÉNTIMOS
19	m PERFIL IPN DE 120 mm DE ALTURA PARA POSTE METALICO DE SUSTENTACIÓN, GALVANIZADO. COLOCADO EN OBRA	27,97	VEINTISIETE EUROS CON NOVENTA Y SIETE CÉNTIMOS
20	m PERFIL IPN DE 140 mm DE ALTURA PARA POSTE METALICO DE SUSTENTACIÓN, GALVANIZADO. COLOCADO EN OBRA	34,87	TREINTA Y CUATRO EUROS CON OCHENTA Y SIETE CÉNTIMOS
21	m PERFIL IPN DE 100 mm DE ALTURA PARA POSTE METALICO DE SUSTENTACIÓN, GALVANIZADO. DISPUESTO A PIE DE OBRA O EN ALMACEN DE LA DIPUTACION	17,60	DIECISIETE EUROS CON SESENTA CÉNTIMOS
22	m PERFIL IPN DE 120 mm DE ALTURA PARA POSTE METALICO DE SUSTENTACIÓN, GALVANIZADO. DISPUESTO A PIE DE OBRA O EN ALMACEN DE LA DIPUTACION	20,76	VEINTE EUROS CON SETENTA Y SEIS CÉNTIMOS
23	m PERFIL IPN DE 140 mm DE ALTURA PARA POSTE METALICO DE SUSTENTACIÓN, GALVANIZADO. DISPUESTO A PIE DE OBRA O EN ALMACEN DE LA DIPUTACION	26,95	VEINTISEIS EUROS CON NOVENTA Y CINCO CÉNTIMOS
24	ud JUEGO DE MENSULAS PARA SEÑAL EN ACERO GALVANIZADO. INCLUSO TORNILLERIA Y PIEZAS DE SUJECCION, COLOCADA.	23,45	VEINTITRES EUROS CON CUARENTA Y CINCO CÉNTIMOS
25	ud ELEMENTO UNIÓN (FLEJE O ABRAZADERA)DE ACERO INOXIDABLE, ANCHO MÍNIMO 17 MM, PARA INSTALACIÓN SEÑALES DE TRÁFICO EN LUMINARIAS, SEMÁFOROS O SIMILAR. COLOCADA.	7,55	SIETE EUROS CON CINCUENTA Y CINCO CÉNTIMOS
26	ud SEÑAL TRIANGULAR DE 90 cm. DE LADO, NIVEL DE RETRORREFLEXION 2, LÁMINA RETROREFLECTANTE TROQUELADA. INCLUSO TORNILLERIA Y PIEZAS DE SUJECCION. DISPUESTA A PIE DE OBRA O EN ALMACEN DE LA DIPUTACION.	53,39	CINCUENTA Y TRES EUROS CON TREINTA Y NUEVE CÉNTIMOS
27	ud SEÑAL TRIANGULAR DE 90 cm. DE LADO, NIVEL DE RETRORREFLEXION 2, LÁMINA RETRORELECTANTE TROQUELADA. INCLUSO TORNILLERIA Y PIEZAS DE SUJECCION, COLOCADA EN OBRA.	68,09	SESENTA Y OCHO EUROS CON NUEVE CÉNTIMOS

Cuadro de precios nº 1			
Nº	Designación	Importe	
		En cifra (Euros)	En letra (Euros)
28	ud SEÑAL TRIANGULAR DE 135 cm. DE LADO, NIVEL DE RETRORREFLEXION 2, LÁMINA RETRORELECTANTE TROQUELADA. INCLUSO TORNILLERIA Y PIEZAS DE SUJECCION. DISPUESTA A PIE DE OBRA O EN ALMACEN DE LA DIPUTACION.	145,72	CIENTO CUARENTA Y CINCO EUROS CON SETENTA Y DOS CÉNTIMOS
29	ud SEÑAL TRIANGULAR DE 135 cm. DE LADO, NIVEL DE RETRORREFLEXION 2, LÁMINA RETRORELECTANTE TROQUELADA. INCLUSO TORNILLERIA Y PIEZAS DE SUJECCION, COLOCADA EN OBRA.	166,29	CIENTO SESENTA Y SEIS EUROS CON VEINTINUEVE CÉNTIMOS
30	ud SEÑAL CIRCULAR DE 60 cm. DE DIAMETRO, NIVEL DE RETRORREFLEXION 2, LÁMINA RETRORELECTANTE TROQUELADA. INCLUSO TORNILLERIA Y PIEZAS DE SUJECCION. DISPUESTA A PIE DE OBRA O EN ALMACEN DE LA DIPUTACION.	50,30	CINCUENTA EUROS CON TREINTA CÉNTIMOS
31	ud SEÑAL CIRCULAR DE 60 cm. DE DIAMETRO, NIVEL DE RETRORREFLEXION 2, LÁMINA RETRORELECTANTE TROQUELADA. INCLUSO TORNILLERIA Y PIEZAS DE SUJECCION, COLOCADA EN OBRA.	64,99	SESENTA Y CUATRO EUROS CON NOVENTA Y NUEVE CÉNTIMOS
32	ud SEÑAL CIRCULAR DE 90 cm. DE DIAMETRO, NIVEL DE RETRORREFLEXION 2, LÁMINA RETRORELECTANTE TROQUELADA. INCLUSO TORNILLERIA Y PIEZAS DE SUJECCION. DISPUESTA A PIE DE OBRA O EN ALMACEN DE LA DIPUTACION.	100,43	CIEN EUROS CON CUARENTA Y TRES CÉNTIMOS
33	ud SEÑAL CIRCULAR DE 90 cm. DE DIAMETRO, NIVEL DE RETRORREFLEXION 2, LÁMINA RETRORELECTANTE TROQUELADA. INCLUSO TORNILLERIA Y PIEZAS DE SUJECCION, COLOCADA EN OBRA.	121,00	CIENTO VEINTIUN EUROS
34	ud SEÑAL OCTOGONAL DE 60 cm. DE APOTEMA, NIVEL DE RETRORREFLEXION 2, LÁMINA RETRORELECTANTE TROQUELADA. INCLUSO TORNILLERIA Y PIEZAS DE SUJECCION. DISPUESTA A PIE DE OBRA O EN ALMACEN DE LA DIPUTACION.	53,58	CINCUENTA Y TRES EUROS CON CINCUENTA Y OCHO CÉNTIMOS
35	ud SEÑAL OCTOGONAL DE 60 cm. DE APOTEMA, NIVEL DE RETRORREFLEXION 2, LÁMINA RETRORELECTANTE TROQUELADA. INCLUSO TORNILLERIA Y PIEZAS DE SUJECCION, COLOCADA EN OBRA.	68,28	SESENTA Y OCHO EUROS CON VEINTIOCHO CÉNTIMOS
36	ud SEÑAL OCTOGONAL DE 90 cm. DE APOTEMA, NIVEL DE RETRORREFLEXION 2, LÁMINA RETRORELECTANTE TROQUELADA. INCLUSO TORNILLERIA Y PIEZAS DE SUJECCION. DISPUESTA A PIE DE OBRA O EN ALMACEN DE LA DIPUTACION.	103,99	CIENTO TRES EUROS CON NOVENTA Y NUEVE CÉNTIMOS
37	ud SEÑAL OCTOGONAL DE 90 cm. DE APOTEMA, NIVEL DE RETRORREFLEXION 2, LÁMINA RETRORELECTANTE TROQUELADA. INCLUSO TORNILLERIA Y PIEZAS DE SUJECCION, COLOCADA EN OBRA.	124,55	CIENTO VEINTICUATRO EUROS CON CINCUENTA Y CINCO CÉNTIMOS
38	ud SEÑAL CUADRADA DE 60x60 cm. DE LADO, NIVEL DE RETRORREFLEXION 2, LÁMINA RETRORELECTANTE TROQUELADA. INCLUSO TORNILLERIA Y PIEZAS DE SUJECCION. DISPUESTA A PIE DE OBRA O EN ALMACEN DE LA DIPUTACION.	53,33	CINCUENTA Y TRES EUROS CON TREINTA Y TRES CÉNTIMOS

Cuadro de precios nº 1			
Nº	Designación	Importe	
		En cifra (Euros)	En letra (Euros)
39	ud SEÑAL CUADRADA DE 60x60 cm. DE LADO, NIVEL DE RETRORREFLEXION 2, LÁMINA RETRORELECTANTE TROQUELADA. INCLUSO TORNILLERIA Y PIEZAS DE SUJECCION, COLOCADA EN OBRA.	68,02	SESENTA Y OCHO EUROS CON DOS CÉNTIMOS
40	ud SEÑAL CUADRADA DE 90x90 cm. DE LADO, NIVEL DE RETRORREFLEXION 2, LÁMINA RETRORELECTANTE TROQUELADA. INCLUSO TORNILLERIA Y PIEZAS DE SUJECCION. DISPUESTA A PIE DE OBRA O EN ALMACEN DE LA DIPUTACION.	131,74	CIENTO TREINTA Y UN EUROS CON SETENTA Y CUATRO CÉNTIMOS
41	ud SEÑAL CUADRADA DE 90x90 cm. DE LADO, NIVEL DE RETRORREFLEXION 2, LÁMINA RETRORELECTANTE TROQUELADA. INCLUSO TORNILLERIA Y PIEZAS DE SUJECCION, COLOCADA EN OBRA.	152,32	CIENTO CINCUENTA Y DOS EUROS CON TREINTA Y DOS CÉNTIMOS
42	ud SEÑAL RECTANGULAR DE 60x90 cm. DE LADO, NIVEL DE RETRORREFLEXION 2, LÁMINA RETRORELECTANTE TROQUELADA. INCLUSO TORNILLERIA Y PIEZAS DE SUJECCION. DISPUESTA A PIE DE OBRA O EN ALMACEN DE LA DIPUTACION.	106,22	CIENTO SEIS EUROS CON VEINTIDOS CÉNTIMOS
43	ud SEÑAL RECTANGULAR DE 60x90 cm. DE LADO, NIVEL DE RETRORREFLEXION 2, LÁMINA RETRORELECTANTE TROQUELADA. INCLUSO TORNILLERIA Y PIEZAS DE SUJECCION, COLOCADA EN OBRA.	123,85	CIENTO VEINTITRES EUROS CON OCHENTA Y CINCO CÉNTIMOS
44	ud SEÑAL RECTANGULAR DE 90x135 cm. DE LADO, NIVEL DE RETRORREFLEXION 2, LÁMINA RETRORELECTANTE TROQUELADA. INCLUSO TORNILLERIA Y PIEZAS DE SUJECCION. DISPUESTA A PIE DE OBRA O EN ALMACEN DE LA DIPUTACION.	177,99	CIENTO SETENTA Y SIETE EUROS CON NOVENTA Y NUEVE CÉNTIMOS
45	ud SEÑAL RECTANGULAR DE 90x135 cm. DE LADO, NIVEL DE RETRORREFLEXION 2, LÁMINA RETRORELECTANTE TROQUELADA. INCLUSO TORNILLERIA Y PIEZAS DE SUJECCION, COLOCADA EN OBRA.	201,49	DOSCIENTOS UN EUROS CON CUARENTA Y NUEVE CÉNTIMOS
46	ud ESPEJO ACRILICO CIRCULAR DE 60 cm. DE DIAMETRO. INCLUSO TORNILLERIA Y PIEZAS DE SUJECCION. DISPUESTA A PIE DE OBRA O EN ALMACEN DE LA DIPUTACION.	102,56	CIENTO DOS EUROS CON CINCUENTA Y SEIS CÉNTIMOS
47	ud ESPEJO ACRILICO CIRCULAR DE 60 cm. DE DIAMETRO. INCLUSO TORNILLERIA Y PIEZAS DE SUJECCION, COLOCADO EN OBRA	117,26	CIENTO DIECISIETE EUROS CON VEINTISEIS CÉNTIMOS
48	ud ESPEJO ACRILICO CIRCULAR DE 90 cm. DE DIAMETRO. INCLUSO TORNILLERIA Y PIEZAS DE SUJECCION. DISPUESTA A PIE DE OBRA O EN ALMACEN DE LA DIPUTACION.	151,41	CIENTO CINCUENTA Y UN EUROS CON CUARENTA Y UN CÉNTIMOS
49	ud ESPEJO ACRILICO CIRCULAR DE 90 cm. DE DIAMETRO. INCLUSO TORNILLERIA Y PIEZAS DE SUJECCION, COLOCADO EN OBRA.	171,98	CIENTO SETENTA Y UN EUROS CON NOVENTA Y OCHO CÉNTIMOS

Cuadro de precios nº 1			
Nº	Designación	Importe	
		En cifra (Euros)	En letra (Euros)
50	ud ESPEJO ACERO INOXIDABLE DE 100X80 cm, ANTIHIELO, RESISTENTE A LOS RAYOS UV, DISTANCIA MÁXIMA DE OBSERVACIÓN 30 m, CURBATURA A 90º QUE PERMITE CONTROLAR EN 2 DIRECCIONES, INCLUSO TORNILLERIA Y PIEZAS DE SUJECCION A POSTE. DISPUESTA A PIE DE OBRA O EN ALMACEN DE LA DIPUTACION.	573,26	QUINIENTOS SETENTA Y TRES EUROS CON VEINTISEIS CÉNTIMOS
51	ud ESPEJO ACERO INOXIDABLE DE 60X80 cm, ANTIHIELO, RESISTENTE A LOS RAYOS UV, DISTANCIA MÁXIMA DE OBSERVACIÓN 30 m, CURBATURA A 90º QUE PERMITE CONTROLAR EN 2 DIRECCIONES, INCLUSO TORNILLERIA Y PIEZAS DE SUJECCION A POSTE, COLOCADO EN OBRA.	593,83	QUINIENTOS NOVENTA Y TRES EUROS CON OCHENTA Y TRES CÉNTIMOS
52	ud HITO KILOMETRICO COMPUESTO POR PLACA LÁMINA RETRORELECTANTE TROQUELADA DE 60x40 cm DE LADO, NIVEL DE RETROREFLEXION 2. INCLUSO TORNILLERIA Y PIEZAS DE SUJECCION. DISPUESTA A PIE DE OBRA O EN ALMACEN DE LA DIPUTACION.	32,18	TREINTA Y DOS EUROS CON DIECIOCHO CÉNTIMOS
53	ud HITO KILOMETRICO COMPUESTO POR PLACA LÁMINA RETRORELECTANTE TROQUELADA DE 60x40 cm DE LADO, NIVEL DE RETROREFLEXION 2. INCLUSO CIMENTACION, POSTE DE SUSTENTACION, TORNILLERIA Y PIEZAS DE SUJECCION, COLOCADO EN OBRA.	62,75	SESENTA Y DOS EUROS CON SETENTA Y CINCO CÉNTIMOS
54	ud HITO KILOMETRICO DOBLE COMPUESTO POR DOS PLACAS LÁMINA RETRORELECTANTE TROQUELADA DE 60x40 cm DE LADO, NIVEL DE RETROREFLEXION 2. INCLUSO CIMENTACION, POSTE DE SUSTENTACION, TORNILLERIA Y PIEZAS DE SUJECCION, COLOCADO EN OBRA.	98,75	NOVENTA Y OCHO EUROS CON SETENTA Y CINCO CÉNTIMOS
55	ud HITO MIRIAMETRICO COMPUESTO POR PLACA LÁMINA RETRORELECTANTE TROQUELADA DE 180x37 cm DE LADO, NIVEL DE RETROREFLEXION 2. INCLUSO TORNILLERIA Y PIEZAS DE SUJECCION. DISPUESTA A PIE DE OBRA O EN ALMACEN DE LA DIPUTACION	364,14	TRESCIENTOS SESENTA Y CUATRO EUROS CON CATORCE CÉNTIMOS
56	ud HITO MIRIAMETRICO COMPUESTO POR PLACA LÁMINA RETRORELECTANTE TROQUELADA DE 180x37 cm DE LADO, NIVEL DE RETROREFLEXION 2. INCLUSO TORNILLERIA Y PIEZAS DE SUJECCION COLOCADO.	771,63	SETECIENTOS SETENTA Y UN EUROS CON SESENTA Y TRES CÉNTIMOS
57	ud PANEL DIRECCIONAL DE 40x40 cm, RADIO DE CURVATURA EN ESQUINAS DE 5 CM, BLANCO(RA2)/AZUL(NR), S/ NORMA EUROPEA, DE NIVEL DE RETRORREFLEXIÓN 2. INCLUSO TORNILLERIA Y PIEZAS DE SUJECCION. DISPUESTA A PIE DE OBRA O EN ALMACEN DE LA DIPUTACION.	24,97	VEINTICUATRO EUROS CON NOVENTA Y SIETE CÉNTIMOS
58	ud PANEL DIRECCIONAL DE 80x40 cm., RADIO DE CURVATURA EN ESQUINAS DE 5 CM, BLANCO(RA2)/AZUL(NR), S/ NORMA EUROPEA, DE NIVEL DE RETRORREFLEXIÓN 2. INCLUSO TORNILLERIA Y PIEZAS DE SUJECCION. DISPUESTA A PIE DE OBRA O EN ALMACEN DE LA DIPUTACION.	44,74	CUARENTA Y CUATRO EUROS CON SETENTA Y CUATRO CÉNTIMOS

Cuadro de precios nº 1			
Nº	Designación	Importe	
		En cifra (Euros)	En letra (Euros)
59	ud PANEL DIRECCIONAL DE 40x40 cm., RADIO DE CURVATURA EN ESQUINAS DE 5 CM, BLANCO(RA2)/AZUL(NR), S/ NORMA EUROPEA, DE NIVEL DE RETRORREFLEXIÓN 2, INCLUSO POSTE GALVANIZADO DE SUSTENTACIÓN Y CIMENTACIÓN, EN BALIZAMIENTO DE CURVAS, COLOCADO EN OBRA.	61,10	SESENTA Y UN EUROS CON DIEZ CÉNTIMOS
60	ud PANEL DIRECCIONAL DE 80x40 cm., RADIO DE CURVATURA EN ESQUINAS DE 5 CM, BLANCO(RA2)/AZUL(NR), S/ NORMA EUROPEA, DE NIVEL DE RETRORREFLEXIÓN 2, INCLUSO POSTE GALVANIZADO DE SUSTENTACIÓN Y CIMENTACIÓN, EN BALIZAMIENTO DE CURVAS, COLOCADO EN OBRA.	80,87	OCHENTA EUROS CON OCHENTA Y SIETE CÉNTIMOS
61	ud PANEL DIRECCIONAL DE 160x40 cm., RADIO DE CURVATURA EN ESQUINAS DE 5 CM, BLANCO(RA2)/AZUL(NR), S/ NORMA EUROPEA, DE NIVEL DE RETRORREFLEXIÓN 2. INCLUSO TORNILLERIA Y PIEZAS DE SUJECCION. DISPUESTA A PIE DE OBRA O EN ALMACEN DE LA DIPUTACION.	75,95	SETENTA Y CINCO EUROS CON NOVENTA Y CINCO CÉNTIMOS
62	ud PANEL DIRECCIONAL DE 160x40 cm., RADIO DE CURVATURA EN ESQUINAS DE 5 CM, BLANCO(RA2)/AZUL(NR), S/ NORMA EUROPEA, DE NIVEL DE RETRORREFLEXIÓN 2, INCLUSO POSTE GALVANIZADO DE SUSTENTACIÓN Y CIMENTACIÓN, EN BALIZAMIENTO DE CURVAS, COLOCADO EN OBRA.	148,21	CIENTO CUARENTA Y OCHO EUROS CON VEINTIUN CÉNTIMOS
63	ud INSTALACIÓN DE 2 PANELES DIRECCIONALES DE 40x40 cm., SEPARACIÓN ENTRE PANELES DE 15 cm, RADIO DE CURVATURA EN ESQUINAS DE 5 CM, BLANCO(RA2)/AZUL(NR), S/ NORMA EUROPEA, DE NIVEL DE RETRORREFLEXIÓN 2, INCLUSO POSTE GALVANIZADO DE SUSTENTACIÓN Y CIMENTACIÓN, EN BALIZAMIENTO DE CURVAS, COLOCADO EN OBRA.	96,52	NOVENTA Y SEIS EUROS CON CINCUENTA Y DOS CÉNTIMOS
64	ud INSTALACIÓN DE 3 PANELES DIRECCIONALES DE 40x40 cm., SEPARACIÓN ENTRE PANELES DE 15 cm, RADIO DE CURVATURA EN ESQUINAS DE 5 CM, BLANCO(RA2)/AZUL(NR), S/ NORMA EUROPEA, DE NIVEL DE RETRORREFLEXIÓN 2, INCLUSO POSTE GALVANIZADO DE SUSTENTACIÓN Y CIMENTACIÓN, EN BALIZAMIENTO DE CURVAS, COLOCADO EN OBRA.	139,94	CIENTO TREINTA Y NUEVE EUROS CON NOVENTA Y CUATRO CÉNTIMOS
65	ud INSTALACIÓN DE 2 PANELES DIRECCIONALES DE 80x40 cm., SEPARACIÓN ENTRE PANELES DE 15 cm, RADIO DE CURVATURA EN ESQUINAS DE 5 CM, BLANCO(RA2)/AZUL(NR), S/ NORMA EUROPEA, DE NIVEL DE RETRORREFLEXIÓN 2, INCLUSO POSTE GALVANIZADO DE SUSTENTACIÓN Y CIMENTACIÓN, EN BALIZAMIENTO DE CURVAS, COLOCADO EN OBRA.	142,52	CIENTO CUARENTA Y DOS EUROS CON CINCUENTA Y DOS CÉNTIMOS
66	ud INSTALACIÓN DE 3 PANELES DIRECCIONALES DE 80x40 cm., SEPARACIÓN ENTRE PANELES DE 15 cm, RADIO DE CURVATURA EN ESQUINAS DE 5 CM, BLANCO(RA2)/AZUL(NR), S/ NORMA EUROPEA, DE NIVEL DE RETRORREFLEXIÓN 2, INCLUSO POSTE GALVANIZADO DE SUSTENTACIÓN Y CIMENTACIÓN, EN BALIZAMIENTO DE CURVAS, COLOCADO EN OBRA.	195,53	CIENTO NOVENTA Y CINCO EUROS CON CINCUENTA Y TRES CÉNTIMOS

Cuadro de precios nº 1			
Nº	Designación	Importe	
		En cifra (Euros)	En letra (Euros)
67	ud INSTALACIÓN DE PANEL DIRECCIONAL DOBLE SUPERPUESTOS DE 160x40 cm., SEPARACIÓN ENTRE PANELES DE 15 cm, RADIO DE CURVATURA EN ESQUINAS DE 5 CM, BLANCO(RA2)/AZUL(NR), S/ NORMA EUROPEA, DE NIVEL DE RETRORREFLEXIÓN 2, INCLUSO POSTE GALVANIZADO DE SUSTENTACIÓN Y CIMENTACIÓN, EN BALIZAMIENTO DE CURVAS, COLOCADO EN OBRA.	249,79	DOSCIENTOS CUARENTA Y NUEVE EUROS CON SETENTA Y NUEVE CÉNTIMOS
68	ud INSTALACIÓN DE PANEL DIRECCIONAL TRIPLE SUPERPUESTOS DE 160x40 cm., SEPARACIÓN ENTRE PANELES DE 15 cm, RADIO DE CURVATURA EN ESQUINAS DE 5 CM, BLANCO(RA2)/AZUL(NR), S/ NORMA EUROPEA, DE NIVEL DE RETRORREFLEXIÓN 2, INCLUSO POSTE GALVANIZADO DE SUSTENTACIÓN Y CIMENTACIÓN, EN BALIZAMIENTO DE CURVAS, COLOCADO EN OBRA.	448,99	CUATROCIENTOS CUARENTA Y OCHO EUROS CON NOVENTA Y NUEVE CÉNTIMOS
69	ud CAJETIN COMPLEMENTARIO DE TITULARIDAD DE LA CARRETERA DE 40x20 cm., NIVEL DE RETRORREFLEXION 1, LÁMINA RETRORELECTANTE TROQUELADA. INCLUSO TORNILLERIA Y PIEZAS DE SUJECCION, COLOCADO EN OBRA.	35,89	TREINTA Y CINCO EUROS CON OCHENTA Y NUEVE CÉNTIMOS
70	ud SUMINISTRO CAJETIN COMPLEMENTARIO DE TITULARIDAD DE LA CARRETERA DE 40x20 cm., NIVEL DE RETRORREFLEXION 1, LÁMINA RETRORELECTANTE TROQUELADA. INCLUSO TORNILLERIA Y PIEZAS DE SUJECCION.	30,07	TREINTA EUROS CON SIETE CÉNTIMOS
71	ud CAJETIN COMPLEMENTARIO TIPO S-840 DE "STOP 150 m." DE 85x17 cm., NIVEL DE RETRORREFLEXION 2, LÁMINA RETRORELECTANTE TROQUELADA. INCLUSO TORNILLERIA Y PIEZAS DE SUJECCION, COLOCADO EN OBRA.	47,41	CUARENTA Y SIETE EUROS CON CUARENTA Y UN CÉNTIMOS
72	ud CAJETIN COMPLEMENTARIO TIPO S-800 DE 60x20 cm., NIVEL DE RETRORREFLEXION 2, LÁMINA RETRORELECTANTE TROQUELADA. INCLUSO TORNILLERIA Y PIEZAS DE SUJECCION, COLOCADO EN OBRA.	44,15	CUARENTA Y CUATRO EUROS CON QUINCE CÉNTIMOS
73	ud CARTEL SEÑALIZACIÓN CARRIL BICI DE 30x35 cm., NIVEL DE RETRORREFLEXION 2, LÁMINA RETRORELECTANTE TROQUELADA. INCLUSO TORNILLERIA Y PIEZAS DE SUJECCION, COLOCADO EN OBRA.	39,21	TREINTA Y NUEVE EUROS CON VEINTIUN CÉNTIMOS
74	ud SUMINISTRO CARTEL SEÑALIZACIÓN CARRIL BICI DE 30x35 cm., NIVEL DE RETRORREFLEXION 2, LÁMINA RETRORELECTANTE TROQUELADA. INCLUSO TORNILLERIA Y PIEZAS DE SUJECCION, COLOCADO EN OBRA.	31,94	TREINTA Y UN EUROS CON NOVENTA Y CUATRO CÉNTIMOS
75	m2 PANEL DE CHAPA DE ACERO GALVANIZADO EN CAJETINES Y PLACAS COMPLEMENTARIAS, NIVEL DE RETRORREFLEXION 2, LÁMINA RETRORELECTANTE TROQUELADA. INCLUSO TORNILLERIA Y PIEZAS DE SUJECCION, COLOCADO EN OBRA.	273,73	DOSCIENTOS SETENTA Y TRES EUROS CON SETENTA Y TRES CÉNTIMOS

Cuadro de precios nº 1			
Nº	Designación	Importe	
		En cifra (Euros)	En letra (Euros)
76	m2 PANEL DE CHAPA DE ACERO GALVANIZADO EN CARTELES FLECHA, DE ORIENTACION O LOCALIZACION, NIVEL DE RETRORREFLEXION 2, LÁMINA RETRORELECTANTE TROQUELADA. INCLUSO TORNILLERIA Y PIEZAS DE SUJECCION, COLOCADO EN OBRA.	198,21	CIENTO NOVENTA Y OCHO EUROS CON VEINTIUN CÉNTIMOS
77	m2 PANEL DE LAMAS DE CHAPA DE ACERO GALVANIZADO EN SEÑALES DE ORIENTACION Y LOCALIZACION, NIVEL DE RETRORREFLEXION 2. INCLUSO TORNILLERIA Y PIEZAS DE SUJECCION, COLOCADO EN OBRA.	244,71	DOSCIENTOS CUARENTA Y CUATRO EUROS CON SETENTA Y UN CÉNTIMOS
78	m2 PANEL DE LAMAS DE CHAPA DE ACERO GALVANIZADO EN SEÑALES DE ORIENTACION Y LOCALIZACION, NIVEL DE RETRORREFLEXION 3 (ZA,ZB O ZC). INCLUSO TORNILLERIA Y PIEZAS DE SUJECCION, COLOCADO EN OBRA.	374,93	TRESCIENTOS SETENTA Y CUATRO EUROS CON NOVENTA Y TRES CÉNTIMOS
79	ud DESMONTAJE DE PANEL DE LAMAS DE CUALQUIER DIMENSIÓN, INCLUSO ELIMINACIÓN DEL CIMIENTO, ACONDICIONAMIENTO DEL TERRENO, CARGA Y TRANSPORTE A VERTEDERO O ALMACÉN DE DIPUTACIÓN.	39,73	TREINTA Y NUEVE EUROS CON SETENTA Y TRES CÉNTIMOS
80	m2 SUMINSTRO DE PANEL DE CHAPA DE ACERO GALVANIZADO EN CAJETINES Y PLACAS COMPLEMENTARIAS, NIVEL DE RETRORREFLEXION 2, LÁMINA RETRORELECTANTE TROQUELADA. INCLUSO TORNILLERIA Y PIEZAS DE SUJECCION.	259,17	DOSCIENTOS CINCUENTA Y NUEVE EUROS CON DIECISIETE CÉNTIMOS
81	m2 SUMINISTRO DE PANEL DE CHAPA DE ACERO GALVANIZADO EN CARTELES FLECHA, DE ORIENTACION O LOCALIZACION, NIVEL DE RETRORREFLEXION 2, LÁMINA RETRORELECTANTE TROQUELADA. INCLUSO TORNILLERIA Y PIEZAS DE SUJECCION.	168,83	CIENTO SESENTA Y OCHO EUROS CON OCHENTA Y TRES CÉNTIMOS
82	m2 SUMINISTRO DE PANEL DE LAMAS DE CHAPA DE ACERO GALVANIZADO EN SEÑALES DE ORIENTACION Y LOCALIZACION, NIVEL DE RETRORREFLEXION 2. INCLUSO TORNILLERIA Y PIEZAS DE SUJECCION.	200,63	DOSCIENTOS EUROS CON SESENTA Y TRES CÉNTIMOS
83	m2 SUMINISTRO DE PANEL DE LAMAS DE CHAPA DE ACERO GALVANIZADO EN SEÑALES DE ORIENTACION Y LOCALIZACION, NIVEL DE RETRORREFLEXION 3 (ZA,ZB O ZC). INCLUSO TORNILLERIA Y PIEZAS DE SUJECCION.	330,85	TRESCIENTOS TREINTA EUROS CON OCHENTA Y CINCO CÉNTIMOS
84	m2 PANEL DE LAMAS DE ALUMINIO EXTRUSIONADO EN SEÑALES DE ORIENTACION Y LOCALIZACION, NIVEL DE RETRORREFLEXION 2. INCLUSO TORNILLERIA Y PIEZAS DE SUJECCION, COLOCADO EN OBRA.	326,40	TRESCIENTOS VEINTISEIS EUROS CON CUARENTA CÉNTIMOS
85	m2 PANEL DE LAMAS DE ALUMINIO EXTRUSIONADO EN SEÑALES DE ORIENTACION Y LOCALIZACION, NIVEL DE RETRORREFLEXION 2. INCLUSO TORNILLERIA Y PIEZAS DE SUJECCION.	282,33	DOSCIENTOS OCHENTA Y DOS EUROS CON TREINTA Y TRES CÉNTIMOS
86	m2 PANEL DE LAMAS DE ALUMINIO EXTRUSIONADO EN SEÑALES DE ORIENTACION Y LOCALIZACION, NIVEL DE RETRORREFLEXION 3(ZA, ZB O ZC). INCLUSO TORNILLERIA Y PIEZAS DE SUJECCION, COLOCADO EN OBRA.	418,63	CUATROCIENTOS DIECIOCHO EUROS CON SESENTA Y TRES CÉNTIMOS

Cuadro de precios nº 1			
Nº	Designación	Importe	
		En cifra (Euros)	En letra (Euros)
87	m2 LAMINA RETRORREFLECTANTE ADHESIVA NIVEL DE RETRORREFLEXIÓN I ROTULADA, PARA SEÑALES Y CARTELES, COLOCADA EN OBRA. INCLUSO APLICACIÓN DE LA LÁMINA Y PARTE PROPORCIONAL DE DESPUNTES.	36,70	TREINTA Y SEIS EUROS CON SETENTA CÉNTIMOS
88	m2 LAMINA RETRORREFLECTANTE ADHESIVA NIVEL DE RETRORREFLEXIÓN 2 ROTULADA, PARA SEÑALES Y CARTELES, COLOCADA EN OBRA. INCLUSO APLICACIÓN DE LA LÁMINA Y PARTE PROPORCIONAL DE DESPUNTES.	53,18	CINCUENTA Y TRES EUROS CON DIECIOCHO CÉNTIMOS
89	m2 LAMINA RETRORREFLECTANTE ADHESIVA NIVEL DE RETRORREFLEXIÓN 3 ROTULADA, PARA SEÑALES Y CARTELES, COLOCADA EN OBRA. INCLUSO APLICACIÓN DE LA LÁMINA Y PARTE PROPORCIONAL DE DESPUNTES.	78,76	SETENTA Y OCHO EUROS CON SETENTA Y SEIS CÉNTIMOS
90	m2 LAMINA PROTECTORA RAYOS uv Y ANTIGRAFITI PARA SEÑALES Y CARTELES, COLOCADA EN FÁBRICA. INCLUSO APLICACIÓN DE LA LÁMINA Y PARTE PROPORCIONAL DE DESPUNTES.	24,98	VEINTICUATRO EUROS CON NOVENTA Y OCHO CÉNTIMOS
91	m2 LAMINA RETROREFLECTANTE AMARILLA FLUOR EGP NIVEL III, PARA SEÑALES Y CARTELES, COLOCADA EN FÁBRICA. INCLUSO APLICACIÓN DE LA LÁMINA Y PARTE PROPORCIONAL DE DESPUNTES.	86,25	OCHENTA Y SEIS EUROS CON VEINTICINCO CÉNTIMOS
92	ud CARTEL IDENTIFICATIVO DE LA CARRETERA DE 1,70x0,95 m. DE CHAPA DE ACERO DE 1,800 mm DE ESPESOR (NO REFLECTANTE), ANCLADO AL SUELO CON POSTES DE ACERO GALVANIZADO RECTANGULAR DE 80x40x2 mm DE 3,00 m. DE ALTURA Y TORNILLERÍA GALVANIZADA (MODELO DIPUTACION) CON TEXTOS Y DIBUJOS REALIZADOS EN VINILO AUTOADHESIVO DE 1ª CALIDAD, COLOCADO EN OBRA INCLUSO EXCAVACION Y CIMIENTO.	388,42	TRESCIENTOS OCHENTA Y OCHO EUROS CON CUARENTA Y DOS CÉNTIMOS
93	ud CARTEL IDENTIFICATIVO DE LA CARRETERA DE 1,70x0,95 m. DE CHAPA DE ACERO DE 1,800 mm DE ESPESOR (NO REFLECTANTE), (MODELO DIPUTACION) CON TEXTOS Y DIBUJOS REALIZADOS EN VINILO AUTOADHESIVO DE 1ª CALIDAD, INCLUSO TORNILLERÍA Y ELEMENTOS DE FIJACIÓN GALVANIZADOS. A PIE DE OBRA O EN ALMACEN DE LA DIPUTACIÓN.	276,14	DOSCIENTOS SETENTA Y SEIS EUROS CON CATORCE CÉNTIMOS
94	ud MÁSTIL ALTA RIGIDEZ ALUMINIO RANURADO PARA SEÑALIZACIÓN INFORMATIVA AIMPE, D=76x4 mm Y ALTURA 3.45 m. A PIE DE OBRA O EN ALMACEN DE LA DIPUTACIÓN.	123,14	CIENTO VEINTITRES EUROS CON CATORCE CÉNTIMOS
95	ud MÁSTIL ALTA RIGIDEZ ALUMINIO RANURADO PARA SEÑALIZACIÓN INFORMATIVA AIMPE, D=76x4 mm Y ALTURA 3.45 m. A PIE DE OBRA O EN ALMACEN DE LA DIPUTACIÓN.	86,70	OCHENTA Y SEIS EUROS CON SETENTA CÉNTIMOS
96	m2 MÓDULO INFORMATIVO TIPO AIMPE, CHAPA GALVANIVADA. DORSO ABIERTO Y REFLEX. NIVEL II, INCLUSO ABRAZADERAS EXTRUSIONADAS. A PIE DE OBRA O EN ALMACEN DE LA DIPUTACIÓN.	116,89	CIENTO DIECISEIS EUROS CON OCHENTA Y NUEVE CÉNTIMOS
97	m2 MÓDULO INFORMATIVO TIPO AIMPE, TIPO CAJÓN, ABIERTO, ALUMINIO Y REFLEX. NIVEL II, INCLUSO ABRAZADERAS EXTRUSIONADAS. A PIE DE OBRA O EN ALMACEN DE LA DIPUTACIÓN.	153,61	CIENTO CINCUENTA Y TRES EUROS CON SESENTA Y UN CÉNTIMOS

Cuadro de precios nº 1

Nº	Designación	Importe	
		En cifra (Euros)	En letra (Euros)
98	ud TRIPODE PARA SEÑAL DE DISCO DE 90 Y TRIANGULO DE 135 cm, EN ACERO GALVANIZADO. INCLUSO TORNILLERIA Y PIEZAS DE SUJECCION, DISPUESTA EN OBRA O EN ALMACEN DE LA DIPUTACION.	27,15	VEINTISIETE EUROS CON QUINCE CÉNTIMOS
99	ud TRIPODE PARA SEÑAL DE DISCO DE 60 Y TRIANGULO DE 90 cm, EN ACERO GALVANIZADO. INCLUSO TORNILLERIA Y PIEZAS DE SUJECCION, DISPUESTA EN OBRA O EN ALMACEN DE LA DIPUTACION.	15,61	QUINCE EUROS CON SESENTA Y UN CÉNTIMOS
100	ud SEÑAL TRIANGULAR DE OBRA DE 90 cm. DE LADO, NIVEL DE RETRORREFLEXION 2, TROQUELADA. INCLUSO TORNILLERIA Y PIEZAS DE SUJECCION. DISPUESTA A PIE DE OBRA O EN ALMACEN DE LA DIPUTACION.	53,39	CINCUENTA Y TRES EUROS CON TREINTA Y NUEVE CÉNTIMOS
101	ud SEÑAL TRIANGULAR DE OBRA DE 135 cm. DE LADO, NIVEL DE RETRORREFLEXION 2, TROQUELADA. INCLUSO TORNILLERIA Y PIEZAS DE SUJECCION. DISPUESTA A PIE DE OBRA O EN ALMACEN DE LA DIPUTACION.	145,72	CIENTO CUARENTA Y CINCO EUROS CON SETENTA Y DOS CÉNTIMOS
102	ud SEÑAL CIRCULAR DE 60 cm. DE DIAMETRO, NIVEL DE RETRORREFLEXION 2, TROQUELADA. INCLUSO TORNILLERIA Y PIEZAS DE SUJECCION. DISPUESTA A PIE DE OBRA O EN ALMACEN DE LA DIPUTACION.	50,30	CINCUENTA EUROS CON TREINTA CÉNTIMOS
103	ud SEÑAL CIRCULAR DE 90 cm. DE DIAMETRO, NIVEL DE RETRORREFLEXION 2, TROQUELADA. INCLUSO TORNILLERIA Y PIEZAS DE SUJECCION. DISPUESTA A PIE DE OBRA O EN ALMACEN DE LA DIPUTACION.	100,43	CIEN EUROS CON CUARENTA Y TRES CÉNTIMOS

Alicante, agosto de 2019

EL EQUIPO REDACTOR
Los Ingenieros Técnicos de Obras Públicas

Fdo. Javier Cobela Puig

Fdo. Sergio Torregrosa Luna

Fdo. Miguel Cardona Ivars

Fdo. Miguel I. Alfaro Soriano

4.3 CUADRO DE PRECIOS Nº 2

Cuadro de precios nº 2

Nº	Designación	Importe Parcial (Euros)	Importe Total (Euros)
1	m3 de EXCAVACION MANUAL LOCALIZADA EN ZANJA, POZO O CIMIENTOS, EN TODO TIPO DE TERRENO, SIN CLASIFICAR, INCLUSO LIMPIEZA Y NIVELACION DE FONDO, PERFILADO DE TALUDES, CARGA Y TRANSPORTE A ACOPIO O VERTEDERO Y ACONDICIONAMIENTO MEDIOAMBIENTAL DEL MISMO		
	Mano de obra	16,62	
	Maquinaria	11,07	
	Medios auxiliares	1,40	
			29,09
2	m3 de EXCAVACION MECANICA LOCALIZADA EN ZANJA, POZO O CIMIENTOS, EN TODO TIPO DE TERRENO, SIN CLASIFICAR, INCLUSO LIMPIEZA Y NIVELACION DE FONDO, PERFILADO DE TALUDES, CARGA Y TRANSPORTE A ACOPIO O VERTEDERO Y ACONDICIONAMIENTO MEDIOAMBIENTAL DEL MISMO.		
	Mano de obra	2,77	
	Maquinaria	6,30	
	Medios auxiliares	0,46	
			9,53
3	m3 de HORMIGON EN MASA HM-20 N/mm2. CONSISTENCIA PLÁSTICA, Tmáx.40 mm., PARA AMBIENTE NORMAL, ELABORADO EN CENTRAL PARA CIMENTACIÓN DE SEÑALES Y CARTELES, VERTIDO DESDE CAMIÓN, VIBRADO Y COLOCADO. SEGÚN NORMAS NTE-CSZ y EHE.		
	Mano de obra	11,71	
	Maquinaria	2,94	
	Materiales	73,10	
	Medios auxiliares	4,44	
			92,19
4	Kg de ACERO CORRUGADO B 500 S, PREFORMADO EN TALLER Y COLOCADO EN OBRA. SEGÚN EHE. INCLUSO CORTE, FERRALLADO, COLOCACION Y PARTES PROPORCIONALES DE PERDIDAS POR DESPUNTES O SOLAPES, ATADO DE ALAMBRE RECOCIDO Y SEPARADORES.		
	Mano de obra	0,16	
	Materiales	0,93	
	Medios auxiliares	0,05	
			1,14
5	Kg de ACERO LAMINADO A-42b, EN PERFILES LAMINADOS, INCLUSO PARTE PROPORCIONAL DE DESPUNTES Y SOLDADURAS, SEGÚN NTE-EAS/EAV Y NBE/EA-95. COLOCADO EN OBRA.		
	Mano de obra	0,21	
	Maquinaria	0,20	
	Materiales	1,06	
	Medios auxiliares	0,07	
			1,54
6	Kg de ACERO A/42b, PARA ELEMENTOS DE ANCLAJE. INCLUYENDO LA PLACA DE ANCLAJE, 4 PERNOS D=20 Y ELEMENTOS ACCESORIOS PARA SU COLOCACION, DESPUNTES Y SOLDADURAS. TRABAJADO EN TALLER Y COLOCADO EN OBRA.		
	Mano de obra	0,85	
	Materiales	2,15	
	Medios auxiliares	0,15	
			3,15
7	Ud de DESMONTAJE DE SEÑAL, INCLUSO ELIMINACION DEL CIMIENTO, ACONDICIONAMIENTO DEL TERRENO, CARGA Y TRANSPORTE A VERTEDERO O A ALMACEN DE LA DIPUTACION.		
	Mano de obra	6,93	
	Maquinaria	0,88	
	Medios auxiliares	0,24	
			8,05
8	ud de ZAPATA DE 50x50x50 PARA CIMENTACION DE SEÑALES TIPO I, REALIZADA CON HORMIGON EN MASA HM-20. INCLUSO MOVIMIENTO DE TIERRAS		
	Mano de obra	16,07	
	Maquinaria	4,17	
	Materiales	9,14	
	Medios auxiliares	1,48	
			30,86

Cuadro de precios nº 2

Nº	Designación	Importe Parcial (Euros)	Importe Total (Euros)
9	ud de ZAPATA DE 50x50x60 PARA CIMENTACION DE SEÑALES TIPO II, REALIZADA CON HORMIGON EN MASA HM-20. INCLUSO MOVIMIENTO DE TIERRAS		
	Mano de obra	17,58	
	Maquinaria	4,78	
	Materiales	10,97	
	Medios auxiliares	1,68	
			35,01
10	ud de ZAPATA DE 70x70x70 PARA CIMENTACION DE SEÑALES TIPO III, REALIZADA CON HORMIGON EN MASA HM-20. INCLUSO MOVIMIENTO DE TIERRAS		
	Mano de obra	19,82	
	Maquinaria	6,18	
	Materiales	25,07	
	Medios auxiliares	2,58	
			53,65
11	m de POSTE METALICO GALVANIZADO DE SUSTENTACION DE 80x40x2 mm. DISPUESTO A PIE DE OBRA O EN ALMACEN DE LA DIPUTACION.		
	Materiales	5,75	
	Medios auxiliares	0,12	
			5,87
12	m de POSTE METALICO GALVANIZADO DE SUSTENTACION DE 80x40x2 mm. COLOCADO EN OBRA		
	Mano de obra	6,93	
	Materiales	5,75	
	Medios auxiliares	0,51	
			13,19
13	m de POSTE METALICO GALVANIZADO DE SUSTENTACION DE 100x50x3 mm. DISPUESTO A PIE DE OBRA O EN ALMACEN DE LA DIPUTACION.		
	Materiales	11,50	
	Medios auxiliares	0,23	
			11,73
14	m de POSTE METALICO GALVANIZADO DE SUSTENTACION DE 100x50x3 mm. COLOCADO EN OBRA		
	Mano de obra	6,93	
	Materiales	11,50	
	Medios auxiliares	0,75	
			19,18
15	m de POSTE METALICO GALVANIZADO DE SUSTENTACION DE 100x60x4 mm. DISPUESTO A PIE DE OBRA O EN ALMACEN DE LA DIPUTACION.		
	Materiales	17,40	
	Medios auxiliares	0,35	
			17,75
16	m de POSTE METALICO GALVANIZADO DE SUSTENTACION DE 100x60x4 mm. COLOCADO EN OBRA		
	Mano de obra	5,54	
	Materiales	17,40	
	Medios auxiliares	0,93	
			23,87
17	m de POSTE METALICO CIRCULAR GALVANIZADO DE SUSTENTACION DE 60 mm DE DIÁMETRO Y ESPESOR 4 mm COLOCADO EN OBRA		
	Mano de obra	6,93	
	Materiales	18,12	
	Medios auxiliares	0,50	
			25,55
18	m de PERFIL IPN DE 100 mm DE ALTURA PARA POSTE METALICO DE SUSTENTACIÓN, GALVANIZADO. COLOCADO EN OBRA		
	Mano de obra	6,23	
	Materiales	16,91	
	Medios auxiliares	0,93	
			24,07

Cuadro de precios nº 2

Nº	Designación	Importe Parcial (Euros)	Importe Total (Euros)
19	m de PERFIL IPN DE 120 mm DE ALTURA PARA POSTE METALICO DE SUSTENTACIÓN, GALVANIZADO. COLOCADO EN OBRA		
	Mano de obra	6,93	
	Materiales	19,95	
	Medios auxiliares	1,09	
			27,97
20	m de PERFIL IPN DE 140 mm DE ALTURA PARA POSTE METALICO DE SUSTENTACIÓN, GALVANIZADO. COLOCADO EN OBRA		
	Mano de obra	7,62	
	Materiales	25,90	
	Medios auxiliares	1,35	
			34,87
21	m de PERFIL IPN DE 100 mm DE ALTURA PARA POSTE METALICO DE SUSTENTACIÓN, GALVANIZADO. DISPUESTO A PIE DE OBRA O EN ALMACEN DE LA DIPUTACION		
	Materiales	16,91	
	Medios auxiliares	0,69	
			17,60
22	m de PERFIL IPN DE 120 mm DE ALTURA PARA POSTE METALICO DE SUSTENTACIÓN, GALVANIZADO. DISPUESTO A PIE DE OBRA O EN ALMACEN DE LA DIPUTACION		
	Materiales	19,95	
	Medios auxiliares	0,81	
			20,76
23	m de PERFIL IPN DE 140 mm DE ALTURA PARA POSTE METALICO DE SUSTENTACIÓN, GALVANIZADO. DISPUESTO A PIE DE OBRA O EN ALMACEN DE LA DIPUTACION		
	Materiales	25,90	
	Medios auxiliares	1,05	
			26,95
24	ud de JUEGO DE MENSULAS PARA SEÑAL EN ACERO GALVANIZADO. INCLUSO TORNILLERIA Y PIEZAS DE SUJECCION, COLOCADA.		
	Mano de obra	8,48	
	Materiales	14,06	
	Medios auxiliares	0,91	
			23,45
25	ud de ELEMENTO UNIÓN (FLEJE O ABRAZADERA)DE ACERO INOXIDABLE, ANCHO MÍNIMO 17 MM, PARA INSTALACIÓN SEÑALES DE TRÁFICO EN LUMINARIAS, SEMÁFOROS O SIMILAR. COLOCADA.		
	Mano de obra	5,60	
	Materiales	1,65	
	Medios auxiliares	0,30	
			7,55
26	ud de SEÑAL TRIANGULAR DE 90 cm. DE LADO, NIVEL DE RETRORREFLEXION 2, LÁMINA RETROREFLECTANTE TROQUELADA. INCLUSO TORNILLERIA Y PIEZAS DE SUJECCION. DISPUESTA A PIE DE OBRA O EN ALMACEN DE LA DIPUTACION.		
	Materiales	51,31	
	Medios auxiliares	2,08	
			53,39
27	ud de SEÑAL TRIANGULAR DE 90 cm. DE LADO, NIVEL DE RETRORREFLEXION 2, LÁMINA RETRORELECTANTE TROQUELADA. INCLUSO TORNILLERIA Y PIEZAS DE SUJECCION, COLOCADA EN OBRA.		
	Mano de obra	14,13	
	Materiales	51,31	
	Medios auxiliares	2,65	
			68,09

Cuadro de precios nº 2

Nº	Designación	Importe Parcial (Euros)	Importe Total (Euros)
28	ud de SEÑAL TRIANGULAR DE 135 cm. DE LADO, NIVEL DE RETRORREFLEXION 2, LÁMINA RETRORELECTANTE TROQUELADA. INCLUSO TORNILLERIA Y PIEZAS DE SUJECCION. DISPUESTA A PIE DE OBRA O EN ALMACEN DE LA DIPUTACION.		
	Materiales	140,06	
	Medios auxiliares	5,66	
			145,72
29	ud de SEÑAL TRIANGULAR DE 135 cm. DE LADO, NIVEL DE RETRORREFLEXION 2, LÁMINA RETRORELECTANTE TROQUELADA. INCLUSO TORNILLERIA Y PIEZAS DE SUJECCION, COLOCADA EN OBRA.		
	Mano de obra	19,77	
	Materiales	140,06	
	Medios auxiliares	6,46	
			166,29
30	ud de SEÑAL CIRCULAR DE 60 cm. DE DIAMETRO, NIVEL DE RETRORREFLEXION 2, LÁMINA RETRORELECTANTE TROQUELADA. INCLUSO TORNILLERIA Y PIEZAS DE SUJECCION. DISPUESTA A PIE DE OBRA O EN ALMACEN DE LA DIPUTACION.		
	Materiales	48,34	
	Medios auxiliares	1,96	
			50,30
31	ud de SEÑAL CIRCULAR DE 60 cm. DE DIAMETRO, NIVEL DE RETRORREFLEXION 2, LÁMINA RETRORELECTANTE TROQUELADA. INCLUSO TORNILLERIA Y PIEZAS DE SUJECCION, COLOCADA EN OBRA.		
	Mano de obra	14,13	
	Materiales	48,34	
	Medios auxiliares	2,52	
			64,99
32	ud de SEÑAL CIRCULAR DE 90 cm. DE DIAMETRO, NIVEL DE RETRORREFLEXION 2, LÁMINA RETRORELECTANTE TROQUELADA. INCLUSO TORNILLERIA Y PIEZAS DE SUJECCION. DISPUESTA A PIE DE OBRA O EN ALMACEN DE LA DIPUTACION.		
	Materiales	96,53	
	Medios auxiliares	3,90	
			100,43
33	ud de SEÑAL CIRCULAR DE 90 cm. DE DIAMETRO, NIVEL DE RETRORREFLEXION 2, LÁMINA RETRORELECTANTE TROQUELADA. INCLUSO TORNILLERIA Y PIEZAS DE SUJECCION, COLOCADA EN OBRA.		
	Mano de obra	19,77	
	Materiales	96,53	
	Medios auxiliares	4,70	
			121,00
34	ud de SEÑAL OCTOGONAL DE 60 cm. DE APOTEMA, NIVEL DE RETRORREFLEXION 2, LÁMINA RETRORELECTANTE TROQUELADA. INCLUSO TORNILLERIA Y PIEZAS DE SUJECCION. DISPUESTA A PIE DE OBRA O EN ALMACEN DE LA DIPUTACION.		
	Materiales	51,50	
	Medios auxiliares	2,08	
			53,58
35	ud de SEÑAL OCTOGONAL DE 60 cm. DE APOTEMA, NIVEL DE RETRORREFLEXION 2, LÁMINA RETRORELECTANTE TROQUELADA. INCLUSO TORNILLERIA Y PIEZAS DE SUJECCION, COLOCADA EN OBRA.		
	Mano de obra	14,13	
	Materiales	51,50	
	Medios auxiliares	2,65	
			68,28
36	ud de SEÑAL OCTOGONAL DE 90 cm. DE APOTEMA, NIVEL DE RETRORREFLEXION 2, LÁMINA RETRORELECTANTE TROQUELADA. INCLUSO TORNILLERIA Y PIEZAS DE SUJECCION. DISPUESTA A PIE DE OBRA O EN ALMACEN DE LA DIPUTACION.		
	Materiales	99,95	
	Medios auxiliares	4,04	
			103,99

Cuadro de precios nº 2

Nº	Designación	Importe Parcial (Euros)	Importe Total (Euros)
37	ud de SEÑAL OCTOGONAL DE 90 cm. DE APOTEMA, NIVEL DE RETRORREFLEXION 2, LÁMINA RETRORELECTANTE TROQUELADA. INCLUSO TORNILLERIA Y PIEZAS DE SUJECCION, COLOCADA EN OBRA.		
	Mano de obra	19,77	
	Materiales	99,95	
	Medios auxiliares	4,83	
			124,55
38	ud de SEÑAL CUADRADA DE 60x60 cm. DE LADO, NIVEL DE RETRORREFLEXION 2, LÁMINA RETRORELECTANTE TROQUELADA. INCLUSO TORNILLERIA Y PIEZAS DE SUJECCION. DISPUESTA A PIE DE OBRA O EN ALMACEN DE LA DIPUTACION.		
	Materiales	51,25	
	Medios auxiliares	2,08	
			53,33
39	ud de SEÑAL CUADRADA DE 60x60 cm. DE LADO, NIVEL DE RETRORREFLEXION 2, LÁMINA RETRORELECTANTE TROQUELADA. INCLUSO TORNILLERIA Y PIEZAS DE SUJECCION, COLOCADA EN OBRA.		
	Mano de obra	14,13	
	Materiales	51,25	
	Medios auxiliares	2,64	
			68,02
40	ud de SEÑAL CUADRADA DE 90x90 cm. DE LADO, NIVEL DE RETRORREFLEXION 2, LÁMINA RETRORELECTANTE TROQUELADA. INCLUSO TORNILLERIA Y PIEZAS DE SUJECCION. DISPUESTA A PIE DE OBRA O EN ALMACEN DE LA DIPUTACION.		
	Materiales	126,63	
	Medios auxiliares	5,11	
			131,74
41	ud de SEÑAL CUADRADA DE 90x90 cm. DE LADO, NIVEL DE RETRORREFLEXION 2, LÁMINA RETRORELECTANTE TROQUELADA. INCLUSO TORNILLERIA Y PIEZAS DE SUJECCION, COLOCADA EN OBRA.		
	Mano de obra	19,77	
	Materiales	126,63	
	Medios auxiliares	5,92	
			152,32
42	ud de SEÑAL RECTANGULAR DE 60x90 cm. DE LADO, NIVEL DE RETRORREFLEXION 2, LÁMINA RETRORELECTANTE TROQUELADA. INCLUSO TORNILLERIA Y PIEZAS DE SUJECCION. DISPUESTA A PIE DE OBRA O EN ALMACEN DE LA DIPUTACION.		
	Materiales	102,10	
	Medios auxiliares	4,12	
			106,22
43	ud de SEÑAL RECTANGULAR DE 60x90 cm. DE LADO, NIVEL DE RETRORREFLEXION 2, LÁMINA RETRORELECTANTE TROQUELADA. INCLUSO TORNILLERIA Y PIEZAS DE SUJECCION, COLOCADA EN OBRA.		
	Mano de obra	16,94	
	Materiales	102,10	
	Medios auxiliares	4,81	
			123,85
44	ud de SEÑAL RECTANGULAR DE 90x135 cm. DE LADO, NIVEL DE RETRORREFLEXION 2, LÁMINA RETRORELECTANTE TROQUELADA. INCLUSO TORNILLERIA Y PIEZAS DE SUJECCION. DISPUESTA A PIE DE OBRA O EN ALMACEN DE LA DIPUTACION.		
	Materiales	171,08	
	Medios auxiliares	6,91	
			177,99
45	ud de SEÑAL RECTANGULAR DE 90x135 cm. DE LADO, NIVEL DE RETRORREFLEXION 2, LÁMINA RETRORELECTANTE TROQUELADA. INCLUSO TORNILLERIA Y PIEZAS DE SUJECCION, COLOCADA EN OBRA.		
	Mano de obra	22,59	
	Materiales	171,08	
	Medios auxiliares	7,82	
			201,49

Cuadro de precios nº 2

Nº	Designación	Importe Parcial (Euros)	Importe Total (Euros)
46	ud de ESPEJO ACRILICO CIRCULAR DE 60 cm. DE DIAMETRO. INCLUSO TORNILLERIA Y PIEZAS DE SUJECCION. DISPUESTA A PIE DE OBRA O EN ALMACEN DE LA DIPUTACION.		
	Materiales	98,58	
	Medios auxiliares	3,98	
			102,56
47	ud de ESPEJO ACRILICO CIRCULAR DE 60 cm. DE DIAMETRO. INCLUSO TORNILLERIA Y PIEZAS DE SUJECCION, COLOCADO EN OBRA		
	Mano de obra	14,13	
	Materiales	98,58	
	Medios auxiliares	4,55	
			117,26
48	ud de ESPEJO ACRILICO CIRCULAR DE 90 cm. DE DIAMETRO. INCLUSO TORNILLERIA Y PIEZAS DE SUJECCION. DISPUESTA A PIE DE OBRA O EN ALMACEN DE LA DIPUTACION.		
	Materiales	145,53	
	Medios auxiliares	5,88	
			151,41
49	ud de ESPEJO ACRILICO CIRCULAR DE 90 cm. DE DIAMETRO. INCLUSO TORNILLERIA Y PIEZAS DE SUJECCION, COLOCADO EN OBRA.		
	Mano de obra	19,77	
	Materiales	145,53	
	Medios auxiliares	6,68	
			171,98
50	ud de ESPEJO ACERO INOXIDABLE DE 100X80 cm, ANTIHIELO, RESISTENTE A LOS RAYOS UV, DISTANCIA MÁXIMA DE OBSERVACIÓN 30 m, CURBATURA A 90º QUE PERMITE CONTROLAR EN 2 DIRECCIONES, INCLUSO TORNILLERIA Y PIEZAS DE SUJECCION A POSTE. DISPUESTA A PIE DE OBRA O EN ALMACEN DE LA DIPUTACION.		
	Materiales	551,00	
	Medios auxiliares	22,26	
			573,26
51	ud de ESPEJO ACERO INOXIDABLE DE 60X80 cm, ANTIHIELO, RESISTENTE A LOS RAYOS UV, DISTANCIA MÁXIMA DE OBSERVACIÓN 30 m, CURBATURA A 90º QUE PERMITE CONTROLAR EN 2 DIRECCIONES, INCLUSO TORNILLERIA Y PIEZAS DE SUJECCION A POSTE, COLOCADO EN OBRA.		
	Mano de obra	19,77	
	Materiales	551,00	
	Medios auxiliares	23,06	
			593,83
52	ud de HITO KILOMETRICO COMPUESTO POR PLACA LÁMINA RETRORELECTANTE TROQUELADA DE 60x40 cm DE LADO, NIVEL DE RETROREFLEXION 2. INCLUSO TORNILLERIA Y PIEZAS DE SUJECCION. DISPUESTA A PIE DE OBRA O EN ALMACEN DE LA DIPUTACION.		
	Materiales	30,93	
	Medios auxiliares	1,25	
			32,18
53	ud de HITO KILOMETRICO COMPUESTO POR PLACA LÁMINA RETRORELECTANTE TROQUELADA DE 60x40 cm DE LADO, NIVEL DE RETROREFLEXION 2. INCLUSO CIMENTACION, POSTE DE SUSTENTACION, TORNILLERIA Y PIEZAS DE SUJECCION, COLOCADO EN OBRA.		
	Mano de obra	11,64	
	Maquinaria	2,46	
	Materiales	46,21	
	Medios auxiliares	2,44	
			62,75

Cuadro de precios nº 2

Nº	Designación	Importe Parcial (Euros)	Importe Total (Euros)
54	ud de HITO KILOMETRICO DOBLE COMPUESTO POR DOS PLACAS LÁMINA RETRORELECTANTE TROQUELADA DE 60x40 cm DE LADO, NIVEL DE RETROREFLEXION 2. INCLUSO CIMENTACION, POSTE DE SUSTENTACION, TORNILLERIA Y PIEZAS DE SUJECCION, COLOCADO EN OBRA.		
	Mano de obra	15,31	
	Maquinaria	2,46	
	Materiales	77,14	
	Medios auxiliares	3,84	
			98,75
55	ud de HITO MIRIAMETRICO COMPUESTO POR PLACA LÁMINA RETRORELECTANTE TROQUELADA DE 180x37 cm DE LADO, NIVEL DE RETROREFLEXION 2. INCLUSO TORNILLERIA Y PIEZAS DE SUJECCION. DISPUESTA A PIE DE OBRA O EN ALMACEN DE LA DIPUTACION		
	Materiales	350,00	
	Medios auxiliares	14,14	
			364,14
56	ud de HITO MIRIAMETRICO COMPUESTO POR PLACA LÁMINA RETRORELECTANTE TROQUELADA DE 180x37 cm DE LADO, NIVEL DE RETROREFLEXION 2. INCLUSO TORNILLERIA Y PIEZAS DE SUJECCION COLOCADO.		
	Mano de obra	22,04	
	Maquinaria	5,02	
	Materiales	714,62	
	Medios auxiliares	29,95	
			771,63
57	ud de PANEL DIRECCIONAL DE 40x40 cm, RADIO DE CURVATURA EN ESQUINAS DE 5 CM, BLANCO(RA2)/AZUL(NR), S/ NORMA EUROPEA, DE NIVEL DE RETRORREFLEXIÓN 2. INCLUSO TORNILLERIA Y PIEZAS DE SUJECCION. DISPUESTA A PIE DE OBRA O EN ALMACEN DE LA DIPUTACION.		
	Materiales	24,00	
	Medios auxiliares	0,97	
			24,97
58	ud de PANEL DIRECCIONAL DE 80x40 cm., RADIO DE CURVATURA EN ESQUINAS DE 5 CM, BLANCO(RA2)/AZUL(NR), S/ NORMA EUROPEA, DE NIVEL DE RETRORREFLEXIÓN 2. INCLUSO TORNILLERIA Y PIEZAS DE SUJECCION. DISPUESTA A PIE DE OBRA O EN ALMACEN DE LA DIPUTACION.		
	Materiales	43,00	
	Medios auxiliares	1,74	
			44,74
59	ud de PANEL DIRECCIONAL DE 40x40 cm., RADIO DE CURVATURA EN ESQUINAS DE 5 CM, BLANCO(RA2)/AZUL(NR), S/ NORMA EUROPEA, DE NIVEL DE RETRORREFLEXIÓN 2, INCLUSO POSTE GALVANIZADO DE SUSTENTACIÓN Y CIMENTACIÓN, EN BALIZAMIENTO DE CURVAS, COLOCADO EN OBRA.		
	Mano de obra	16,06	
	Maquinaria	1,89	
	Materiales	40,78	
	Medios auxiliares	2,37	
			61,10
60	ud de PANEL DIRECCIONAL DE 80x40 cm., RADIO DE CURVATURA EN ESQUINAS DE 5 CM, BLANCO(RA2)/AZUL(NR), S/ NORMA EUROPEA, DE NIVEL DE RETRORREFLEXIÓN 2, INCLUSO POSTE GALVANIZADO DE SUSTENTACIÓN Y CIMENTACIÓN, EN BALIZAMIENTO DE CURVAS, COLOCADO EN OBRA.		
	Mano de obra	16,06	
	Maquinaria	1,89	
	Materiales	59,78	
	Medios auxiliares	3,14	
			80,87
61	ud de PANEL DIRECCIONAL DE 160x40 cm., RADIO DE CURVATURA EN ESQUINAS DE 5 CM, BLANCO(RA2)/AZUL(NR), S/ NORMA EUROPEA, DE NIVEL DE RETRORREFLEXIÓN 2. INCLUSO TORNILLERIA Y PIEZAS DE SUJECCION. DISPUESTA A PIE DE OBRA O EN ALMACEN DE LA DIPUTACION.		
	Materiales	73,00	
	Medios auxiliares	2,95	
			75,95

Cuadro de precios nº 2

Nº	Designación	Importe Parcial (Euros)	Importe Total (Euros)
62	ud de PANEL DIRECCIONAL DE 160x40 cm., RADIO DE CURVATURA EN ESQUINAS DE 5 CM, BLANCO(RA2)/AZUL(NR), S/ NORMA EUROPEA, DE NIVEL DE RETRORREFLEXIÓN 2, INCLUSO POSTE GALVANIZADO DE SUSTENTACIÓN Y CIMENTACIÓN, EN BALIZAMIENTO DE CURVAS, COLOCADO EN OBRA.		
	Mano de obra	32,11	
	Maquinaria	3,79	
	Materiales	106,55	
	Medios auxiliares	5,76	
			148,21
63	ud de INSTALACIÓN DE 2 PANELES DIRECCIONALES DE 40x40 cm., SEPARACIÓN ENTRE PANELES DE 15 cm, RADIO DE CURVATURA EN ESQUINAS DE 5 CM, BLANCO(RA2)/AZUL(NR), S/ NORMA EUROPEA, DE NIVEL DE RETRORREFLEXIÓN 2, INCLUSO POSTE GALVANIZADO DE SUSTENTACIÓN Y CIMENTACIÓN, EN BALIZAMIENTO DE CURVAS, COLOCADO EN OBRA.		
	Mano de obra	19,42	
	Maquinaria	2,65	
	Materiales	70,70	
	Medios auxiliares	3,75	
			96,52
64	ud de INSTALACIÓN DE 3 PANELES DIRECCIONALES DE 40x40 cm., SEPARACIÓN ENTRE PANELES DE 15 cm, RADIO DE CURVATURA EN ESQUINAS DE 5 CM, BLANCO(RA2)/AZUL(NR), S/ NORMA EUROPEA, DE NIVEL DE RETRORREFLEXIÓN 2, INCLUSO POSTE GALVANIZADO DE SUSTENTACIÓN Y CIMENTACIÓN, EN BALIZAMIENTO DE CURVAS, COLOCADO EN OBRA.		
	Mano de obra	29,50	
	Maquinaria	3,65	
	Materiales	101,37	
	Medios auxiliares	5,42	
			139,94
65	ud de INSTALACIÓN DE 2 PANELES DIRECCIONALES DE 80x40 cm., SEPARACIÓN ENTRE PANELES DE 15 cm, RADIO DE CURVATURA EN ESQUINAS DE 5 CM, BLANCO(RA2)/AZUL(NR), S/ NORMA EUROPEA, DE NIVEL DE RETRORREFLEXIÓN 2, INCLUSO POSTE GALVANIZADO DE SUSTENTACIÓN Y CIMENTACIÓN, EN BALIZAMIENTO DE CURVAS, COLOCADO EN OBRA.		
	Mano de obra	22,63	
	Maquinaria	2,74	
	Materiales	111,63	
	Medios auxiliares	5,52	
			142,52
66	ud de INSTALACIÓN DE 3 PANELES DIRECCIONALES DE 80x40 cm., SEPARACIÓN ENTRE PANELES DE 15 cm, RADIO DE CURVATURA EN ESQUINAS DE 5 CM, BLANCO(RA2)/AZUL(NR), S/ NORMA EUROPEA, DE NIVEL DE RETRORREFLEXIÓN 2, INCLUSO POSTE GALVANIZADO DE SUSTENTACIÓN Y CIMENTACIÓN, EN BALIZAMIENTO DE CURVAS, COLOCADO EN OBRA.		
	Mano de obra	31,20	
	Maquinaria	3,49	
	Materiales	153,25	
	Medios auxiliares	7,59	
			195,53
67	ud de INSTALACIÓN DE PANEL DIRECCIONAL DOBLE SUPERPUESTOS DE 160x40 cm., SEPARACIÓN ENTRE PANELES DE 15 cm, RADIO DE CURVATURA EN ESQUINAS DE 5 CM, BLANCO(RA2)/AZUL(NR), S/ NORMA EUROPEA, DE NIVEL DE RETRORREFLEXIÓN 2, INCLUSO POSTE GALVANIZADO DE SUSTENTACIÓN Y CIMENTACIÓN, EN BALIZAMIENTO DE CURVAS, COLOCADO EN OBRA.		
	Mano de obra	42,49	
	Maquinaria	3,99	
	Materiales	193,61	
	Medios auxiliares	9,70	
			249,79

Cuadro de precios nº 2

Nº	Designación	Importe Parcial (Euros)	Importe Total (Euros)
68	ud de INSTALACIÓN DE PANEL DIRECCIONAL TRIPLE SUPERPUESTOS DE 160x40 cm., SEPARACIÓN ENTRE PANELES DE 15 cm, RADIO DE CURVATURA EN ESQUINAS DE 5 CM, BLANCO(RA2)/AZUL(NR), S/ NORMA EUROPEA, DE NIVEL DE RETRORREFLEXIÓN 2, INCLUSO POSTE GALVANIZADO DE SUSTENTACIÓN Y CIMENTACIÓN, EN BALIZAMIENTO DE CURVAS, COLOCADO EN OBRA.		
	Mano de obra	46,09	
	Maquinaria	4,97	
	Materiales	380,51	
	Medios auxiliares	17,42	
			448,99
69	ud de CAJETIN COMPLEMENTARIO DE TITULARIDAD DE LA CARRETERA DE 40x20 cm., NIVEL DE RETRORREFLEXION 1, LÁMINA RETRORELECTANTE TROQUELADA. INCLUSO TORNILLERIA Y PIEZAS DE SUJECCION, COLOCADO EN OBRA.		
	Mano de obra	5,65	
	Materiales	29,19	
	Medios auxiliares	1,05	
			35,89
70	ud de SUMINISTRO CAJETIN COMPLEMENTARIO DE TITULARIDAD DE LA CARRETERA DE 40x20 cm., NIVEL DE RETRORREFLEXION 1, LÁMINA RETRORELECTANTE TROQUELADA. INCLUSO TORNILLERIA Y PIEZAS DE SUJECCION.		
	Materiales	29,19	
	Medios auxiliares	0,88	
			30,07
71	ud de CAJETIN COMPLEMENTARIO TIPO S-840 DE "STOP 150 m." DE 85x17 cm., NIVEL DE RETRORREFLEXION 2, LÁMINA RETRORELECTANTE TROQUELADA. INCLUSO TORNILLERIA Y PIEZAS DE SUJECCION, COLOCADO EN OBRA.		
	Mano de obra	7,06	
	Materiales	38,96	
	Medios auxiliares	1,39	
			47,41
72	ud de CAJETIN COMPLEMENTARIO TIPO S-800 DE 60x20 cm., NIVEL DE RETRORREFLEXION 2, LÁMINA RETRORELECTANTE TROQUELADA. INCLUSO TORNILLERIA Y PIEZAS DE SUJECCION, COLOCADO EN OBRA.		
	Mano de obra	7,06	
	Materiales	35,79	
	Medios auxiliares	1,30	
			44,15
73	ud de CARTEL SEÑALIZACIÓN CARRIL BICI DE 30x35 cm., NIVEL DE RETRORREFLEXION 2, LÁMINA RETRORELECTANTE TROQUELADA. INCLUSO TORNILLERIA Y PIEZAS DE SUJECCION, COLOCADO EN OBRA.		
	Mano de obra	7,06	
	Materiales	31,00	
	Medios auxiliares	1,15	
			39,21
74	ud de SUMINISTRO CARTEL SEÑALIZACIÓN CARRIL BICI DE 30x35 cm., NIVEL DE RETRORREFLEXION 2, LÁMINA RETRORELECTANTE TROQUELADA. INCLUSO TORNILLERIA Y PIEZAS DE SUJECCION, COLOCADO EN OBRA.		
	Materiales	31,00	
	Medios auxiliares	0,94	
			31,94
75	m2 de PANEL DE CHAPA DE ACERO GALVANIZADO EN CAJETINES Y PLACAS COMPLEMENTARIAS, NIVEL DE RETRORREFLEXION 2, LÁMINA RETRORELECTANTE TROQUELADA. INCLUSO TORNILLERIA Y PIEZAS DE SUJECCION, COLOCADO EN OBRA.		
	Mano de obra	14,13	
	Materiales	251,57	
	Medios auxiliares	8,03	
			273,73

Cuadro de precios nº 2

Nº	Designación	Importe Parcial (Euros)	Importe Total (Euros)
76	m2 de PANEL DE CHAPA DE ACERO GALVANIZADO EN CARTELES FLECHA, DE ORIENTACION O LOCALIZACION, NIVEL DE RETRORREFLEXION 2, LÁMINA RETRORELECTANTE TROQUELADA. INCLUSO TORNILLERIA Y PIEZAS DE SUJECCION, COLOCADO EN OBRA.		
	Mano de obra	28,24	
	Materiales	162,27	
	Medios auxiliares	7,70	
			198,21
77	m2 de PANEL DE LAMAS DE CHAPA DE ACERO GALVANIZADO EN SEÑALES DE ORIENTACION Y LOCALIZACION, NIVEL DE RETRORREFLEXION 2. INCLUSO TORNILLERIA Y PIEZAS DE SUJECCION, COLOCADO EN OBRA.		
	Mano de obra	42,37	
	Materiales	192,84	
	Medios auxiliares	9,50	
			244,71
78	m2 de PANEL DE LAMAS DE CHAPA DE ACERO GALVANIZADO EN SEÑALES DE ORIENTACION Y LOCALIZACION, NIVEL DE RETRORREFLEXION 3 (ZA,ZB O ZC). INCLUSO TORNILLERIA Y PIEZAS DE SUJECCION, COLOCADO EN OBRA.		
	Mano de obra	42,37	
	Materiales	318,00	
	Medios auxiliares	14,56	
			374,93
79	ud de DESMONTAJE DE PANEL DE LAMAS DE CUALQUIER DIMENSIÓN, INCLUSO ELIMINACIÓN DEL CIMIENTO, ACONDICIONAMIENTO DEL TERRENO, CARGA Y TRANSPORTE A VERTEDERO O ALMACÉN DE DIPUTACIÓN.		
	Mano de obra	17,53	
	Maquinaria	21,42	
	Medios auxiliares	0,78	
			39,73
80	m2 de SUMINSTRO DE PANEL DE CHAPA DE ACERO GALVANIZADO EN CAJETINES Y PLACAS COMPLEMENTARIAS, NIVEL DE RETRORREFLEXION 2, LÁMINA RETRORELECTANTE TROQUELADA. INCLUSO TORNILLERIA Y PIEZAS DE SUJECCION.		
	Materiales	251,57	
	Medios auxiliares	7,60	
			259,17
81	m2 de SUMINISTRO DE PANEL DE CHAPA DE ACERO GALVANIZADO EN CARTELES FLECHA, DE ORIENTACION O LOCALIZACION, NIVEL DE RETRORREFLEXION 2, LÁMINA RETRORELECTANTE TROQUELADA. INCLUSO TORNILLERIA Y PIEZAS DE SUJECCION.		
	Materiales	162,27	
	Medios auxiliares	6,56	
			168,83
82	m2 de SUMINISTRO DE PANEL DE LAMAS DE CHAPA DE ACERO GALVANIZADO EN SEÑALES DE ORIENTACION Y LOCALIZACION, NIVEL DE RETRORREFLEXION 2. INCLUSO TORNILLERIA Y PIEZAS DE SUJECCION.		
	Materiales	192,84	
	Medios auxiliares	7,79	
			200,63
83	m2 de SUMINISTRO DE PANEL DE LAMAS DE CHAPA DE ACERO GALVANIZADO EN SEÑALES DE ORIENTACION Y LOCALIZACION, NIVEL DE RETRORREFLEXION 3 (ZA,ZB O ZC). INCLUSO TORNILLERIA Y PIEZAS DE SUJECCION.		
	Materiales	318,00	
	Medios auxiliares	12,85	
			330,85
84	m2 de PANEL DE LAMAS DE ALUMINIO EXTRUSIONADO EN SEÑALES DE ORIENTACION Y LOCALIZACION, NIVEL DE RETRORREFLEXION 2. INCLUSO TORNILLERIA Y PIEZAS DE SUJECCION, COLOCADO EN OBRA.		
	Mano de obra	42,37	
	Materiales	271,36	
	Medios auxiliares	12,67	
			326,40

Cuadro de precios nº 2

Nº	Designación	Importe Parcial (Euros)	Importe Total (Euros)
85	m2 de PANEL DE LAMAS DE ALUMINIO EXTRUSIONADO EN SEÑALES DE ORIENTACION Y LOCALIZACION, NIVEL DE RETRORREFLEXION 2. INCLUSO TORNILLERIA Y PIEZAS DE SUJECCION.		
	Materiales	271,36	
	Medios auxiliares	10,97	
			282,33
86	m2 de PANEL DE LAMAS DE ALUMINIO EXTRUSIONADO EN SEÑALES DE ORIENTACION Y LOCALIZACION, NIVEL DE RETRORREFLEXION 3(ZA, ZB O ZC). INCLUSO TORNILLERIA Y PIEZAS DE SUJECCION, COLOCADO EN OBRA.		
	Mano de obra	42,37	
	Materiales	360,00	
	Medios auxiliares	16,26	
			418,63
87	m2 de LAMINA RETRORREFLECTANTE ADHESIVA NIVEL DE RETRORREFLEXIÓN I ROTULADA, PARA SEÑALES Y CARTELES, COLOCADA EN OBRA. INCLUSO APLICACIÓN DE LA LÁMINA Y PARTE PROPORCIONAL DE DESPUNTES.		
	Mano de obra	5,62	
	Materiales	30,00	
	Medios auxiliares	1,08	
			36,70
88	m2 de LAMINA RETRORREFLECTANTE ADHESIVA NIVEL DE RETRORREFLEXIÓN 2 ROTULADA, PARA SEÑALES Y CARTELES, COLOCADA EN OBRA. INCLUSO APLICACIÓN DE LA LÁMINA Y PARTE PROPORCIONAL DE DESPUNTES.		
	Mano de obra	5,62	
	Materiales	46,00	
	Medios auxiliares	1,56	
			53,18
89	m2 de LAMINA RETRORREFLECTANTE ADHESIVA NIVEL DE RETRORREFLEXIÓN 3 ROTULADA, PARA SEÑALES Y CARTELES, COLOCADA EN OBRA. INCLUSO APLICACIÓN DE LA LÁMINA Y PARTE PROPORCIONAL DE DESPUNTES.		
	Mano de obra	5,62	
	Materiales	70,84	
	Medios auxiliares	2,30	
			78,76
90	m2 de LAMINA PROTECTORA RAYOS uv Y ANTIGRAFITI PARA SEÑALES Y CARTELES, COLOCADA EN FÁBRICA. INCLUSO APLICACIÓN DE LA LÁMINA Y PARTE PROPORCIONAL DE DESPUNTES.		
	Mano de obra	2,25	
	Materiales	22,00	
	Medios auxiliares	0,73	
			24,98
91	m2 de LAMINA RETROREFLECTANTE AMARILLA FLUOR EGP NIVEL III, PARA SEÑALES Y CARTELES, COLOCADA EN FÁBRICA. INCLUSO APLICACIÓN DE LA LÁMINA Y PARTE PROPORCIONAL DE DESPUNTES.		
	Mano de obra	2,25	
	Materiales	81,47	
	Medios auxiliares	2,53	
			86,25
92	ud de CARTEL IDENTIFICATIVO DE LA CARRETERA DE 1,70x0,95 m. DE CHAPA DE ACERO DE 1,800 mm DE ESPESOR (NO REFLECTANTE), ANCLADO AL SUELO CON POSTES DE ACERO GALVANIZADO RECTANGULAR DE 80x40x2 mm DE 3,00 m. DE ALTURA Y TORNILLERÍA GALVANIZADA (MODELO DIPUTACION) CON TEXTOS Y DIBUJOS REALIZADOS EN VINILO AUTOADHESIVO DE 1ª CALIDAD, COLOCADO EN OBRA INCLUSO EXCAVACION Y CIMIENTO.		
	Mano de obra	23,35	
	Maquinaria	5,69	
	Materiales	344,29	
	Medios auxiliares	15,09	
			388,42

Cuadro de precios nº 2

Nº	Designación	Importe Parcial (Euros)	Importe Total (Euros)
93	ud de CARTEL IDENTIFICATIVO DE LA CARRETERA DE 1,70x0,95 m. DE CHAPA DE ACERO DE 1,800 mm DE ESPESOR (NO REFLECTANTE), (MODELO DIPUTACION) CON TEXTOS Y DIBUJOS REALIZADOS EN VINILO AUTOADHESIVO DE 1ª CALIDAD, INCLUSO TORNILLERÍA Y ELEMENTOS DE FIJACIÓN GALVANIZADOS. A PIE DE OBRA O EN ALMACEN DE LA DIPUTACIÓN.		
	Materiales	270,73	
	Medios auxiliares	5,41	
			276,14
94	ud de MÁSTIL ALTA RIGIDEZ ALUMINIO RANURADO PARA SEÑALIZACIÓN INFORMATIVA AIMPE, D=76x4 mm Y ALTURA 3.45 m. A PIE DE OBRA O EN ALMACEN DE LA DIPUTACIÓN.		
	Mano de obra	21,75	
	Maquinaria	4,85	
	Materiales	94,14	
	Medios auxiliares	2,40	
			123,14
95	ud de MÁSTIL ALTA RIGIDEZ ALUMINIO RANURADO PARA SEÑALIZACIÓN INFORMATIVA AIMPE, D=76x4 mm Y ALTURA 3.45 m. A PIE DE OBRA O EN ALMACEN DE LA DIPUTACIÓN.		
	Materiales	85,00	
	Medios auxiliares	1,70	
			86,70
96	m2 de MÓDULO INFORMATIVO TIPO AIMPE, CHAPA GALVANIVADA. DORSO ABIERTO Y REFLEX. NIVEL II, INCLUSO ABRAZADERAS EXTRUSIONADAS. A PIE DE OBRA O EN ALMACEN DE LA DIPUTACIÓN.		
	Materiales	114,60	
	Medios auxiliares	2,29	
			116,89
97	m2 de MÓDULO INFORMATIVO TIPO AIMPE, TIPO CAJÓN, ABIERTO, ALUMINIO Y REFLEX. NIVEL II, INCLUSO ABRAZADERAS EXTRUSIONADAS. A PIE DE OBRA O EN ALMACEN DE LA DIPUTACIÓN.		
	Materiales	150,60	
	Medios auxiliares	3,01	
			153,61
98	ud de TRIPODE PARA SEÑAL DE DISCO DE 90 Y TRIANGULO DE 135 cm, EN ACERO GALVANIZADO. INCLUSO TORNILLERIA Y PIEZAS DE SUJECCION, DISPUESTA EN OBRA O EN ALMACEN DE LA DIPUTACION.		
	Materiales	26,10	
	Medios auxiliares	1,05	
			27,15
99	ud de TRIPODE PARA SEÑAL DE DISCO DE 60 Y TRIANGULO DE 90 cm, EN ACERO GALVANIZADO. INCLUSO TORNILLERIA Y PIEZAS DE SUJECCION, DISPUESTA EN OBRA O EN ALMACEN DE LA DIPUTACION.		
	Materiales	15,00	
	Medios auxiliares	0,61	
			15,61
100	ud de SEÑAL TRIANGULAR DE OBRA DE 90 cm. DE LADO, NIVEL DE RETRORREFLEXION 2, TROQUELADA. INCLUSO TORNILLERIA Y PIEZAS DE SUJECCION. DISPUESTA A PIE DE OBRA O EN ALMACEN DE LA DIPUTACION.		
	Materiales	51,31	
	Medios auxiliares	2,08	
			53,39
101	ud de SEÑAL TRIANGULAR DE OBRA DE 135 cm. DE LADO, NIVEL DE RETRORREFLEXION 2, TROQUELADA. INCLUSO TORNILLERIA Y PIEZAS DE SUJECCION. DISPUESTA A PIE DE OBRA O EN ALMACEN DE LA DIPUTACION.		
	Materiales	140,06	
	Medios auxiliares	5,66	
			145,72

Cuadro de precios nº 2

Nº	Designación	Importe Parcial (Euros)	Importe Total (Euros)
102	ud de SEÑAL CIRCULAR DE 60 cm. DE DIAMETRO, NIVEL DE RETRORREFLEXION 2, TROQUELADA. INCLUSO TORNILLERIA Y PIEZAS DE SUJECCION. DISPUESTA A PIE DE OBRA O EN ALMACEN DE LA DIPUTACION.		
	Materiales	48,34	
	Medios auxiliares	1,96	
			50,30
103	ud de SEÑAL CIRCULAR DE 90 cm. DE DIAMETRO, NIVEL DE RETRORREFLEXION 2, TROQUELADA. INCLUSO TORNILLERIA Y PIEZAS DE SUJECCION. DISPUESTA A PIE DE OBRA O EN ALMACEN DE LA DIPUTACION.		
	Materiales	96,53	
	Medios auxiliares	3,90	
			100,43

Alicante, agosto 2019

EL EQUIPO REDACTOR
Los Ingenieros Técnicos de Obras Públicas

Fdo. Javier Cobela Puig

Fdo. Sergio Torregrosa Luna

Fdo. Miguel Cardona Ivars

Fdo. Miguel I Alfaro Soriano

4.4 PRESUPUESTO GENERAL

Presupuesto parcial nº 1 Señalización Vertical (Alcoy y Benisa)

Num.	Ud	Descripción	Medición	Precio (€)	Importe (€)
1.1.- SECTOR ALCOY					
1.1.1	m3	EXCAVACION MANUAL LOCALIZADA EN ZANJA, POZO O CIMIENTOS, EN TODO TIPO DE TERRENO, SIN CLASIFICAR, INCLUSO LIMPIEZA Y NIVELACION DE FONDO, PERFILADO DE TALUDES, CARGA Y TRANSPORTE A ACOPIO O VERTEDERO Y ACONDICIONAMIENTO MEDIOAMBIENTAL DEL MISMO	1,000	29,09	29,09
1.1.2	m3	EXCAVACION MECANICA LOCALIZADA EN ZANJA, POZO O CIMIENTOS, EN TODO TIPO DE TERRENO, SIN CLASIFICAR, INCLUSO LIMPIEZA Y NIVELACION DE FONDO, PERFILADO DE TALUDES, CARGA Y TRANSPORTE A ACOPIO O VERTEDERO Y ACONDICIONAMIENTO MEDIOAMBIENTAL DEL MISMO.	1,000	9,53	9,53
1.1.3	m3	HORMIGON EN MASA HM-20 N/mm2. CONSISTENCIA PLÁSTICA, Tmáx.40 mm., PARA AMBIENTE NORMAL, ELABORADO EN CENTRAL PARA CIMENTACIÓN DE SEÑALES Y CARTELES, VERTIDO DESDE CAMIÓN, VIBRADO Y COLOCADO. SEGÚN NORMAS NTE-CSZ y EHE.	1,000	92,19	92,19
1.1.4	Kg	ACERO CORRUGADO B 500 S, PREFORMADO EN TALLER Y COLOCADO EN OBRA. SEGÚN EHE. INCLUSO CORTE, FERRALLADO, COLOCACION Y PARTES PROPORCIONALES DE PERDIDAS POR DESPUNTES O SOLAPES, ATADO DE ALAMBRE RECOCIDO Y SEPARADORES.	1,000	1,14	1,14
1.1.5	Kg	ACERO LAMINADO A-42b, EN PERFILES LAMINADOS, INCLUSO PARTE PROPORCIONAL DE DESPUNTES Y SOLDADURAS, SEGÚN NTE-EAS/EAV Y NBE/EA-95. COLOCADO EN OBRA.	1,000	1,54	1,54
1.1.6	Kg	ACERO A/42b, PARA ELEMENTOS DE ANCLAJE. INCLUYENDO LA PLACA DE ANCLAJE, 4 PERNOS D=20 Y ELEMENTOS ACCESORIOS PARA SU COLOCACION, DESPUNTES Y SOLDADURAS. TRABAJADO EN TALLER Y COLOCADO EN OBRA.	1,000	3,15	3,15
1.1.7	Ud	DESMONTAJE DE SEÑAL, INCLUSO ELIMINACION DEL CIMIENTO, ACONDICIONAMIENTO DEL TERRENO, CARGA Y TRANSPORTE A VERTEDERO O A ALMACEN DE LA DIPUTACION.	5,000	8,05	40,25
1.1.8	ud	ZAPATA DE 50x50x50 PARA CIMENTACION DE SEÑALES TIPO I, REALIZADA CON HORMIGON EN MASA HM-20. INCLUSO MOVIMIENTO DE TIERRAS	2,000	30,86	61,72
1.1.9	ud	ZAPATA DE 50x50x60 PARA CIMENTACION DE SEÑALES TIPO II, REALIZADA CON HORMIGON EN MASA HM-20. INCLUSO MOVIMIENTO DE TIERRAS	2,000	35,01	70,02
1.1.10	ud	ZAPATA DE 70x70x70 PARA CIMENTACION DE SEÑALES TIPO III, REALIZADA CON HORMIGON EN MASA HM-20. INCLUSO MOVIMIENTO DE TIERRAS	2,000	53,65	107,30
1.1.11	m	POSTE METALICO GALVANIZADO DE SUSTENTACION DE 80x40x2 mm. DISPUESTO A PIE DE OBRA O EN ALMACEN DE LA DIPUTACION.	2,000	5,87	11,74
1.1.12	m	POSTE METALICO GALVANIZADO DE SUSTENTACION DE 80x40x2 mm. COLOCADO EN OBRA	2,000	13,19	26,38
1.1.13	m	POSTE METALICO GALVANIZADO DE SUSTENTACION DE 100x50x3 mm. DISPUESTO A PIE DE OBRA O EN ALMACEN DE LA DIPUTACION.	2,000	11,73	23,46

Num.	Ud	Descripción	Medición	Precio (€)	Importe (€)
1.1.14	m	POSTE METALICO GALVANIZADO DE SUSTENTACION DE 100x50x3 mm. COLOCADO EN OBRA	2,000	19,18	38,36
1.1.15	m	POSTE METALICO GALVANIZADO DE SUSTENTACION DE 100x60x4 mm. DISPUESTO A PIE DE OBRA O EN ALMACEN DE LA DIPUTACION.	2,000	17,75	35,50
1.1.16	m	POSTE METALICO GALVANIZADO DE SUSTENTACION DE 100x60x4 mm. COLOCADO EN OBRA	2,000	23,87	47,74
1.1.17	m	POSTE METALICO CIRCULAR GALVANIZADO DE SUSTENTACION DE 60 mm DE DIÁMETRO Y ESPESOR 4 mm COLOCADO EN OBRA	2,000	25,55	51,10
1.1.18	m	PERFIL IPN DE 100 mm DE ALTURA PARA POSTE METALICO DE SUSTENTACIÓN, GALVANIZADO. COLOCADO EN OBRA	2,000	24,07	48,14
1.1.19	m	PERFIL IPN DE 120 mm DE ALTURA PARA POSTE METALICO DE SUSTENTACIÓN, GALVANIZADO. COLOCADO EN OBRA	2,000	27,97	55,94
1.1.20	m	PERFIL IPN DE 140 mm DE ALTURA PARA POSTE METALICO DE SUSTENTACIÓN, GALVANIZADO. COLOCADO EN OBRA	2,000	34,87	69,74
1.1.21	m	PERFIL IPN DE 100 mm DE ALTURA PARA POSTE METALICO DE SUSTENTACIÓN, GALVANIZADO. DISPUESTO A PIE DE OBRA O EN ALMACEN DE LA DIPUTACION	2,000	17,60	35,20
1.1.22	m	PERFIL IPN DE 120 mm DE ALTURA PARA POSTE METALICO DE SUSTENTACIÓN, GALVANIZADO. DISPUESTO A PIE DE OBRA O EN ALMACEN DE LA DIPUTACION	2,000	20,76	41,52
1.1.23	m	PERFIL IPN DE 140 mm DE ALTURA PARA POSTE METALICO DE SUSTENTACIÓN, GALVANIZADO. DISPUESTO A PIE DE OBRA O EN ALMACEN DE LA DIPUTACION	2,000	26,95	53,90
1.1.24	ud	JUEGO DE MENSULAS PARA SEÑAL EN ACERO GALVANIZADO. INCLUSO TORNILLERIA Y PIEZAS DE SUJECCION, COLOCADA.	2,000	23,45	46,90
1.1.25	ud	ELEMENTO UNIÓN (FLEJE O ABRAZADERA)DE ACERO INOXIDABLE, ANCHO MÍNIMO 17 MM, PARA INSTALACIÓN SEÑALES DE TRÁFICO EN LUMINARIAS, SEMÁFOROS O SIMILAR. COLOCADA.	1,000	7,55	7,55
1.1.26	ud	SEÑAL TRIANGULAR DE 90 cm. DE LADO, NIVEL DE RETRORREFLEXION 2, LÁMINA RETROREFLECTANTE TROQUELADA. INCLUSO TORNILLERIA Y PIEZAS DE SUJECCION. DISPUESTA A PIE DE OBRA O EN ALMACEN DE LA DIPUTACION.	3,000	53,39	160,17
1.1.27	ud	SEÑAL TRIANGULAR DE 90 cm. DE LADO, NIVEL DE RETRORREFLEXION 2, LÁMINA RETRORELECTANTE TROQUELADA. INCLUSO TORNILLERIA Y PIEZAS DE SUJECCION, COLOCADA EN OBRA.	3,000	68,09	204,27
1.1.28	ud	SEÑAL TRIANGULAR DE 135 cm. DE LADO, NIVEL DE RETRORREFLEXION 2, LÁMINA RETRORELECTANTE TROQUELADA. INCLUSO TORNILLERIA Y PIEZAS DE SUJECCION. DISPUESTA A PIE DE OBRA O EN ALMACEN DE LA DIPUTACION.	3,000	145,72	437,16
1.1.29	ud	SEÑAL TRIANGULAR DE 135 cm. DE LADO, NIVEL DE RETRORREFLEXION 2, LÁMINA RETRORELECTANTE TROQUELADA. INCLUSO TORNILLERIA Y PIEZAS DE SUJECCION, COLOCADA EN OBRA.	3,000	166,29	498,87
1.1.30	ud	SEÑAL CIRCULAR DE 60 cm. DE DIAMETRO, NIVEL DE RETRORREFLEXION 2, LÁMINA RETRORELECTANTE TROQUELADA. INCLUSO TORNILLERIA Y PIEZAS DE SUJECCION. DISPUESTA A PIE DE OBRA O EN ALMACEN DE LA DIPUTACION.	3,000	50,30	150,90

Num.	Ud	Descripción	Medición	Precio (€)	Importe (€)
1.1.31	ud	SEÑAL CIRCULAR DE 60 cm. DE DIAMETRO, NIVEL DE RETRORREFLEXION 2, LÁMINA RETRORELECTANTE TROQUELADA. INCLUSO TORNILLERIA Y PIEZAS DE SUJECCION, COLOCADA EN OBRA.	3,000	64,99	194,97
1.1.32	ud	SEÑAL CIRCULAR DE 90 cm. DE DIAMETRO, NIVEL DE RETRORREFLEXION 2, LÁMINA RETRORELECTANTE TROQUELADA. INCLUSO TORNILLERIA Y PIEZAS DE SUJECCION. DISPUESTA A PIE DE OBRA O EN ALMACEN DE LA DIPUTACION.	3,000	100,43	301,29
1.1.33	ud	SEÑAL CIRCULAR DE 90 cm. DE DIAMETRO, NIVEL DE RETRORREFLEXION 2, LÁMINA RETRORELECTANTE TROQUELADA. INCLUSO TORNILLERIA Y PIEZAS DE SUJECCION, COLOCADA EN OBRA.	3,000	121,00	363,00
1.1.34	ud	SEÑAL OCTOGONAL DE 60 cm. DE APOTEMA, NIVEL DE RETRORREFLEXION 2, LÁMINA RETRORELECTANTE TROQUELADA. INCLUSO TORNILLERIA Y PIEZAS DE SUJECCION. DISPUESTA A PIE DE OBRA O EN ALMACEN DE LA DIPUTACION.	3,000	53,58	160,74
1.1.35	ud	SEÑAL OCTOGONAL DE 60 cm. DE APOTEMA, NIVEL DE RETRORREFLEXION 2, LÁMINA RETRORELECTANTE TROQUELADA. INCLUSO TORNILLERIA Y PIEZAS DE SUJECCION, COLOCADA EN OBRA.	3,000	68,28	204,84
1.1.36	ud	SEÑAL OCTOGONAL DE 90 cm. DE APOTEMA, NIVEL DE RETRORREFLEXION 2, LÁMINA RETRORELECTANTE TROQUELADA. INCLUSO TORNILLERIA Y PIEZAS DE SUJECCION. DISPUESTA A PIE DE OBRA O EN ALMACEN DE LA DIPUTACION.	3,000	103,99	311,97
1.1.37	ud	SEÑAL OCTOGONAL DE 90 cm. DE APOTEMA, NIVEL DE RETRORREFLEXION 2, LÁMINA RETRORELECTANTE TROQUELADA. INCLUSO TORNILLERIA Y PIEZAS DE SUJECCION, COLOCADA EN OBRA.	3,000	124,55	373,65
1.1.38	ud	SEÑAL CUADRADA DE 60x60 cm. DE LADO, NIVEL DE RETRORREFLEXION 2, LÁMINA RETRORELECTANTE TROQUELADA. INCLUSO TORNILLERIA Y PIEZAS DE SUJECCION. DISPUESTA A PIE DE OBRA O EN ALMACEN DE LA DIPUTACION.	3,000	53,33	159,99
1.1.39	ud	SEÑAL CUADRADA DE 60x60 cm. DE LADO, NIVEL DE RETRORREFLEXION 2, LÁMINA RETRORELECTANTE TROQUELADA. INCLUSO TORNILLERIA Y PIEZAS DE SUJECCION, COLOCADA EN OBRA.	3,000	68,02	204,06
1.1.40	ud	SEÑAL CUADRADA DE 90x90 cm. DE LADO, NIVEL DE RETRORREFLEXION 2, LÁMINA RETRORELECTANTE TROQUELADA. INCLUSO TORNILLERIA Y PIEZAS DE SUJECCION. DISPUESTA A PIE DE OBRA O EN ALMACEN DE LA DIPUTACION.	3,000	131,74	395,22
1.1.41	ud	SEÑAL CUADRADA DE 90x90 cm. DE LADO, NIVEL DE RETRORREFLEXION 2, LÁMINA RETRORELECTANTE TROQUELADA. INCLUSO TORNILLERIA Y PIEZAS DE SUJECCION, COLOCADA EN OBRA.	3,000	152,32	456,96
1.1.42	ud	SEÑAL RECTANGULAR DE 60x90 cm. DE LADO, NIVEL DE RETRORREFLEXION 2, LÁMINA RETRORELECTANTE TROQUELADA. INCLUSO TORNILLERIA Y PIEZAS DE SUJECCION. DISPUESTA A PIE DE OBRA O EN ALMACEN DE LA DIPUTACION.	3,000	106,22	318,66
1.1.43	ud	SEÑAL RECTANGULAR DE 60x90 cm. DE LADO, NIVEL DE RETRORREFLEXION 2, LÁMINA RETRORELECTANTE TROQUELADA. INCLUSO TORNILLERIA Y PIEZAS DE SUJECCION, COLOCADA EN OBRA.	3,000	123,85	371,55

Num.	Ud	Descripción	Medición	Precio (€)	Importe (€)
1.1.44	ud	SEÑAL RECTANGULAR DE 90x135 cm. DE LADO, NIVEL DE RETRORREFLEXION 2, LÁMINA RETRORELECTANTE TROQUELADA. INCLUSO TORNILLERIA Y PIEZAS DE SUJECCION. DISPUESTA A PIE DE OBRA O EN ALMACEN DE LA DIPUTACION.	3,000	177,99	533,97
1.1.45	ud	SEÑAL RECTANGULAR DE 90x135 cm. DE LADO, NIVEL DE RETRORREFLEXION 2, LÁMINA RETRORELECTANTE TROQUELADA. INCLUSO TORNILLERIA Y PIEZAS DE SUJECCION, COLOCADA EN OBRA.	3,000	201,49	604,47
1.1.46	ud	ESPEJO ACRILICO CIRCULAR DE 60 cm. DE DIAMETRO. INCLUSO TORNILLERIA Y PIEZAS DE SUJECCION. DISPUESTA A PIE DE OBRA O EN ALMACEN DE LA DIPUTACION.	1,000	102,56	102,56
1.1.47	ud	ESPEJO ACRILICO CIRCULAR DE 60 cm. DE DIAMETRO. INCLUSO TORNILLERIA Y PIEZAS DE SUJECCION, COLOCADO EN OBRA	1,000	117,26	117,26
1.1.48	ud	ESPEJO ACRILICO CIRCULAR DE 90 cm. DE DIAMETRO. INCLUSO TORNILLERIA Y PIEZAS DE SUJECCION. DISPUESTA A PIE DE OBRA O EN ALMACEN DE LA DIPUTACION.	1,000	151,41	151,41
1.1.49	ud	ESPEJO ACRILICO CIRCULAR DE 90 cm. DE DIAMETRO. INCLUSO TORNILLERIA Y PIEZAS DE SUJECCION, COLOCADO EN OBRA.	1,000	171,98	171,98
1.1.50	ud	ESPEJO ACERO INOXIDABLE DE 100X80 cm, ANTIHIELO, RESISTENTE A LOS RAYOS UV, DISTANCIA MÁXIMA DE OBSERVACIÓN 30 m, CURBATURA A 90º QUE PERMITE CONTROLAR EN 2 DIRECCIONES, INCLUSO TORNILLERIA Y PIEZAS DE SUJECCION A POSTE. DISPUESTA A PIE DE OBRA O EN ALMACEN DE LA DIPUTACION.	1,000	573,26	573,26
1.1.51	ud	ESPEJO ACERO INOXIDABLE DE 60X80 cm, ANTIHIELO, RESISTENTE A LOS RAYOS UV, DISTANCIA MÁXIMA DE OBSERVACIÓN 30 m, CURBATURA A 90º QUE PERMITE CONTROLAR EN 2 DIRECCIONES, INCLUSO TORNILLERIA Y PIEZAS DE SUJECCION A POSTE, COLOCADO EN OBRA.	1,000	593,83	593,83
1.1.52	ud	HITO KILOMETRICO COMPUESTO POR PLACA LÁMINA RETRORELECTANTE TROQUELADA DE 60x40 cm DE LADO, NIVEL DE RETROREFLEXION 2. INCLUSO TORNILLERIA Y PIEZAS DE SUJECCION. DISPUESTA A PIE DE OBRA O EN ALMACEN DE LA DIPUTACION.	1,000	32,18	32,18
1.1.53	ud	HITO KILOMETRICO COMPUESTO POR PLACA LÁMINA RETRORELECTANTE TROQUELADA DE 60x40 cm DE LADO, NIVEL DE RETROREFLEXION 2. INCLUSO CIMENTACION, POSTE DE SUSTENTACION, TORNILLERIA Y PIEZAS DE SUJECCION, COLOCADO EN OBRA.	1,000	62,75	62,75
1.1.54	ud	HITO KILOMETRICO DOBLE COMPUESTO POR DOS PLACAS LÁMINA RETRORELECTANTE TROQUELADA DE 60x40 cm DE LADO, NIVEL DE RETROREFLEXION 2. INCLUSO CIMENTACION, POSTE DE SUSTENTACION, TORNILLERIA Y PIEZAS DE SUJECCION, COLOCADO EN OBRA.	1,000	98,75	98,75

Num.	Ud	Descripción	Medición	Precio (€)	Importe (€)
1.1.55	ud	HITO MIRIAMETRICO COMPUESTO POR PLACA LÁMINA RETRORELECTANTE TROQUELADA DE 180x37 cm DE LADO, NIVEL DE RETROREFLEXION 2. INCLUSO TORNILLERIA Y PIEZAS DE SUJECCION. DISPUESTA A PIE DE OBRA O EN ALMACEN DE LA DIPUTACION	1,000	364,14	364,14
1.1.56	ud	HITO MIRIAMETRICO COMPUESTO POR PLACA LÁMINA RETRORELECTANTE TROQUELADA DE 180x37 cm DE LADO, NIVEL DE RETROREFLEXION 2. INCLUSO TORNILLERIA Y PIEZAS DE SUJECCION COLOCADO.	1,000	771,63	771,63
1.1.57	ud	PANEL DIRECCIONAL DE 40x40 cm, RADIO DE CURVATURA EN ESQUINAS DE 5 CM, BLANCO(RA2)/AZUL(NR), S/ NORMA EUROPEA, DE NIVEL DE RETRORREFLEXIÓN 2. INCLUSO TORNILLERIA Y PIEZAS DE SUJECCION. DISPUESTA A PIE DE OBRA O EN ALMACEN DE LA DIPUTACION.	2,000	24,97	49,94
1.1.58	ud	PANEL DIRECCIONAL DE 80x40 cm., RADIO DE CURVATURA EN ESQUINAS DE 5 CM, BLANCO(RA2)/AZUL(NR), S/ NORMA EUROPEA, DE NIVEL DE RETRORREFLEXIÓN 2. INCLUSO TORNILLERIA Y PIEZAS DE SUJECCION. DISPUESTA A PIE DE OBRA O EN ALMACEN DE LA DIPUTACION.	2,000	44,74	89,48
1.1.59	ud	PANEL DIRECCIONAL DE 40x40 cm., RADIO DE CURVATURA EN ESQUINAS DE 5 CM, BLANCO(RA2)/AZUL(NR), S/ NORMA EUROPEA, DE NIVEL DE RETRORREFLEXIÓN 2, INCLUSO POSTE GALVANIZADO DE SUSTENTACIÓN Y CIMENTACIÓN, EN BALIZAMIENTO DE CURVAS, COLOCADO EN OBRA.	2,000	61,10	122,20
1.1.60	ud	PANEL DIRECCIONAL DE 80x40 cm., RADIO DE CURVATURA EN ESQUINAS DE 5 CM, BLANCO(RA2)/AZUL(NR), S/ NORMA EUROPEA, DE NIVEL DE RETRORREFLEXIÓN 2, INCLUSO POSTE GALVANIZADO DE SUSTENTACIÓN Y CIMENTACIÓN, EN BALIZAMIENTO DE CURVAS, COLOCADO EN OBRA.	2,000	80,87	161,74
1.1.61	ud	PANEL DIRECCIONAL DE 160x40 cm., RADIO DE CURVATURA EN ESQUINAS DE 5 CM, BLANCO(RA2)/AZUL(NR), S/ NORMA EUROPEA, DE NIVEL DE RETRORREFLEXIÓN 2. INCLUSO TORNILLERIA Y PIEZAS DE SUJECCION. DISPUESTA A PIE DE OBRA O EN ALMACEN DE LA DIPUTACION.	2,000	75,95	151,90
1.1.62	ud	PANEL DIRECCIONAL DE 160x40 cm., RADIO DE CURVATURA EN ESQUINAS DE 5 CM, BLANCO(RA2)/AZUL(NR), S/ NORMA EUROPEA, DE NIVEL DE RETRORREFLEXIÓN 2, INCLUSO POSTE GALVANIZADO DE SUSTENTACIÓN Y CIMENTACIÓN, EN BALIZAMIENTO DE CURVAS, COLOCADO EN OBRA.	2,000	148,21	296,42
1.1.63	ud	INSTALACIÓN DE 2 PANELES DIRECCIONALES DE 40x40 cm., SEPARACIÓN ENTRE PANELES DE 15 cm, RADIO DE CURVATURA EN ESQUINAS DE 5 CM, BLANCO(RA2)/AZUL(NR), S/ NORMA EUROPEA, DE NIVEL DE RETRORREFLEXIÓN 2, INCLUSO POSTE GALVANIZADO DE SUSTENTACIÓN Y CIMENTACIÓN, EN BALIZAMIENTO DE CURVAS, COLOCADO EN OBRA.	2,000	96,52	193,04

Num.	Ud	Descripción	Medición	Precio (€)	Importe (€)
1.1.64	ud	INSTALACIÓN DE 3 PANELES DIRECCIONALES DE 40x40 cm., SEPARACIÓN ENTRE PANELES DE 15 cm, RADIO DE CURVATURA EN ESQUINAS DE 5 CM, BLANCO(RA2)/AZUL(NR), S/ NORMA EUROPEA, DE NIVEL DE RETRORREFLEXIÓN 2, INCLUSO POSTE GALVANIZADO DE SUSTENTACIÓN Y CIMENTACIÓN, EN BALIZAMIENTO DE CURVAS, COLOCADO EN OBRA.	2,000	139,94	279,88
1.1.65	ud	INSTALACIÓN DE 2 PANELES DIRECCIONALES DE 80x40 cm., SEPARACIÓN ENTRE PANELES DE 15 cm, RADIO DE CURVATURA EN ESQUINAS DE 5 CM, BLANCO(RA2)/AZUL(NR), S/ NORMA EUROPEA, DE NIVEL DE RETRORREFLEXIÓN 2, INCLUSO POSTE GALVANIZADO DE SUSTENTACIÓN Y CIMENTACIÓN, EN BALIZAMIENTO DE CURVAS, COLOCADO EN OBRA.	2,000	142,52	285,04
1.1.66	ud	INSTALACIÓN DE 3 PANELES DIRECCIONALES DE 80x40 cm., SEPARACIÓN ENTRE PANELES DE 15 cm, RADIO DE CURVATURA EN ESQUINAS DE 5 CM, BLANCO(RA2)/AZUL(NR), S/ NORMA EUROPEA, DE NIVEL DE RETRORREFLEXIÓN 2, INCLUSO POSTE GALVANIZADO DE SUSTENTACIÓN Y CIMENTACIÓN, EN BALIZAMIENTO DE CURVAS, COLOCADO EN OBRA.	2,000	195,53	391,06
1.1.67	ud	INSTALACIÓN DE PANEL DIRECCIONAL DOBLE SUPERPUESTOS DE 160x40 cm., SEPARACIÓN ENTRE PANELES DE 15 cm, RADIO DE CURVATURA EN ESQUINAS DE 5 CM, BLANCO(RA2)/AZUL(NR), S/ NORMA EUROPEA, DE NIVEL DE RETRORREFLEXIÓN 2, INCLUSO POSTE GALVANIZADO DE SUSTENTACIÓN Y CIMENTACIÓN, EN BALIZAMIENTO DE CURVAS, COLOCADO EN OBRA.	2,000	249,79	499,58
1.1.68	ud	INSTALACIÓN DE PANEL DIRECCIONAL TRIPLE SUPERPUESTOS DE 160x40 cm., SEPARACIÓN ENTRE PANELES DE 15 cm, RADIO DE CURVATURA EN ESQUINAS DE 5 CM, BLANCO(RA2)/AZUL(NR), S/ NORMA EUROPEA, DE NIVEL DE RETRORREFLEXIÓN 2, INCLUSO POSTE GALVANIZADO DE SUSTENTACIÓN Y CIMENTACIÓN, EN BALIZAMIENTO DE CURVAS, COLOCADO EN OBRA.	2,000	448,99	897,98
1.1.69	ud	CAJETIN COMPLEMENTARIO DE TITULARIDAD DE LA CARRETERA DE 40x20 cm., NIVEL DE RETRORREFLEXION 1, LÁMINA RETRORELECTANTE TROQUELADA. INCLUSO TORNILLERIA Y PIEZAS DE SUJECCION, COLOCADO EN OBRA.	2,000	35,89	71,78
1.1.70	ud	SUMINISTRO CAJETIN COMPLEMENTARIO DE TITULARIDAD DE LA CARRETERA DE 40x20 cm., NIVEL DE RETRORREFLEXION 1, LÁMINA RETRORELECTANTE TROQUELADA. INCLUSO TORNILLERIA Y PIEZAS DE SUJECCION.	1,000	30,07	30,07
1.1.71	ud	CAJETIN COMPLEMENTARIO TIPO S-840 DE "STOP 150 m." DE 85x17 cm., NIVEL DE RETRORREFLEXION 2, LÁMINA RETRORELECTANTE TROQUELADA. INCLUSO TORNILLERIA Y PIEZAS DE SUJECCION, COLOCADO EN OBRA.	2,000	47,41	94,82
1.1.72	ud	CAJETIN COMPLEMENTARIO TIPO S-800 DE 60x20 cm., NIVEL DE RETRORREFLEXION 2, LÁMINA RETRORELECTANTE TROQUELADA. INCLUSO TORNILLERIA Y PIEZAS DE SUJECCION, COLOCADO EN OBRA.	2,000	44,15	88,30

Num.	Ud	Descripción	Medición	Precio (€)	Importe (€)
1.1.73	ud	CARTEL SEÑALIZACIÓN CARRIL BICI DE 30x35 cm., NIVEL DE RETRORREFLEXION 2, LÁMINA RETRORELECTANTE TROQUELADA. INCLUSO TORNILLERIA Y PIEZAS DE SUJECCION, COLOCADO EN OBRA.	1,000	39,21	39,21
1.1.74	ud	SUMINISTRO CARTEL SEÑALIZACIÓN CARRIL BICI DE 30x35 cm., NIVEL DE RETRORREFLEXION 2, LÁMINA RETRORELECTANTE TROQUELADA. INCLUSO TORNILLERIA Y PIEZAS DE SUJECCION, COLOCADO EN OBRA.	1,000	31,94	31,94
1.1.75	m2	PANEL DE CHAPA DE ACERO GALVANIZADO EN CAJETINES Y PLACAS COMPLEMENTARIAS, NIVEL DE RETRORREFLEXION 2, LÁMINA RETRORELECTANTE TROQUELADA. INCLUSO TORNILLERIA Y PIEZAS DE SUJECCION, COLOCADO EN OBRA.	1,000	273,73	273,73
1.1.76	m2	PANEL DE CHAPA DE ACERO GALVANIZADO EN CARTELES FLECHA, DE ORIENTACION O LOCALIZACION, NIVEL DE RETRORREFLEXION 2, LÁMINA RETRORELECTANTE TROQUELADA. INCLUSO TORNILLERIA Y PIEZAS DE SUJECCION, COLOCADO EN OBRA.	1,000	198,21	198,21
1.1.77	m2	PANEL DE LAMAS DE CHAPA DE ACERO GALVANIZADO EN SEÑALES DE ORIENTACION Y LOCALIZACION, NIVEL DE RETRORREFLEXION 2. INCLUSO TORNILLERIA Y PIEZAS DE SUJECCION, COLOCADO EN OBRA.	1,000	244,71	244,71
1.1.78	m2	PANEL DE LAMAS DE CHAPA DE ACERO GALVANIZADO EN SEÑALES DE ORIENTACION Y LOCALIZACION, NIVEL DE RETRORREFLEXION 3 (ZA,ZB O ZC). INCLUSO TORNILLERIA Y PIEZAS DE SUJECCION, COLOCADO EN OBRA.	1,000	374,93	374,93
1.1.79	ud	DESMONTAJE DE PANEL DE LAMAS DE CUALQUIER DIMENSIÓN, INCLUSO ELIMINACIÓN DEL CIMIENTO, ACONDICIONAMIENTO DEL TERRENO, CARGA Y TRANSPORTE A VERTEDERO O ALMACÉN DE DIPUTACIÓN.	1,000	39,73	39,73
1.1.80	m2	SUMINSTRO DE PANEL DE CHAPA DE ACERO GALVANIZADO EN CAJETINES Y PLACAS COMPLEMENTARIAS, NIVEL DE RETRORREFLEXION 2, LÁMINA RETRORELECTANTE TROQUELADA. INCLUSO TORNILLERIA Y PIEZAS DE SUJECCION.	1,000	259,17	259,17
1.1.81	m2	SUMINISTRO DE PANEL DE CHAPA DE ACERO GALVANIZADO EN CARTELES FLECHA, DE ORIENTACION O LOCALIZACION, NIVEL DE RETRORREFLEXION 2, LÁMINA RETRORELECTANTE TROQUELADA. INCLUSO TORNILLERIA Y PIEZAS DE SUJECCION.	1,000	168,83	168,83
1.1.82	m2	SUMINISTRO DE PANEL DE LAMAS DE CHAPA DE ACERO GALVANIZADO EN SEÑALES DE ORIENTACION Y LOCALIZACION, NIVEL DE RETRORREFLEXION 2. INCLUSO TORNILLERIA Y PIEZAS DE SUJECCION.	1,000	200,63	200,63
1.1.83	m2	SUMINISTRO DE PANEL DE LAMAS DE CHAPA DE ACERO GALVANIZADO EN SEÑALES DE ORIENTACION Y LOCALIZACION, NIVEL DE RETRORREFLEXION 3 (ZA,ZB O ZC). INCLUSO TORNILLERIA Y PIEZAS DE SUJECCION.	1,000	330,85	330,85

Num.	Ud	Descripción	Medición	Precio (€)	Importe (€)
1.1.84	m2	PANEL DE LAMAS DE ALUMINIO EXTRUSIONADO EN SEÑALES DE ORIENTACION Y LOCALIZACION, NIVEL DE RETRORREFLEXION 2. INCLUSO TORNILLERIA Y PIEZAS DE SUJECCION, COLOCADO EN OBRA.	1,000	326,40	326,40
1.1.85	m2	PANEL DE LAMAS DE ALUMINIO EXTRUSIONADO EN SEÑALES DE ORIENTACION Y LOCALIZACION, NIVEL DE RETRORREFLEXION 2. INCLUSO TORNILLERIA Y PIEZAS DE SUJECCION.	1,000	282,33	282,33
1.1.86	m2	PANEL DE LAMAS DE ALUMINIO EXTRUSIONADO EN SEÑALES DE ORIENTACION Y LOCALIZACION, NIVEL DE RETRORREFLEXION 3(ZA, ZB O ZC). INCLUSO TORNILLERIA Y PIEZAS DE SUJECCION, COLOCADO EN OBRA.	1,000	418,63	418,63
1.1.87	m2	LAMINA RETRORREFLECTANTE ADHESIVA NIVEL DE RETRORREFLEXIÓN I ROTULADA, PARA SEÑALES Y CARTELES, COLOCADA EN OBRA. INCLUSO APLICACIÓN DE LA LÁMINA Y PARTE PROPORCIONAL DE DESPUNTES.	1,000	36,70	36,70
1.1.88	m2	LAMINA RETRORREFLECTANTE ADHESIVA NIVEL DE RETRORREFLEXIÓN 2 ROTULADA, PARA SEÑALES Y CARTELES, COLOCADA EN OBRA. INCLUSO APLICACIÓN DE LA LÁMINA Y PARTE PROPORCIONAL DE DESPUNTES.	1,000	53,18	53,18
1.1.89	m2	LAMINA RETRORREFLECTANTE ADHESIVA NIVEL DE RETRORREFLEXIÓN 3 ROTULADA, PARA SEÑALES Y CARTELES, COLOCADA EN OBRA. INCLUSO APLICACIÓN DE LA LÁMINA Y PARTE PROPORCIONAL DE DESPUNTES.	1,000	78,76	78,76
1.1.90	m2	LAMINA PROTECTORA RAYOS uv Y ANTIGRAFITI PARA SEÑALES Y CARTELES, COLOCADA EN FÁBRICA. INCLUSO APLICACIÓN DE LA LÁMINA Y PARTE PROPORCIONAL DE DESPUNTES.	1,000	24,98	24,98
1.1.91	m2	LAMINA RETROREFLECTANTE AMARILLA FLUOR EGP NIVEL III, PARA SEÑALES Y CARTELES, COLOCADA EN FÁBRICA. INCLUSO APLICACIÓN DE LA LÁMINA Y PARTE PROPORCIONAL DE DESPUNTES.	1,000	86,25	86,25
1.1.92	ud	CARTEL IDENTIFICATIVO DE LA CARRETERA DE 1,70x0,95 m. DE CHAPA DE ACERO DE 1,800 mm DE ESPESOR (NO REFLECTANTE), ANCLADO AL SUELO CON POSTES DE ACERO GALVANIZADO RECTANGULAR DE 80x40x2 mm DE 3,00 m. DE ALTURA Y TORNILLERÍA GALVANIZADA (MODELO DIPUTACION) CON TEXTOS Y DIBUJOS REALIZADOS EN VINILO AUTOADHESIVO DE 1ª CALIDAD, COLOCADO EN OBRA INCLUSO EXCAVACION Y CIMIENTO.	1,000	388,42	388,42
1.1.93	ud	CARTEL IDENTIFICATIVO DE LA CARRETERA DE 1,70x0,95 m. DE CHAPA DE ACERO DE 1,800 mm DE ESPESOR (NO REFLECTANTE), (MODELO DIPUTACION) CON TEXTOS Y DIBUJOS REALIZADOS EN VINILO AUTOADHESIVO DE 1ª CALIDAD, INCLUSO TORNILLERÍA Y ELEMENTOS DE FIJACIÓN GALVANIZADOS. A PIE DE OBRA O EN ALMACEN DE LA DIPUTACIÓN.	1,000	276,14	276,14
1.1.94	ud	MÁSTIL ALTA RIGIDEZ ALUMINIO RANURADO PARA SEÑALIZACIÓN INFORMATIVA AIMPE, D=76x4 mm Y ALTURA 3.45 m. A PIE DE OBRA O EN ALMACEN DE LA DIPUTACIÓN.	1,000	123,14	123,14

Num.	Ud	Descripción	Medición	Precio (€)	Importe (€)
1.1.95	ud	MÁSTIL ALTA RIGIDEZ ALUMINIO RANURADO PARA SEÑALIZACIÓN INFORMATIVA AIMPE, D=76x4 mm Y ALTURA 3.45 m. A PIE DE OBRA O EN ALMACEN DE LA DIPUTACIÓN.	1,000	86,70	86,70
1.1.96	m2	MÓDULO INFORMATIVO TIPO AIMPE, CHAPA GALVANIVADA. DORSO ABIERTO Y REFLEX. NIVEL II, INCLUSO ABRAZADERAS EXTRUSIONADAS. A PIE DE OBRA O EN ALMACEN DE LA DIPUTACIÓN.	0,450	116,89	52,60
1.1.97	m2	MÓDULO INFORMATIVO TIPO AIMPE, TIPO CAJÓN, ABIERTO, ALUMINIO Y REFLEX. NIVEL II, INCLUSO ABRAZADERAS EXTRUSIONADAS. A PIE DE OBRA O EN ALMACEN DE LA DIPUTACIÓN.	0,450	153,61	69,12
1.1.98	ud	TRIPODE PARA SEÑAL DE DISCO DE 90 Y TRIANGULO DE 135 cm, EN ACERO GALVANIZADO. INCLUSO TORNILLERIA Y PIEZAS DE SUJECCION, DISPUESTA EN OBRA O EN ALMACEN DE LA DIPUTACION.	1,000	27,15	27,15
1.1.99	ud	TRIPODE PARA SEÑAL DE DISCO DE 60 Y TRIANGULO DE 90 cm, EN ACERO GALVANIZADO. INCLUSO TORNILLERIA Y PIEZAS DE SUJECCION, DISPUESTA EN OBRA O EN ALMACEN DE LA DIPUTACION.	1,000	15,61	15,61
1.1.100	ud	SEÑAL TRIANGULAR DE OBRA DE 90 cm. DE LADO, NIVEL DE RETRORREFLEXION 2, TROQUELADA. INCLUSO TORNILLERIA Y PIEZAS DE SUJECCION. DISPUESTA A PIE DE OBRA O EN ALMACEN DE LA DIPUTACION.	2,000	53,39	106,78
1.1.101	ud	SEÑAL TRIANGULAR DE OBRA DE 135 cm. DE LADO, NIVEL DE RETRORREFLEXION 2, TROQUELADA. INCLUSO TORNILLERIA Y PIEZAS DE SUJECCION. DISPUESTA A PIE DE OBRA O EN ALMACEN DE LA DIPUTACION.	2,000	145,72	291,44
1.1.102	ud	SEÑAL CIRCULAR DE 60 cm. DE DIAMETRO, NIVEL DE RETRORREFLEXION 2, TROQUELADA. INCLUSO TORNILLERIA Y PIEZAS DE SUJECCION. DISPUESTA A PIE DE OBRA O EN ALMACEN DE LA DIPUTACION.	2,000	50,30	100,60
1.1.103	ud	SEÑAL CIRCULAR DE 90 cm. DE DIAMETRO, NIVEL DE RETRORREFLEXION 2, TROQUELADA. INCLUSO TORNILLERIA Y PIEZAS DE SUJECCION. DISPUESTA A PIE DE OBRA O EN ALMACEN DE LA DIPUTACION.	2,000	100,43	200,86
			Total 1.1.- CAP0101 SECTOR ALCOY:		19.366,52
1.2.- SECTOR BENISA					
1.2.1	m3	EXCAVACION MANUAL LOCALIZADA EN ZANJA, POZO O CIMIENTOS, EN TODO TIPO DE TERRENO, SIN CLASIFICAR, INCLUSO LIMPIEZA Y NIVELACION DE FONDO, PERFILADO DE TALUDES, CARGA Y TRANSPORTE A ACOPIO O VERTEDERO Y ACONDICIONAMIENTO MEDIOAMBIENTAL DEL MISMO	1,000	29,09	29,09
1.2.2	m3	EXCAVACION MECANICA LOCALIZADA EN ZANJA, POZO O CIMIENTOS, EN TODO TIPO DE TERRENO, SIN CLASIFICAR, INCLUSO LIMPIEZA Y NIVELACION DE FONDO, PERFILADO DE TALUDES, CARGA Y TRANSPORTE A ACOPIO O VERTEDERO Y ACONDICIONAMIENTO MEDIOAMBIENTAL DEL MISMO.	1,000	9,53	9,53

Num.	Ud	Descripción	Medición	Precio (€)	Importe (€)
1.2.3	m3	HORMIGON EN MASA HM-20 N/mm2. CONSISTENCIA PLÁSTICA, Tmáx.40 mm., PARA AMBIENTE NORMAL, ELABORADO EN CENTRAL PARA CIMENTACIÓN DE SEÑALES Y CARTELES, VERTIDO DESDE CAMIÓN, VIBRADO Y COLOCADO. SEGÚN NORMAS NTE-CSZ y EHE.	1,000	92,19	92,19
1.2.4	Kg	ACERO CORRUGADO B 500 S, PREFORMADO EN TALLER Y COLOCADO EN OBRA. SEGÚN EHE. INCLUSO CORTE, FERRALLADO, COLOCACION Y PARTES PROPORCIONALES DE PERDIDAS POR DESPUNTES O SOLAPES, ATADO DE ALAMBRE RECOCIDO Y SEPARADORES.	1,000	1,14	1,14
1.2.5	Kg	ACERO LAMINADO A-42b, EN PERFILES LAMINADOS, INCLUSO PARTE PROPORCIONAL DE DESPUNTES Y SOLDADURAS, SEGÚN NTE-EAS/EAV Y NBE/EA-95. COLOCADO EN OBRA.	1,000	1,54	1,54
1.2.6	Kg	ACERO A/42b, PARA ELEMENTOS DE ANCLAJE. INCLUYENDO LA PLACA DE ANCLAJE, 4 PERNOS D=20 Y ELEMENTOS ACCESORIOS PARA SU COLOCACION, DESPUNTES Y SOLDADURAS. TRABAJADO EN TALLER Y COLOCADO EN OBRA.	1,000	3,15	3,15
1.2.7	Ud	DESMONTAJE DE SEÑAL, INCLUSO ELIMINACION DEL CIMIENTO, ACONDICIONAMIENTO DEL TERRENO, CARGA Y TRANSPORTE A VERTEDERO O A ALMACEN DE LA DIPUTACION.	5,000	8,05	40,25
1.2.8	ud	ZAPATA DE 50x50x50 PARA CIMENTACION DE SEÑALES TIPO I, REALIZADA CON HORMIGON EN MASA HM-20. INCLUSO MOVIMIENTO DE TIERRAS	2,000	30,86	61,72
1.2.9	ud	ZAPATA DE 50x50x60 PARA CIMENTACION DE SEÑALES TIPO II, REALIZADA CON HORMIGON EN MASA HM-20. INCLUSO MOVIMIENTO DE TIERRAS	2,000	35,01	70,02
1.2.10	ud	ZAPATA DE 70x70x70 PARA CIMENTACION DE SEÑALES TIPO III, REALIZADA CON HORMIGON EN MASA HM-20. INCLUSO MOVIMIENTO DE TIERRAS	2,000	53,65	107,30
1.2.11	m	POSTE METALICO GALVANIZADO DE SUSTENTACION DE 80x40x2 mm. DISPUESTO A PIE DE OBRA O EN ALMACEN DE LA DIPUTACION.	2,000	5,87	11,74
1.2.12	m	POSTE METALICO GALVANIZADO DE SUSTENTACION DE 80x40x2 mm. COLOCADO EN OBRA	2,000	13,19	26,38
1.2.13	m	POSTE METALICO GALVANIZADO DE SUSTENTACION DE 100x50x3 mm. DISPUESTO A PIE DE OBRA O EN ALMACEN DE LA DIPUTACION.	2,000	11,73	23,46
1.2.14	m	POSTE METALICO GALVANIZADO DE SUSTENTACION DE 100x50x3 mm. COLOCADO EN OBRA	2,000	19,18	38,36
1.2.15	m	POSTE METALICO GALVANIZADO DE SUSTENTACION DE 100x60x4 mm. DISPUESTO A PIE DE OBRA O EN ALMACEN DE LA DIPUTACION.	2,000	17,75	35,50
1.2.16	m	POSTE METALICO GALVANIZADO DE SUSTENTACION DE 100x60x4 mm. COLOCADO EN OBRA	2,000	23,87	47,74
1.2.17	m	POSTE METALICO CIRCULAR GALVANIZADO DE SUSTENTACION DE 60 mm DE DIÁMETRO Y ESPESOR 4 mm COLOCADO EN OBRA	2,000	25,55	51,10
1.2.18	m	PERFIL IPN DE 100 mm DE ALTURA PARA POSTE METALICO DE SUSTENTACIÓN, GALVANIZADO. COLOCADO EN OBRA	2,000	24,07	48,14

Num.	Ud	Descripción	Medición	Precio (€)	Importe (€)
1.2.19	m	PERFIL IPN DE 120 mm DE ALTURA PARA POSTE METALICO DE SUSTENTACIÓN, GALVANIZADO. COLOCADO EN OBRA	2,000	27,97	55,94
1.2.20	m	PERFIL IPN DE 140 mm DE ALTURA PARA POSTE METALICO DE SUSTENTACIÓN, GALVANIZADO. COLOCADO EN OBRA	2,000	34,87	69,74
1.2.21	m	PERFIL IPN DE 100 mm DE ALTURA PARA POSTE METALICO DE SUSTENTACIÓN, GALVANIZADO. DISPUESTO A PIE DE OBRA O EN ALMACEN DE LA DIPUTACION	2,000	17,60	35,20
1.2.22	m	PERFIL IPN DE 120 mm DE ALTURA PARA POSTE METALICO DE SUSTENTACIÓN, GALVANIZADO. DISPUESTO A PIE DE OBRA O EN ALMACEN DE LA DIPUTACION	2,000	20,76	41,52
1.2.23	m	PERFIL IPN DE 140 mm DE ALTURA PARA POSTE METALICO DE SUSTENTACIÓN, GALVANIZADO. DISPUESTO A PIE DE OBRA O EN ALMACEN DE LA DIPUTACION	2,000	26,95	53,90
1.2.24	ud	JUEGO DE MENSULAS PARA SEÑAL EN ACERO GALVANIZADO. INCLUSO TORNILLERIA Y PIEZAS DE SUJECCION, COLOCADA.	2,000	23,45	46,90
1.2.25	ud	ELEMENTO UNIÓN (FLEJE O ABRAZADERA)DE ACERO INOXIDABLE, ANCHO MÍNIMO 17 MM, PARA INSTALACIÓN SEÑALES DE TRÁFICO EN LUMINARIAS, SEMÁFOROS O SIMILAR. COLOCADA.	1,000	7,55	7,55
1.2.26	ud	SEÑAL TRIANGULAR DE 90 cm. DE LADO, NIVEL DE RETRORREFLEXION 2, LÁMINA RETROREFLECTANTE TROQUELADA. INCLUSO TORNILLERIA Y PIEZAS DE SUJECCION. DISPUESTA A PIE DE OBRA O EN ALMACEN DE LA DIPUTACION.	3,000	53,39	160,17
1.2.27	ud	SEÑAL TRIANGULAR DE 90 cm. DE LADO, NIVEL DE RETRORREFLEXION 2, LÁMINA RETRORELECTANTE TROQUELADA. INCLUSO TORNILLERIA Y PIEZAS DE SUJECCION, COLOCADA EN OBRA.	3,000	68,09	204,27
1.2.28	ud	SEÑAL TRIANGULAR DE 135 cm. DE LADO, NIVEL DE RETRORREFLEXION 2, LÁMINA RETRORELECTANTE TROQUELADA. INCLUSO TORNILLERIA Y PIEZAS DE SUJECCION. DISPUESTA A PIE DE OBRA O EN ALMACEN DE LA DIPUTACION.	3,000	145,72	437,16
1.2.29	ud	SEÑAL TRIANGULAR DE 135 cm. DE LADO, NIVEL DE RETRORREFLEXION 2, LÁMINA RETRORELECTANTE TROQUELADA. INCLUSO TORNILLERIA Y PIEZAS DE SUJECCION, COLOCADA EN OBRA.	3,000	166,29	498,87
1.2.30	ud	SEÑAL CIRCULAR DE 60 cm. DE DIAMETRO, NIVEL DE RETRORREFLEXION 2, LÁMINA RETRORELECTANTE TROQUELADA. INCLUSO TORNILLERIA Y PIEZAS DE SUJECCION. DISPUESTA A PIE DE OBRA O EN ALMACEN DE LA DIPUTACION.	3,000	50,30	150,90
1.2.31	ud	SEÑAL CIRCULAR DE 60 cm. DE DIAMETRO, NIVEL DE RETRORREFLEXION 2, LÁMINA RETRORELECTANTE TROQUELADA. INCLUSO TORNILLERIA Y PIEZAS DE SUJECCION, COLOCADA EN OBRA.	3,000	64,99	194,97
1.2.32	ud	SEÑAL CIRCULAR DE 90 cm. DE DIAMETRO, NIVEL DE RETRORREFLEXION 2, LÁMINA RETRORELECTANTE TROQUELADA. INCLUSO TORNILLERIA Y PIEZAS DE SUJECCION. DISPUESTA A PIE DE OBRA O EN ALMACEN DE LA DIPUTACION.	3,000	100,43	301,29
1.2.33	ud	SEÑAL CIRCULAR DE 90 cm. DE DIAMETRO, NIVEL DE RETRORREFLEXION 2, LÁMINA RETRORELECTANTE TROQUELADA. INCLUSO TORNILLERIA Y PIEZAS DE SUJECCION, COLOCADA EN OBRA.	3,000	121,00	363,00

Num.	Ud	Descripción	Medición	Precio (€)	Importe (€)
1.2.34	ud	SEÑAL OCTOGONAL DE 60 cm. DE APOTEMA, NIVEL DE RETRORREFLEXION 2, LÁMINA RETRORELECTANTE TROQUELADA. INCLUSO TORNILLERIA Y PIEZAS DE SUJECCION. DISPUESTA A PIE DE OBRA O EN ALMACEN DE LA DIPUTACION.	3,000	53,58	160,74
1.2.35	ud	SEÑAL OCTOGONAL DE 60 cm. DE APOTEMA, NIVEL DE RETRORREFLEXION 2, LÁMINA RETRORELECTANTE TROQUELADA. INCLUSO TORNILLERIA Y PIEZAS DE SUJECCION, COLOCADA EN OBRA.	3,000	68,28	204,84
1.2.36	ud	SEÑAL OCTOGONAL DE 90 cm. DE APOTEMA, NIVEL DE RETRORREFLEXION 2, LÁMINA RETRORELECTANTE TROQUELADA. INCLUSO TORNILLERIA Y PIEZAS DE SUJECCION. DISPUESTA A PIE DE OBRA O EN ALMACEN DE LA DIPUTACION.	3,000	103,99	311,97
1.2.37	ud	SEÑAL OCTOGONAL DE 90 cm. DE APOTEMA, NIVEL DE RETRORREFLEXION 2, LÁMINA RETRORELECTANTE TROQUELADA. INCLUSO TORNILLERIA Y PIEZAS DE SUJECCION, COLOCADA EN OBRA.	3,000	124,55	373,65
1.2.38	ud	SEÑAL CUADRADA DE 60x60 cm. DE LADO, NIVEL DE RETRORREFLEXION 2, LÁMINA RETRORELECTANTE TROQUELADA. INCLUSO TORNILLERIA Y PIEZAS DE SUJECCION. DISPUESTA A PIE DE OBRA O EN ALMACEN DE LA DIPUTACION.	3,000	53,33	159,99
1.2.39	ud	SEÑAL CUADRADA DE 60x60 cm. DE LADO, NIVEL DE RETRORREFLEXION 2, LÁMINA RETRORELECTANTE TROQUELADA. INCLUSO TORNILLERIA Y PIEZAS DE SUJECCION, COLOCADA EN OBRA.	3,000	68,02	204,06
1.2.40	ud	SEÑAL CUADRADA DE 90x90 cm. DE LADO, NIVEL DE RETRORREFLEXION 2, LÁMINA RETRORELECTANTE TROQUELADA. INCLUSO TORNILLERIA Y PIEZAS DE SUJECCION. DISPUESTA A PIE DE OBRA O EN ALMACEN DE LA DIPUTACION.	3,000	131,74	395,22
1.2.41	ud	SEÑAL CUADRADA DE 90x90 cm. DE LADO, NIVEL DE RETRORREFLEXION 2, LÁMINA RETRORELECTANTE TROQUELADA. INCLUSO TORNILLERIA Y PIEZAS DE SUJECCION, COLOCADA EN OBRA.	3,000	152,32	456,96
1.2.42	ud	SEÑAL RECTANGULAR DE 60x90 cm. DE LADO, NIVEL DE RETRORREFLEXION 2, LÁMINA RETRORELECTANTE TROQUELADA. INCLUSO TORNILLERIA Y PIEZAS DE SUJECCION. DISPUESTA A PIE DE OBRA O EN ALMACEN DE LA DIPUTACION.	3,000	106,22	318,66
1.2.43	ud	SEÑAL RECTANGULAR DE 60x90 cm. DE LADO, NIVEL DE RETRORREFLEXION 2, LÁMINA RETRORELECTANTE TROQUELADA. INCLUSO TORNILLERIA Y PIEZAS DE SUJECCION, COLOCADA EN OBRA.	3,000	123,85	371,55
1.2.44	ud	SEÑAL RECTANGULAR DE 90x135 cm. DE LADO, NIVEL DE RETRORREFLEXION 2, LÁMINA RETRORELECTANTE TROQUELADA. INCLUSO TORNILLERIA Y PIEZAS DE SUJECCION. DISPUESTA A PIE DE OBRA O EN ALMACEN DE LA DIPUTACION.	3,000	177,99	533,97
1.2.45	ud	SEÑAL RECTANGULAR DE 90x135 cm. DE LADO, NIVEL DE RETRORREFLEXION 2, LÁMINA RETRORELECTANTE TROQUELADA. INCLUSO TORNILLERIA Y PIEZAS DE SUJECCION, COLOCADA EN OBRA.	3,000	201,49	604,47
1.2.46	ud	ESPEJO ACRILICO CIRCULAR DE 60 cm. DE DIAMETRO. INCLUSO TORNILLERIA Y PIEZAS DE SUJECCION. DISPUESTA A PIE DE OBRA O EN ALMACEN DE LA DIPUTACION.	1,000	102,56	102,56

Num.	Ud	Descripción	Medición	Precio (€)	Importe (€)
1.2.47	ud	ESPEJO ACRILICO CIRCULAR DE 60 cm. DE DIAMETRO. INCLUSO TORNILLERIA Y PIEZAS DE SUJECCION, COLOCADO EN OBRA	1,000	117,26	117,26
1.2.48	ud	ESPEJO ACRILICO CIRCULAR DE 90 cm. DE DIAMETRO. INCLUSO TORNILLERIA Y PIEZAS DE SUJECCION. DISPUESTA A PIE DE OBRA O EN ALMACEN DE LA DIPUTACION.	1,000	151,41	151,41
1.2.49	ud	ESPEJO ACRILICO CIRCULAR DE 90 cm. DE DIAMETRO. INCLUSO TORNILLERIA Y PIEZAS DE SUJECCION, COLOCADO EN OBRA.	1,000	171,98	171,98
1.2.50	ud	ESPEJO ACERO INOXIDABLE DE 100X80 cm, ANTIHIELO, RESISTENTE A LOS RAYOS UV, DISTANCIA MÁXIMA DE OBSERVACIÓN 30 m, CURBATURA A 90º QUE PERMITE CONTROLAR EN 2 DIRECCIONES, INCLUSO TORNILLERIA Y PIEZAS DE SUJECCION A POSTE. DISPUESTA A PIE DE OBRA O EN ALMACEN DE LA DIPUTACION.	1,000	573,26	573,26
1.2.51	ud	ESPEJO ACERO INOXIDABLE DE 60X80 cm, ANTIHIELO, RESISTENTE A LOS RAYOS UV, DISTANCIA MÁXIMA DE OBSERVACIÓN 30 m, CURBATURA A 90º QUE PERMITE CONTROLAR EN 2 DIRECCIONES, INCLUSO TORNILLERIA Y PIEZAS DE SUJECCION A POSTE, COLOCADO EN OBRA.	1,000	593,83	593,83
1.2.52	ud	HITO KILOMETRICO COMPUESTO POR PLACA LÁMINA RETRORELECTANTE TROQUELADA DE 60x40 cm DE LADO, NIVEL DE RETROREFLEXION 2. INCLUSO TORNILLERIA Y PIEZAS DE SUJECCION. DISPUESTA A PIE DE OBRA O EN ALMACEN DE LA DIPUTACION.	1,000	32,18	32,18
1.2.53	ud	HITO KILOMETRICO COMPUESTO POR PLACA LÁMINA RETRORELECTANTE TROQUELADA DE 60x40 cm DE LADO, NIVEL DE RETROREFLEXION 2. INCLUSO CIMENTACION, POSTE DE SUSTENTACION, TORNILLERIA Y PIEZAS DE SUJECCION, COLOCADO EN OBRA.	1,000	62,75	62,75
1.2.54	ud	HITO KILOMETRICO DOBLE COMPUESTO POR DOS PLACAS LÁMINA RETRORELECTANTE TROQUELADA DE 60x40 cm DE LADO, NIVEL DE RETROREFLEXION 2. INCLUSO CIMENTACION, POSTE DE SUSTENTACION, TORNILLERIA Y PIEZAS DE SUJECCION, COLOCADO EN OBRA.	1,000	98,75	98,75
1.2.55	ud	HITO MIRIAMETRICO COMPUESTO POR PLACA LÁMINA RETRORELECTANTE TROQUELADA DE 180x37 cm DE LADO, NIVEL DE RETROREFLEXION 2. INCLUSO TORNILLERIA Y PIEZAS DE SUJECCION. DISPUESTA A PIE DE OBRA O EN ALMACEN DE LA DIPUTACION	1,000	364,14	364,14
1.2.56	ud	HITO MIRIAMETRICO COMPUESTO POR PLACA LÁMINA RETRORELECTANTE TROQUELADA DE 180x37 cm DE LADO, NIVEL DE RETROREFLEXION 2. INCLUSO TORNILLERIA Y PIEZAS DE SUJECCION COLOCADO.	1,000	771,63	771,63
1.2.57	ud	PANEL DIRECCIONAL DE 40x40 cm, RADIO DE CURVATURA EN ESQUINAS DE 5 CM, BLANCO(RA2)/AZUL(NR), S/ NORMA EUROPEA, DE NIVEL DE RETRORREFLEXIÓN 2. INCLUSO TORNILLERIA Y PIEZAS DE SUJECCION. DISPUESTA A PIE DE OBRA O EN ALMACEN DE LA DIPUTACION.	2,000	24,97	49,94

Num.	Ud	Descripción	Medición	Precio (€)	Importe (€)
1.2.58	ud	PANEL DIRECCIONAL DE 80x40 cm., RADIO DE CURVATURA EN ESQUINAS DE 5 CM, BLANCO(RA2)/AZUL(NR), S/ NORMA EUROPEA, DE NIVEL DE RETRORREFLEXIÓN 2. INCLUSO TORNILLERIA Y PIEZAS DE SUJECCION. DISPUESTA A PIE DE OBRA O EN ALMACEN DE LA DIPUTACION.	2,000	44,74	89,48
1.2.59	ud	PANEL DIRECCIONAL DE 40x40 cm., RADIO DE CURVATURA EN ESQUINAS DE 5 CM, BLANCO(RA2)/AZUL(NR), S/ NORMA EUROPEA, DE NIVEL DE RETRORREFLEXIÓN 2, INCLUSO POSTE GALVANIZADO DE SUSTENTACIÓN Y CIMENTACIÓN, EN BALIZAMIENTO DE CURVAS, COLOCADO EN OBRA.	2,000	61,10	122,20
1.2.60	ud	PANEL DIRECCIONAL DE 80x40 cm., RADIO DE CURVATURA EN ESQUINAS DE 5 CM, BLANCO(RA2)/AZUL(NR), S/ NORMA EUROPEA, DE NIVEL DE RETRORREFLEXIÓN 2, INCLUSO POSTE GALVANIZADO DE SUSTENTACIÓN Y CIMENTACIÓN, EN BALIZAMIENTO DE CURVAS, COLOCADO EN OBRA.	2,000	80,87	161,74
1.2.61	ud	PANEL DIRECCIONAL DE 160x40 cm., RADIO DE CURVATURA EN ESQUINAS DE 5 CM, BLANCO(RA2)/AZUL(NR), S/ NORMA EUROPEA, DE NIVEL DE RETRORREFLEXIÓN 2. INCLUSO TORNILLERIA Y PIEZAS DE SUJECCION. DISPUESTA A PIE DE OBRA O EN ALMACEN DE LA DIPUTACION.	2,000	75,95	151,90
1.2.62	ud	PANEL DIRECCIONAL DE 160x40 cm., RADIO DE CURVATURA EN ESQUINAS DE 5 CM, BLANCO(RA2)/AZUL(NR), S/ NORMA EUROPEA, DE NIVEL DE RETRORREFLEXIÓN 2, INCLUSO POSTE GALVANIZADO DE SUSTENTACIÓN Y CIMENTACIÓN, EN BALIZAMIENTO DE CURVAS, COLOCADO EN OBRA.	2,000	148,21	296,42
1.2.63	ud	INSTALACIÓN DE 2 PANELES DIRECCIONALES DE 40x40 cm., SEPARACIÓN ENTRE PANELES DE 15 cm, RADIO DE CURVATURA EN ESQUINAS DE 5 CM, BLANCO(RA2)/AZUL(NR), S/ NORMA EUROPEA, DE NIVEL DE RETRORREFLEXIÓN 2, INCLUSO POSTE GALVANIZADO DE SUSTENTACIÓN Y CIMENTACIÓN, EN BALIZAMIENTO DE CURVAS, COLOCADO EN OBRA.	2,000	96,52	193,04
1.2.64	ud	INSTALACIÓN DE 3 PANELES DIRECCIONALES DE 40x40 cm., SEPARACIÓN ENTRE PANELES DE 15 cm, RADIO DE CURVATURA EN ESQUINAS DE 5 CM, BLANCO(RA2)/AZUL(NR), S/ NORMA EUROPEA, DE NIVEL DE RETRORREFLEXIÓN 2, INCLUSO POSTE GALVANIZADO DE SUSTENTACIÓN Y CIMENTACIÓN, EN BALIZAMIENTO DE CURVAS, COLOCADO EN OBRA.	2,000	139,94	279,88
1.2.65	ud	INSTALACIÓN DE 2 PANELES DIRECCIONALES DE 80x40 cm., SEPARACIÓN ENTRE PANELES DE 15 cm, RADIO DE CURVATURA EN ESQUINAS DE 5 CM, BLANCO(RA2)/AZUL(NR), S/ NORMA EUROPEA, DE NIVEL DE RETRORREFLEXIÓN 2, INCLUSO POSTE GALVANIZADO DE SUSTENTACIÓN Y CIMENTACIÓN, EN BALIZAMIENTO DE CURVAS, COLOCADO EN OBRA.	2,000	142,52	285,04

Num.	Ud	Descripción	Medición	Precio (€)	Importe (€)
1.2.66	ud	INSTALACIÓN DE 3 PANELES DIRECCIONALES DE 80x40 cm., SEPARACIÓN ENTRE PANELES DE 15 cm, RADIO DE CURVATURA EN ESQUINAS DE 5 CM, BLANCO(RA2)/AZUL(NR), S/ NORMA EUROPEA, DE NIVEL DE RETRORREFLEXIÓN 2, INCLUSO POSTE GALVANIZADO DE SUSTENTACIÓN Y CIMENTACIÓN, EN BALIZAMIENTO DE CURVAS, COLOCADO EN OBRA.	2,000	195,53	391,06
1.2.67	ud	INSTALACIÓN DE PANEL DIRECCIONAL DOBLE SUPERPUESTOS DE 160x40 cm., SEPARACIÓN ENTRE PANELES DE 15 cm, RADIO DE CURVATURA EN ESQUINAS DE 5 CM, BLANCO(RA2)/AZUL(NR), S/ NORMA EUROPEA, DE NIVEL DE RETRORREFLEXIÓN 2, INCLUSO POSTE GALVANIZADO DE SUSTENTACIÓN Y CIMENTACIÓN, EN BALIZAMIENTO DE CURVAS, COLOCADO EN OBRA.	2,000	249,79	499,58
1.2.68	ud	INSTALACIÓN DE PANEL DIRECCIONAL TRIPLE SUPERPUESTOS DE 160x40 cm., SEPARACIÓN ENTRE PANELES DE 15 cm, RADIO DE CURVATURA EN ESQUINAS DE 5 CM, BLANCO(RA2)/AZUL(NR), S/ NORMA EUROPEA, DE NIVEL DE RETRORREFLEXIÓN 2, INCLUSO POSTE GALVANIZADO DE SUSTENTACIÓN Y CIMENTACIÓN, EN BALIZAMIENTO DE CURVAS, COLOCADO EN OBRA.	2,000	448,99	897,98
1.2.69	ud	CAJETIN COMPLEMENTARIO DE TITULARIDAD DE LA CARRETERA DE 40x20 cm., NIVEL DE RETRORREFLEXION 1, LÁMINA RETRORELECTANTE TROQUELADA. INCLUSO TORNILLERIA Y PIEZAS DE SUJECCION, COLOCADO EN OBRA.	2,000	35,89	71,78
1.2.70	ud	SUMINISTRO CAJETIN COMPLEMENTARIO DE TITULARIDAD DE LA CARRETERA DE 40x20 cm., NIVEL DE RETRORREFLEXION 1, LÁMINA RETRORELECTANTE TROQUELADA. INCLUSO TORNILLERIA Y PIEZAS DE SUJECCION.	1,000	30,07	30,07
1.2.71	ud	CAJETIN COMPLEMENTARIO TIPO S-840 DE "STOP 150 m." DE 85x17 cm., NIVEL DE RETRORREFLEXION 2, LÁMINA RETRORELECTANTE TROQUELADA. INCLUSO TORNILLERIA Y PIEZAS DE SUJECCION, COLOCADO EN OBRA.	2,000	47,41	94,82
1.2.72	ud	CAJETIN COMPLEMENTARIO TIPO S-800 DE 60x20 cm., NIVEL DE RETRORREFLEXION 2, LÁMINA RETRORELECTANTE TROQUELADA. INCLUSO TORNILLERIA Y PIEZAS DE SUJECCION, COLOCADO EN OBRA.	2,000	44,15	88,30
1.2.73	ud	CARTEL SEÑALIZACIÓN CARRIL BICI DE 30x35 cm., NIVEL DE RETRORREFLEXION 2, LÁMINA RETRORELECTANTE TROQUELADA. INCLUSO TORNILLERIA Y PIEZAS DE SUJECCION, COLOCADO EN OBRA.	1,000	39,21	39,21
1.2.74	ud	SUMINISTRO CARTEL SEÑALIZACIÓN CARRIL BICI DE 30x35 cm., NIVEL DE RETRORREFLEXION 2, LÁMINA RETRORELECTANTE TROQUELADA. INCLUSO TORNILLERIA Y PIEZAS DE SUJECCION, COLOCADO EN OBRA.	1,000	31,94	31,94
1.2.75	m2	PANEL DE CHAPA DE ACERO GALVANIZADO EN CAJETINES Y PLACAS COMPLEMENTARIAS, NIVEL DE RETRORREFLEXION 2, LÁMINA RETRORELECTANTE TROQUELADA. INCLUSO TORNILLERIA Y PIEZAS DE SUJECCION, COLOCADO EN OBRA.	1,000	273,73	273,73

Num.	Ud	Descripción	Medición	Precio (€)	Importe (€)
1.2.76	m2	PANEL DE CHAPA DE ACERO GALVANIZADO EN CARTELES FLECHA, DE ORIENTACION O LOCALIZACION, NIVEL DE RETRORREFLEXION 2, LÁMINA RETRORELECTANTE TROQUELADA. INCLUSO TORNILLERIA Y PIEZAS DE SUJECCION, COLOCADO EN OBRA.	1,000	198,21	198,21
1.2.77	m2	PANEL DE LAMAS DE CHAPA DE ACERO GALVANIZADO EN SEÑALES DE ORIENTACION Y LOCALIZACION, NIVEL DE RETRORREFLEXION 2. INCLUSO TORNILLERIA Y PIEZAS DE SUJECCION, COLOCADO EN OBRA.	1,000	244,71	244,71
1.2.78	m2	PANEL DE LAMAS DE CHAPA DE ACERO GALVANIZADO EN SEÑALES DE ORIENTACION Y LOCALIZACION, NIVEL DE RETRORREFLEXION 3 (ZA,ZB O ZC). INCLUSO TORNILLERIA Y PIEZAS DE SUJECCION, COLOCADO EN OBRA.	1,000	374,93	374,93
1.2.79	ud	DESMONTAJE DE PANEL DE LAMAS DE CUALQUIER DIMENSIÓN, INCLUSO ELIMINACIÓN DEL CIMIENTO, ACONDICIONAMIENTO DEL TERRENO, CARGA Y TRANSPORTE A VERTEDERO O ALMACÉN DE DIPUTACIÓN.	1,000	39,73	39,73
1.2.80	m2	SUMINSTRO DE PANEL DE CHAPA DE ACERO GALVANIZADO EN CAJETINES Y PLACAS COMPLEMENTARIAS, NIVEL DE RETRORREFLEXION 2, LÁMINA RETRORELECTANTE TROQUELADA. INCLUSO TORNILLERIA Y PIEZAS DE SUJECCION.	1,000	259,17	259,17
1.2.81	m2	SUMINISTRO DE PANEL DE CHAPA DE ACERO GALVANIZADO EN CARTELES FLECHA, DE ORIENTACION O LOCALIZACION, NIVEL DE RETRORREFLEXION 2, LÁMINA RETRORELECTANTE TROQUELADA. INCLUSO TORNILLERIA Y PIEZAS DE SUJECCION.	1,000	168,83	168,83
1.2.82	m2	SUMINISTRO DE PANEL DE LAMAS DE CHAPA DE ACERO GALVANIZADO EN SEÑALES DE ORIENTACION Y LOCALIZACION, NIVEL DE RETRORREFLEXION 2. INCLUSO TORNILLERIA Y PIEZAS DE SUJECCION.	1,000	200,63	200,63
1.2.83	m2	SUMINISTRO DE PANEL DE LAMAS DE CHAPA DE ACERO GALVANIZADO EN SEÑALES DE ORIENTACION Y LOCALIZACION, NIVEL DE RETRORREFLEXION 3 (ZA,ZB O ZC). INCLUSO TORNILLERIA Y PIEZAS DE SUJECCION.	1,000	330,85	330,85
1.2.84	m2	PANEL DE LAMAS DE ALUMINIO EXTRUSIONADO EN SEÑALES DE ORIENTACION Y LOCALIZACION, NIVEL DE RETRORREFLEXION 2. INCLUSO TORNILLERIA Y PIEZAS DE SUJECCION, COLOCADO EN OBRA.	1,000	326,40	326,40
1.2.85	m2	PANEL DE LAMAS DE ALUMINIO EXTRUSIONADO EN SEÑALES DE ORIENTACION Y LOCALIZACION, NIVEL DE RETRORREFLEXION 2. INCLUSO TORNILLERIA Y PIEZAS DE SUJECCION.	1,000	282,33	282,33
1.2.86	m2	PANEL DE LAMAS DE ALUMINIO EXTRUSIONADO EN SEÑALES DE ORIENTACION Y LOCALIZACION, NIVEL DE RETRORREFLEXION 3(ZA, ZB O ZC). INCLUSO TORNILLERIA Y PIEZAS DE SUJECCION, COLOCADO EN OBRA.	1,000	418,63	418,63

Num.	Ud	Descripción	Medición	Precio (€)	Importe (€)
1.2.87	m2	LAMINA RETRORREFLECTANTE ADHESIVA NIVEL DE RETRORREFLEXIÓN I ROTULADA, PARA SEÑALES Y CARTELES, COLOCADA EN OBRA. INCLUSO APLICACIÓN DE LA LÁMINA Y PARTE PROPORCIONAL DE DESPUNTES.	1,000	36,70	36,70
1.2.88	m2	LAMINA RETRORREFLECTANTE ADHESIVA NIVEL DE RETRORREFLEXIÓN 2 ROTULADA, PARA SEÑALES Y CARTELES, COLOCADA EN OBRA. INCLUSO APLICACIÓN DE LA LÁMINA Y PARTE PROPORCIONAL DE DESPUNTES.	1,000	53,18	53,18
1.2.89	m2	LAMINA RETRORREFLECTANTE ADHESIVA NIVEL DE RETRORREFLEXIÓN 3 ROTULADA, PARA SEÑALES Y CARTELES, COLOCADA EN OBRA. INCLUSO APLICACIÓN DE LA LÁMINA Y PARTE PROPORCIONAL DE DESPUNTES.	1,000	78,76	78,76
1.2.90	m2	LAMINA PROTECTORA RAYOS uv Y ANTIGRAFITI PARA SEÑALES Y CARTELES, COLOCADA EN FÁBRICA. INCLUSO APLICACIÓN DE LA LÁMINA Y PARTE PROPORCIONAL DE DESPUNTES.	1,000	24,98	24,98
1.2.91	m2	LAMINA RETROREFLECTANTE AMARILLA FLUOR EGP NIVEL III, PARA SEÑALES Y CARTELES, COLOCADA EN FÁBRICA. INCLUSO APLICACIÓN DE LA LÁMINA Y PARTE PROPORCIONAL DE DESPUNTES.	1,000	86,25	86,25
1.2.92	ud	CARTEL IDENTIFICATIVO DE LA CARRETERA DE 1,70x0,95 m. DE CHAPA DE ACERO DE 1,800 mm DE ESPESOR (NO REFLECTANTE), ANCLADO AL SUELO CON POSTES DE ACERO GALVANIZADO RECTANGULAR DE 80x40x2 mm DE 3,00 m. DE ALTURA Y TORNILLERÍA GALVANIZADA (MODELO DIPUTACION) CON TEXTOS Y DIBUJOS REALIZADOS EN VINILO AUTOADHESIVO DE 1ª CALIDAD, COLOCADO EN OBRA INCLUSO EXCAVACION Y CIMIENTO.	1,000	388,42	388,42
1.2.93	ud	CARTEL IDENTIFICATIVO DE LA CARRETERA DE 1,70x0,95 m. DE CHAPA DE ACERO DE 1,800 mm DE ESPESOR (NO REFLECTANTE), (MODELO DIPUTACION) CON TEXTOS Y DIBUJOS REALIZADOS EN VINILO AUTOADHESIVO DE 1ª CALIDAD, INCLUSO TORNILLERÍA Y ELEMENTOS DE FIJACIÓN GALVANIZADOS. A PIE DE OBRA O EN ALMACEN DE LA DIPUTACIÓN.	1,000	276,14	276,14
1.2.94	ud	MÁSTIL ALTA RIGIDEZ ALUMINIO RANURADO PARA SEÑALIZACIÓN INFORMATIVA AIMPE, D=76x4 mm Y ALTURA 3.45 m. A PIE DE OBRA O EN ALMACEN DE LA DIPUTACIÓN.	1,000	123,14	123,14
1.2.95	ud	MÁSTIL ALTA RIGIDEZ ALUMINIO RANURADO PARA SEÑALIZACIÓN INFORMATIVA AIMPE, D=76x4 mm Y ALTURA 3.45 m. A PIE DE OBRA O EN ALMACEN DE LA DIPUTACIÓN.	1,000	86,70	86,70
1.2.96	m2	MÓDULO INFORMATIVO TIPO AIMPE, CHAPA GALVANIVADA. DORSO ABIERTO Y REFLEX. NIVEL II, INCLUSO ABRAZADERAS EXTRUSIONADAS. A PIE DE OBRA O EN ALMACEN DE LA DIPUTACIÓN.	0,450	116,89	52,60
1.2.97	m2	MÓDULO INFORMATIVO TIPO AIMPE, TIPO CAJÓN, ABIERTO, ALUMINIO Y REFLEX. NIVEL II, INCLUSO ABRAZADERAS EXTRUSIONADAS. A PIE DE OBRA O EN ALMACEN DE LA DIPUTACIÓN.	0,450	153,61	69,12

Presupuesto parcial nº 1 Señalización Vertical (Alcoy y Benisa)

Num.	Ud	Descripción	Medición	Precio (€)	Importe (€)
1.2.98	ud	TRIPODE PARA SEÑAL DE DISCO DE 90 Y TRIANGULO DE 135 cm, EN ACERO GALVANIZADO. INCLUSO TORNILLERIA Y PIEZAS DE SUJECCION, DISPUESTA EN OBRA O EN ALMACEN DE LA DIPUTACION.	1,000	27,15	27,15
1.2.99	ud	TRIPODE PARA SEÑAL DE DISCO DE 60 Y TRIANGULO DE 90 cm, EN ACERO GALVANIZADO. INCLUSO TORNILLERIA Y PIEZAS DE SUJECCION, DISPUESTA EN OBRA O EN ALMACEN DE LA DIPUTACION.	1,000	15,61	15,61
1.2.100	ud	SEÑAL TRIANGULAR DE OBRA DE 90 cm. DE LADO, NIVEL DE RETRORREFLEXION 2, TROQUELADA. INCLUSO TORNILLERIA Y PIEZAS DE SUJECCION. DISPUESTA A PIE DE OBRA O EN ALMACEN DE LA DIPUTACION.	2,000	53,39	106,78
1.2.101	ud	SEÑAL TRIANGULAR DE OBRA DE 135 cm. DE LADO, NIVEL DE RETRORREFLEXION 2, TROQUELADA. INCLUSO TORNILLERIA Y PIEZAS DE SUJECCION. DISPUESTA A PIE DE OBRA O EN ALMACEN DE LA DIPUTACION.	2,000	145,72	291,44
1.2.102	ud	SEÑAL CIRCULAR DE 60 cm. DE DIAMETRO, NIVEL DE RETRORREFLEXION 2, TROQUELADA. INCLUSO TORNILLERIA Y PIEZAS DE SUJECCION. DISPUESTA A PIE DE OBRA O EN ALMACEN DE LA DIPUTACION.	2,000	50,30	100,60
1.2.103	ud	SEÑAL CIRCULAR DE 90 cm. DE DIAMETRO, NIVEL DE RETRORREFLEXION 2, TROQUELADA. INCLUSO TORNILLERIA Y PIEZAS DE SUJECCION. DISPUESTA A PIE DE OBRA O EN ALMACEN DE LA DIPUTACION.	2,000	100,43	200,86
				Total 1.2.- CAP0102 SECTOR BENISA:	19.366,52
				Total presupuesto parcial nº 1 Señalización Vertical (Alcoy y Benisa):	**38.733,04**

Num.	Ud	Descripción	Medición	Precio (€)	Importe (€)
2.1.- SECTOR ALICANTE					
2.1.1	m3	EXCAVACION MANUAL LOCALIZADA EN ZANJA, POZO O CIMIENTOS, EN TODO TIPO DE TERRENO, SIN CLASIFICAR, INCLUSO LIMPIEZA Y NIVELACION DE FONDO, PERFILADO DE TALUDES, CARGA Y TRANSPORTE A ACOPIO O VERTEDERO Y ACONDICIONAMIENTO MEDIOAMBIENTAL DEL MISMO	1,000	29,09	29,09
2.1.2	m3	EXCAVACION MECANICA LOCALIZADA EN ZANJA, POZO O CIMIENTOS, EN TODO TIPO DE TERRENO, SIN CLASIFICAR, INCLUSO LIMPIEZA Y NIVELACION DE FONDO, PERFILADO DE TALUDES, CARGA Y TRANSPORTE A ACOPIO O VERTEDERO Y ACONDICIONAMIENTO MEDIOAMBIENTAL DEL MISMO.	1,000	9,53	9,53
2.1.3	m3	HORMIGON EN MASA HM-20 N/mm2. CONSISTENCIA PLÁSTICA, Tmáx.40 mm., PARA AMBIENTE NORMAL, ELABORADO EN CENTRAL PARA CIMENTACIÓN DE SEÑALES Y CARTELES, VERTIDO DESDE CAMIÓN, VIBRADO Y COLOCADO. SEGÚN NORMAS NTE-CSZ y EHE.	1,000	92,19	92,19
2.1.4	Kg	ACERO CORRUGADO B 500 S, PREFORMADO EN TALLER Y COLOCADO EN OBRA. SEGÚN EHE. INCLUSO CORTE, FERRALLADO, COLOCACION Y PARTES PROPORCIONALES DE PERDIDAS POR DESPUNTES O SOLAPES, ATADO DE ALAMBRE RECOCIDO Y SEPARADORES.	1,000	1,14	1,14
2.1.5	Kg	ACERO LAMINADO A-42b, EN PERFILES LAMINADOS, INCLUSO PARTE PROPORCIONAL DE DESPUNTES Y SOLDADURAS, SEGÚN NTE-EAS/EAV Y NBE/EA-95. COLOCADO EN OBRA.	1,000	1,54	1,54
2.1.6	Kg	ACERO A/42b, PARA ELEMENTOS DE ANCLAJE. INCLUYENDO LA PLACA DE ANCLAJE, 4 PERNOS D=20 Y ELEMENTOS ACCESORIOS PARA SU COLOCACION, DESPUNTES Y SOLDADURAS. TRABAJADO EN TALLER Y COLOCADO EN OBRA.	1,000	3,15	3,15
2.1.7	Ud	DESMONTAJE DE SEÑAL, INCLUSO ELIMINACION DEL CIMIENTO, ACONDICIONAMIENTO DEL TERRENO, CARGA Y TRANSPORTE A VERTEDERO O A ALMACEN DE LA DIPUTACION.	5,000	8,05	40,25
2.1.8	ud	ZAPATA DE 50x50x50 PARA CIMENTACION DE SEÑALES TIPO I, REALIZADA CON HORMIGON EN MASA HM-20. INCLUSO MOVIMIENTO DE TIERRAS	2,000	30,86	61,72
2.1.9	ud	ZAPATA DE 50x50x60 PARA CIMENTACION DE SEÑALES TIPO II, REALIZADA CON HORMIGON EN MASA HM-20. INCLUSO MOVIMIENTO DE TIERRAS	2,000	35,01	70,02
2.1.10	ud	ZAPATA DE 70x70x70 PARA CIMENTACION DE SEÑALES TIPO III, REALIZADA CON HORMIGON EN MASA HM-20. INCLUSO MOVIMIENTO DE TIERRAS	2,000	53,65	107,30
2.1.11	m	POSTE METALICO GALVANIZADO DE SUSTENTACION DE 80x40x2 mm. DISPUESTO A PIE DE OBRA O EN ALMACEN DE LA DIPUTACION.	2,000	5,87	11,74
2.1.12	m	POSTE METALICO GALVANIZADO DE SUSTENTACION DE 80x40x2 mm. COLOCADO EN OBRA	2,000	13,19	26,38
2.1.13	m	POSTE METALICO GALVANIZADO DE SUSTENTACION DE 100x50x3 mm. DISPUESTO A PIE DE OBRA O EN ALMACEN DE LA DIPUTACION.	2,000	11,73	23,46

Num.	Ud	Descripción	Medición	Precio (€)	Importe (€)
2.1.14	m	POSTE METALICO GALVANIZADO DE SUSTENTACION DE 100x50x3 mm. COLOCADO EN OBRA	2,000	19,18	38,36
2.1.15	m	POSTE METALICO GALVANIZADO DE SUSTENTACION DE 100x60x4 mm. DISPUESTO A PIE DE OBRA O EN ALMACEN DE LA DIPUTACION.	2,000	17,75	35,50
2.1.16	m	POSTE METALICO GALVANIZADO DE SUSTENTACION DE 100x60x4 mm. COLOCADO EN OBRA	2,000	23,87	47,74
2.1.17	m	POSTE METALICO CIRCULAR GALVANIZADO DE SUSTENTACION DE 60 mm DE DIÁMETRO Y ESPESOR 4 mm COLOCADO EN OBRA	2,000	25,55	51,10
2.1.18	m	PERFIL IPN DE 100 mm DE ALTURA PARA POSTE METALICO DE SUSTENTACIÓN, GALVANIZADO. COLOCADO EN OBRA	2,000	24,07	48,14
2.1.19	m	PERFIL IPN DE 120 mm DE ALTURA PARA POSTE METALICO DE SUSTENTACIÓN, GALVANIZADO. COLOCADO EN OBRA	2,000	27,97	55,94
2.1.20	m	PERFIL IPN DE 140 mm DE ALTURA PARA POSTE METALICO DE SUSTENTACIÓN, GALVANIZADO. COLOCADO EN OBRA	2,000	34,87	69,74
2.1.21	m	PERFIL IPN DE 100 mm DE ALTURA PARA POSTE METALICO DE SUSTENTACIÓN, GALVANIZADO. DISPUESTO A PIE DE OBRA O EN ALMACEN DE LA DIPUTACION	2,000	17,60	35,20
2.1.22	m	PERFIL IPN DE 120 mm DE ALTURA PARA POSTE METALICO DE SUSTENTACIÓN, GALVANIZADO. DISPUESTO A PIE DE OBRA O EN ALMACEN DE LA DIPUTACION	2,000	20,76	41,52
2.1.23	m	PERFIL IPN DE 140 mm DE ALTURA PARA POSTE METALICO DE SUSTENTACIÓN, GALVANIZADO. DISPUESTO A PIE DE OBRA O EN ALMACEN DE LA DIPUTACION	2,000	26,95	53,90
2.1.24	ud	JUEGO DE MENSULAS PARA SEÑAL EN ACERO GALVANIZADO. INCLUSO TORNILLERIA Y PIEZAS DE SUJECCION, COLOCADA.	2,000	23,45	46,90
2.1.25	ud	ELEMENTO UNIÓN (FLEJE O ABRAZADERA)DE ACERO INOXIDABLE, ANCHO MÍNIMO 17 MM, PARA INSTALACIÓN SEÑALES DE TRÁFICO EN LUMINARIAS, SEMÁFOROS O SIMILAR. COLOCADA.	1,000	7,55	7,55
2.1.26	ud	SEÑAL TRIANGULAR DE 90 cm. DE LADO, NIVEL DE RETRORREFLEXION 2, LÁMINA RETROREFLECTANTE TROQUELADA. INCLUSO TORNILLERIA Y PIEZAS DE SUJECCION. DISPUESTA A PIE DE OBRA O EN ALMACEN DE LA DIPUTACION.	3,000	53,39	160,17
2.1.27	ud	SEÑAL TRIANGULAR DE 90 cm. DE LADO, NIVEL DE RETRORREFLEXION 2, LÁMINA RETRORELECTANTE TROQUELADA. INCLUSO TORNILLERIA Y PIEZAS DE SUJECCION, COLOCADA EN OBRA.	3,000	68,09	204,27
2.1.28	ud	SEÑAL TRIANGULAR DE 135 cm. DE LADO, NIVEL DE RETRORREFLEXION 2, LÁMINA RETRORELECTANTE TROQUELADA. INCLUSO TORNILLERIA Y PIEZAS DE SUJECCION. DISPUESTA A PIE DE OBRA O EN ALMACEN DE LA DIPUTACION.	3,000	145,72	437,16
2.1.29	ud	SEÑAL TRIANGULAR DE 135 cm. DE LADO, NIVEL DE RETRORREFLEXION 2, LÁMINA RETRORELECTANTE TROQUELADA. INCLUSO TORNILLERIA Y PIEZAS DE SUJECCION, COLOCADA EN OBRA.	3,000	166,29	498,87
2.1.30	ud	SEÑAL CIRCULAR DE 60 cm. DE DIAMETRO, NIVEL DE RETRORREFLEXION 2, LÁMINA RETRORELECTANTE TROQUELADA. INCLUSO TORNILLERIA Y PIEZAS DE SUJECCION. DISPUESTA A PIE DE OBRA O EN ALMACEN DE LA DIPUTACION.	3,000	50,30	150,90

Num.	Ud	Descripción	Medición	Precio (€)	Importe (€)
2.1.31	ud	SEÑAL CIRCULAR DE 60 cm. DE DIAMETRO, NIVEL DE RETRORREFLEXION 2, LÁMINA RETRORELECTANTE TROQUELADA. INCLUSO TORNILLERIA Y PIEZAS DE SUJECCION, COLOCADA EN OBRA.	3,000	64,99	194,97
2.1.32	ud	SEÑAL CIRCULAR DE 90 cm. DE DIAMETRO, NIVEL DE RETRORREFLEXION 2, LÁMINA RETRORELECTANTE TROQUELADA. INCLUSO TORNILLERIA Y PIEZAS DE SUJECCION. DISPUESTA A PIE DE OBRA O EN ALMACEN DE LA DIPUTACION.	3,000	100,43	301,29
2.1.33	ud	SEÑAL CIRCULAR DE 90 cm. DE DIAMETRO, NIVEL DE RETRORREFLEXION 2, LÁMINA RETRORELECTANTE TROQUELADA. INCLUSO TORNILLERIA Y PIEZAS DE SUJECCION, COLOCADA EN OBRA.	3,000	121,00	363,00
2.1.34	ud	SEÑAL OCTOGONAL DE 60 cm. DE APOTEMA, NIVEL DE RETRORREFLEXION 2, LÁMINA RETRORELECTANTE TROQUELADA. INCLUSO TORNILLERIA Y PIEZAS DE SUJECCION. DISPUESTA A PIE DE OBRA O EN ALMACEN DE LA DIPUTACION.	3,000	53,58	160,74
2.1.35	ud	SEÑAL OCTOGONAL DE 60 cm. DE APOTEMA, NIVEL DE RETRORREFLEXION 2, LÁMINA RETRORELECTANTE TROQUELADA. INCLUSO TORNILLERIA Y PIEZAS DE SUJECCION, COLOCADA EN OBRA.	3,000	68,28	204,84
2.1.36	ud	SEÑAL OCTOGONAL DE 90 cm. DE APOTEMA, NIVEL DE RETRORREFLEXION 2, LÁMINA RETRORELECTANTE TROQUELADA. INCLUSO TORNILLERIA Y PIEZAS DE SUJECCION. DISPUESTA A PIE DE OBRA O EN ALMACEN DE LA DIPUTACION.	3,000	103,99	311,97
2.1.37	ud	SEÑAL OCTOGONAL DE 90 cm. DE APOTEMA, NIVEL DE RETRORREFLEXION 2, LÁMINA RETRORELECTANTE TROQUELADA. INCLUSO TORNILLERIA Y PIEZAS DE SUJECCION, COLOCADA EN OBRA.	3,000	124,55	373,65
2.1.38	ud	SEÑAL CUADRADA DE 60x60 cm. DE LADO, NIVEL DE RETRORREFLEXION 2, LÁMINA RETRORELECTANTE TROQUELADA. INCLUSO TORNILLERIA Y PIEZAS DE SUJECCION. DISPUESTA A PIE DE OBRA O EN ALMACEN DE LA DIPUTACION.	3,000	53,33	159,99
2.1.39	ud	SEÑAL CUADRADA DE 60x60 cm. DE LADO, NIVEL DE RETRORREFLEXION 2, LÁMINA RETRORELECTANTE TROQUELADA. INCLUSO TORNILLERIA Y PIEZAS DE SUJECCION, COLOCADA EN OBRA.	3,000	68,02	204,06
2.1.40	ud	SEÑAL CUADRADA DE 90x90 cm. DE LADO, NIVEL DE RETRORREFLEXION 2, LÁMINA RETRORELECTANTE TROQUELADA. INCLUSO TORNILLERIA Y PIEZAS DE SUJECCION. DISPUESTA A PIE DE OBRA O EN ALMACEN DE LA DIPUTACION.	3,000	131,74	395,22
2.1.41	ud	SEÑAL CUADRADA DE 90x90 cm. DE LADO, NIVEL DE RETRORREFLEXION 2, LÁMINA RETRORELECTANTE TROQUELADA. INCLUSO TORNILLERIA Y PIEZAS DE SUJECCION, COLOCADA EN OBRA.	3,000	152,32	456,96
2.1.42	ud	SEÑAL RECTANGULAR DE 60x90 cm. DE LADO, NIVEL DE RETRORREFLEXION 2, LÁMINA RETRORELECTANTE TROQUELADA. INCLUSO TORNILLERIA Y PIEZAS DE SUJECCION. DISPUESTA A PIE DE OBRA O EN ALMACEN DE LA DIPUTACION.	3,000	106,22	318,66
2.1.43	ud	SEÑAL RECTANGULAR DE 60x90 cm. DE LADO, NIVEL DE RETRORREFLEXION 2, LÁMINA RETRORELECTANTE TROQUELADA. INCLUSO TORNILLERIA Y PIEZAS DE SUJECCION, COLOCADA EN OBRA.	3,000	123,85	371,55

Num.	Ud	Descripción	Medición	Precio (€)	Importe (€)
2.1.44	ud	SEÑAL RECTANGULAR DE 90x135 cm. DE LADO, NIVEL DE RETRORREFLEXION 2, LÁMINA RETRORELECTANTE TROQUELADA. INCLUSO TORNILLERIA Y PIEZAS DE SUJECCION. DISPUESTA A PIE DE OBRA O EN ALMACEN DE LA DIPUTACION.	3,000	177,99	533,97
2.1.45	ud	SEÑAL RECTANGULAR DE 90x135 cm. DE LADO, NIVEL DE RETRORREFLEXION 2, LÁMINA RETRORELECTANTE TROQUELADA. INCLUSO TORNILLERIA Y PIEZAS DE SUJECCION, COLOCADA EN OBRA.	3,000	201,49	604,47
2.1.46	ud	ESPEJO ACRILICO CIRCULAR DE 60 cm. DE DIAMETRO. INCLUSO TORNILLERIA Y PIEZAS DE SUJECCION. DISPUESTA A PIE DE OBRA O EN ALMACEN DE LA DIPUTACION.	1,000	102,56	102,56
2.1.47	ud	ESPEJO ACRILICO CIRCULAR DE 60 cm. DE DIAMETRO. INCLUSO TORNILLERIA Y PIEZAS DE SUJECCION, COLOCADO EN OBRA	1,000	117,26	117,26
2.1.48	ud	ESPEJO ACRILICO CIRCULAR DE 90 cm. DE DIAMETRO. INCLUSO TORNILLERIA Y PIEZAS DE SUJECCION. DISPUESTA A PIE DE OBRA O EN ALMACEN DE LA DIPUTACION.	1,000	151,41	151,41
2.1.49	ud	ESPEJO ACRILICO CIRCULAR DE 90 cm. DE DIAMETRO. INCLUSO TORNILLERIA Y PIEZAS DE SUJECCION, COLOCADO EN OBRA.	1,000	171,98	171,98
2.1.50	ud	ESPEJO ACERO INOXIDABLE DE 100X80 cm, ANTIHIELO, RESISTENTE A LOS RAYOS UV, DISTANCIA MÁXIMA DE OBSERVACIÓN 30 m, CURBATURA A 90º QUE PERMITE CONTROLAR EN 2 DIRECCIONES, INCLUSO TORNILLERIA Y PIEZAS DE SUJECCION A POSTE. DISPUESTA A PIE DE OBRA O EN ALMACEN DE LA DIPUTACION.	1,000	573,26	573,26
2.1.51	ud	ESPEJO ACERO INOXIDABLE DE 60X80 cm, ANTIHIELO, RESISTENTE A LOS RAYOS UV, DISTANCIA MÁXIMA DE OBSERVACIÓN 30 m, CURBATURA A 90º QUE PERMITE CONTROLAR EN 2 DIRECCIONES, INCLUSO TORNILLERIA Y PIEZAS DE SUJECCION A POSTE, COLOCADO EN OBRA.	1,000	593,83	593,83
2.1.52	ud	HITO KILOMETRICO COMPUESTO POR PLACA LÁMINA RETRORELECTANTE TROQUELADA DE 60x40 cm DE LADO, NIVEL DE RETROREFLEXION 2. INCLUSO TORNILLERIA Y PIEZAS DE SUJECCION. DISPUESTA A PIE DE OBRA O EN ALMACEN DE LA DIPUTACION.	1,000	32,18	32,18
2.1.53	ud	HITO KILOMETRICO COMPUESTO POR PLACA LÁMINA RETRORELECTANTE TROQUELADA DE 60x40 cm DE LADO, NIVEL DE RETROREFLEXION 2. INCLUSO CIMENTACION, POSTE DE SUSTENTACION, TORNILLERIA Y PIEZAS DE SUJECCION, COLOCADO EN OBRA.	1,000	62,75	62,75
2.1.54	ud	HITO KILOMETRICO DOBLE COMPUESTO POR DOS PLACAS LÁMINA RETRORELECTANTE TROQUELADA DE 60x40 cm DE LADO, NIVEL DE RETROREFLEXION 2. INCLUSO CIMENTACION, POSTE DE SUSTENTACION, TORNILLERIA Y PIEZAS DE SUJECCION, COLOCADO EN OBRA.	1,000	98,75	98,75

Num.	Ud	Descripción	Medición	Precio (€)	Importe (€)
2.1.55	ud	HITO MIRIAMETRICO COMPUESTO POR PLACA LÁMINA RETRORELECTANTE TROQUELADA DE 180x37 cm DE LADO, NIVEL DE RETROREFLEXION 2. INCLUSO TORNILLERIA Y PIEZAS DE SUJECCION. DISPUESTA A PIE DE OBRA O EN ALMACEN DE LA DIPUTACION	1,000	364,14	364,14
2.1.56	ud	HITO MIRIAMETRICO COMPUESTO POR PLACA LÁMINA RETRORELECTANTE TROQUELADA DE 180x37 cm DE LADO, NIVEL DE RETROREFLEXION 2. INCLUSO TORNILLERIA Y PIEZAS DE SUJECCION COLOCADO.	1,000	771,63	771,63
2.1.57	ud	PANEL DIRECCIONAL DE 40x40 cm, RADIO DE CURVATURA EN ESQUINAS DE 5 CM, BLANCO(RA2)/AZUL(NR), S/ NORMA EUROPEA, DE NIVEL DE RETRORREFLEXIÓN 2. INCLUSO TORNILLERIA Y PIEZAS DE SUJECCION. DISPUESTA A PIE DE OBRA O EN ALMACEN DE LA DIPUTACION.	2,000	24,97	49,94
2.1.58	ud	PANEL DIRECCIONAL DE 80x40 cm., RADIO DE CURVATURA EN ESQUINAS DE 5 CM, BLANCO(RA2)/AZUL(NR), S/ NORMA EUROPEA, DE NIVEL DE RETRORREFLEXIÓN 2. INCLUSO TORNILLERIA Y PIEZAS DE SUJECCION. DISPUESTA A PIE DE OBRA O EN ALMACEN DE LA DIPUTACION.	2,000	44,74	89,48
2.1.59	ud	PANEL DIRECCIONAL DE 40x40 cm., RADIO DE CURVATURA EN ESQUINAS DE 5 CM, BLANCO(RA2)/AZUL(NR), S/ NORMA EUROPEA, DE NIVEL DE RETRORREFLEXIÓN 2, INCLUSO POSTE GALVANIZADO DE SUSTENTACIÓN Y CIMENTACIÓN, EN BALIZAMIENTO DE CURVAS, COLOCADO EN OBRA.	2,000	61,10	122,20
2.1.60	ud	PANEL DIRECCIONAL DE 80x40 cm., RADIO DE CURVATURA EN ESQUINAS DE 5 CM, BLANCO(RA2)/AZUL(NR), S/ NORMA EUROPEA, DE NIVEL DE RETRORREFLEXIÓN 2, INCLUSO POSTE GALVANIZADO DE SUSTENTACIÓN Y CIMENTACIÓN, EN BALIZAMIENTO DE CURVAS, COLOCADO EN OBRA.	2,000	80,87	161,74
2.1.61	ud	PANEL DIRECCIONAL DE 160x40 cm., RADIO DE CURVATURA EN ESQUINAS DE 5 CM, BLANCO(RA2)/AZUL(NR), S/ NORMA EUROPEA, DE NIVEL DE RETRORREFLEXIÓN 2. INCLUSO TORNILLERIA Y PIEZAS DE SUJECCION. DISPUESTA A PIE DE OBRA O EN ALMACEN DE LA DIPUTACION.	2,000	75,95	151,90
2.1.62	ud	PANEL DIRECCIONAL DE 160x40 cm., RADIO DE CURVATURA EN ESQUINAS DE 5 CM, BLANCO(RA2)/AZUL(NR), S/ NORMA EUROPEA, DE NIVEL DE RETRORREFLEXIÓN 2, INCLUSO POSTE GALVANIZADO DE SUSTENTACIÓN Y CIMENTACIÓN, EN BALIZAMIENTO DE CURVAS, COLOCADO EN OBRA.	2,000	148,21	296,42
2.1.63	ud	INSTALACIÓN DE 2 PANELES DIRECCIONALES DE 40x40 cm., SEPARACIÓN ENTRE PANELES DE 15 cm, RADIO DE CURVATURA EN ESQUINAS DE 5 CM, BLANCO(RA2)/AZUL(NR), S/ NORMA EUROPEA, DE NIVEL DE RETRORREFLEXIÓN 2, INCLUSO POSTE GALVANIZADO DE SUSTENTACIÓN Y CIMENTACIÓN, EN BALIZAMIENTO DE CURVAS, COLOCADO EN OBRA.	2,000	96,52	193,04

Num.	Ud	Descripción	Medición	Precio (€)	Importe (€)
2.1.64	ud	INSTALACIÓN DE 3 PANELES DIRECCIONALES DE 40x40 cm., SEPARACIÓN ENTRE PANELES DE 15 cm, RADIO DE CURVATURA EN ESQUINAS DE 5 CM, BLANCO(RA2)/AZUL(NR), S/ NORMA EUROPEA, DE NIVEL DE RETRORREFLEXIÓN 2, INCLUSO POSTE GALVANIZADO DE SUSTENTACIÓN Y CIMENTACIÓN, EN BALIZAMIENTO DE CURVAS, COLOCADO EN OBRA.	2,000	139,94	279,88
2.1.65	ud	INSTALACIÓN DE 2 PANELES DIRECCIONALES DE 80x40 cm., SEPARACIÓN ENTRE PANELES DE 15 cm, RADIO DE CURVATURA EN ESQUINAS DE 5 CM, BLANCO(RA2)/AZUL(NR), S/ NORMA EUROPEA, DE NIVEL DE RETRORREFLEXIÓN 2, INCLUSO POSTE GALVANIZADO DE SUSTENTACIÓN Y CIMENTACIÓN, EN BALIZAMIENTO DE CURVAS, COLOCADO EN OBRA.	2,000	142,52	285,04
2.1.66	ud	INSTALACIÓN DE 3 PANELES DIRECCIONALES DE 80x40 cm., SEPARACIÓN ENTRE PANELES DE 15 cm, RADIO DE CURVATURA EN ESQUINAS DE 5 CM, BLANCO(RA2)/AZUL(NR), S/ NORMA EUROPEA, DE NIVEL DE RETRORREFLEXIÓN 2, INCLUSO POSTE GALVANIZADO DE SUSTENTACIÓN Y CIMENTACIÓN, EN BALIZAMIENTO DE CURVAS, COLOCADO EN OBRA.	2,000	195,53	391,06
2.1.67	ud	INSTALACIÓN DE PANEL DIRECCIONAL DOBLE SUPERPUESTOS DE 160x40 cm., SEPARACIÓN ENTRE PANELES DE 15 cm, RADIO DE CURVATURA EN ESQUINAS DE 5 CM, BLANCO(RA2)/AZUL(NR), S/ NORMA EUROPEA, DE NIVEL DE RETRORREFLEXIÓN 2, INCLUSO POSTE GALVANIZADO DE SUSTENTACIÓN Y CIMENTACIÓN, EN BALIZAMIENTO DE CURVAS, COLOCADO EN OBRA.	2,000	249,79	499,58
2.1.68	ud	INSTALACIÓN DE PANEL DIRECCIONAL TRIPLE SUPERPUESTOS DE 160x40 cm., SEPARACIÓN ENTRE PANELES DE 15 cm, RADIO DE CURVATURA EN ESQUINAS DE 5 CM, BLANCO(RA2)/AZUL(NR), S/ NORMA EUROPEA, DE NIVEL DE RETRORREFLEXIÓN 2, INCLUSO POSTE GALVANIZADO DE SUSTENTACIÓN Y CIMENTACIÓN, EN BALIZAMIENTO DE CURVAS, COLOCADO EN OBRA.	2,000	448,99	897,98
2.1.69	ud	CAJETIN COMPLEMENTARIO DE TITULARIDAD DE LA CARRETERA DE 40x20 cm., NIVEL DE RETRORREFLEXION 1, LÁMINA RETRORELECTANTE TROQUELADA. INCLUSO TORNILLERIA Y PIEZAS DE SUJECCION, COLOCADO EN OBRA.	2,000	35,89	71,78
2.1.70	ud	SUMINISTRO CAJETIN COMPLEMENTARIO DE TITULARIDAD DE LA CARRETERA DE 40x20 cm., NIVEL DE RETRORREFLEXION 1, LÁMINA RETRORELECTANTE TROQUELADA. INCLUSO TORNILLERIA Y PIEZAS DE SUJECCION.	1,000	30,07	30,07
2.1.71	ud	CAJETIN COMPLEMENTARIO TIPO S-840 DE "STOP 150 m." DE 85x17 cm., NIVEL DE RETRORREFLEXION 2, LÁMINA RETRORELECTANTE TROQUELADA. INCLUSO TORNILLERIA Y PIEZAS DE SUJECCION, COLOCADO EN OBRA.	2,000	47,41	94,82
2.1.72	ud	CAJETIN COMPLEMENTARIO TIPO S-800 DE 60x20 cm., NIVEL DE RETRORREFLEXION 2, LÁMINA RETRORELECTANTE TROQUELADA. INCLUSO TORNILLERIA Y PIEZAS DE SUJECCION, COLOCADO EN OBRA.	2,000	44,15	88,30

Num.	Ud	Descripción	Medición	Precio (€)	Importe (€)
2.1.73	ud	CARTEL SEÑALIZACIÓN CARRIL BICI DE 30x35 cm., NIVEL DE RETRORREFLEXION 2, LÁMINA RETRORELECTANTE TROQUELADA. INCLUSO TORNILLERIA Y PIEZAS DE SUJECCION, COLOCADO EN OBRA.	1,000	39,21	39,21
2.1.74	ud	SUMINISTRO CARTEL SEÑALIZACIÓN CARRIL BICI DE 30x35 cm., NIVEL DE RETRORREFLEXION 2, LÁMINA RETRORELECTANTE TROQUELADA. INCLUSO TORNILLERIA Y PIEZAS DE SUJECCION, COLOCADO EN OBRA.	1,000	31,94	31,94
2.1.75	m2	PANEL DE CHAPA DE ACERO GALVANIZADO EN CAJETINES Y PLACAS COMPLEMENTARIAS, NIVEL DE RETRORREFLEXION 2, LÁMINA RETRORELECTANTE TROQUELADA. INCLUSO TORNILLERIA Y PIEZAS DE SUJECCION, COLOCADO EN OBRA.	1,000	273,73	273,73
2.1.76	m2	PANEL DE CHAPA DE ACERO GALVANIZADO EN CARTELES FLECHA, DE ORIENTACION O LOCALIZACION, NIVEL DE RETRORREFLEXION 2, LÁMINA RETRORELECTANTE TROQUELADA. INCLUSO TORNILLERIA Y PIEZAS DE SUJECCION, COLOCADO EN OBRA.	1,000	198,21	198,21
2.1.77	m2	PANEL DE LAMAS DE CHAPA DE ACERO GALVANIZADO EN SEÑALES DE ORIENTACION Y LOCALIZACION, NIVEL DE RETRORREFLEXION 2. INCLUSO TORNILLERIA Y PIEZAS DE SUJECCION, COLOCADO EN OBRA.	1,000	244,71	244,71
2.1.78	m2	PANEL DE LAMAS DE CHAPA DE ACERO GALVANIZADO EN SEÑALES DE ORIENTACION Y LOCALIZACION, NIVEL DE RETRORREFLEXION 3 (ZA,ZB O ZC). INCLUSO TORNILLERIA Y PIEZAS DE SUJECCION, COLOCADO EN OBRA.	1,000	374,93	374,93
2.1.79	ud	DESMONTAJE DE PANEL DE LAMAS DE CUALQUIER DIMENSIÓN, INCLUSO ELIMINACIÓN DEL CIMIENTO, ACONDICIONAMIENTO DEL TERRENO, CARGA Y TRANSPORTE A VERTEDERO O ALMACÉN DE DIPUTACIÓN.	1,000	39,73	39,73
2.1.80	m2	SUMINSTRO DE PANEL DE CHAPA DE ACERO GALVANIZADO EN CAJETINES Y PLACAS COMPLEMENTARIAS, NIVEL DE RETRORREFLEXION 2, LÁMINA RETRORELECTANTE TROQUELADA. INCLUSO TORNILLERIA Y PIEZAS DE SUJECCION.	1,000	259,17	259,17
2.1.81	m2	SUMINISTRO DE PANEL DE CHAPA DE ACERO GALVANIZADO EN CARTELES FLECHA, DE ORIENTACION O LOCALIZACION, NIVEL DE RETRORREFLEXION 2, LÁMINA RETRORELECTANTE TROQUELADA. INCLUSO TORNILLERIA Y PIEZAS DE SUJECCION.	1,000	168,83	168,83
2.1.82	m2	SUMINISTRO DE PANEL DE LAMAS DE CHAPA DE ACERO GALVANIZADO EN SEÑALES DE ORIENTACION Y LOCALIZACION, NIVEL DE RETRORREFLEXION 2. INCLUSO TORNILLERIA Y PIEZAS DE SUJECCION.	1,000	200,63	200,63
2.1.83	m2	SUMINISTRO DE PANEL DE LAMAS DE CHAPA DE ACERO GALVANIZADO EN SEÑALES DE ORIENTACION Y LOCALIZACION, NIVEL DE RETRORREFLEXION 3 (ZA,ZB O ZC). INCLUSO TORNILLERIA Y PIEZAS DE SUJECCION.	1,000	330,85	330,85

Num.	Ud	Descripción	Medición	Precio (€)	Importe (€)
2.1.84	m2	PANEL DE LAMAS DE ALUMINIO EXTRUSIONADO EN SEÑALES DE ORIENTACION Y LOCALIZACION, NIVEL DE RETRORREFLEXION 2. INCLUSO TORNILLERIA Y PIEZAS DE SUJECCION, COLOCADO EN OBRA.	1,000	326,40	326,40
2.1.85	m2	PANEL DE LAMAS DE ALUMINIO EXTRUSIONADO EN SEÑALES DE ORIENTACION Y LOCALIZACION, NIVEL DE RETRORREFLEXION 2. INCLUSO TORNILLERIA Y PIEZAS DE SUJECCION.	1,000	282,33	282,33
2.1.86	m2	PANEL DE LAMAS DE ALUMINIO EXTRUSIONADO EN SEÑALES DE ORIENTACION Y LOCALIZACION, NIVEL DE RETRORREFLEXION 3(ZA, ZB O ZC). INCLUSO TORNILLERIA Y PIEZAS DE SUJECCION, COLOCADO EN OBRA.	1,000	418,63	418,63
2.1.87	m2	LAMINA RETRORREFLECTANTE ADHESIVA NIVEL DE RETRORREFLEXIÓN I ROTULADA, PARA SEÑALES Y CARTELES, COLOCADA EN OBRA. INCLUSO APLICACIÓN DE LA LÁMINA Y PARTE PROPORCIONAL DE DESPUNTES.	1,000	36,70	36,70
2.1.88	m2	LAMINA RETRORREFLECTANTE ADHESIVA NIVEL DE RETRORREFLEXIÓN 2 ROTULADA, PARA SEÑALES Y CARTELES, COLOCADA EN OBRA. INCLUSO APLICACIÓN DE LA LÁMINA Y PARTE PROPORCIONAL DE DESPUNTES.	1,000	53,18	53,18
2.1.89	m2	LAMINA RETRORREFLECTANTE ADHESIVA NIVEL DE RETRORREFLEXIÓN 3 ROTULADA, PARA SEÑALES Y CARTELES, COLOCADA EN OBRA. INCLUSO APLICACIÓN DE LA LÁMINA Y PARTE PROPORCIONAL DE DESPUNTES.	1,000	78,76	78,76
2.1.90	m2	LAMINA PROTECTORA RAYOS uv Y ANTIGRAFITI PARA SEÑALES Y CARTELES, COLOCADA EN FÁBRICA. INCLUSO APLICACIÓN DE LA LÁMINA Y PARTE PROPORCIONAL DE DESPUNTES.	1,000	24,98	24,98
2.1.91	m2	LAMINA RETROREFLECTANTE AMARILLA FLUOR EGP NIVEL III, PARA SEÑALES Y CARTELES, COLOCADA EN FÁBRICA. INCLUSO APLICACIÓN DE LA LÁMINA Y PARTE PROPORCIONAL DE DESPUNTES.	1,000	86,25	86,25
2.1.92	ud	CARTEL IDENTIFICATIVO DE LA CARRETERA DE 1,70x0,95 m. DE CHAPA DE ACERO DE 1,800 mm DE ESPESOR (NO REFLECTANTE), ANCLADO AL SUELO CON POSTES DE ACERO GALVANIZADO RECTANGULAR DE 80x40x2 mm DE 3,00 m. DE ALTURA Y TORNILLERÍA GALVANIZADA (MODELO DIPUTACION) CON TEXTOS Y DIBUJOS REALIZADOS EN VINILO AUTOADHESIVO DE 1ª CALIDAD, COLOCADO EN OBRA INCLUSO EXCAVACION Y CIMIENTO.	1,000	388,42	388,42
2.1.93	ud	CARTEL IDENTIFICATIVO DE LA CARRETERA DE 1,70x0,95 m. DE CHAPA DE ACERO DE 1,800 mm DE ESPESOR (NO REFLECTANTE), (MODELO DIPUTACION) CON TEXTOS Y DIBUJOS REALIZADOS EN VINILO AUTOADHESIVO DE 1ª CALIDAD, INCLUSO TORNILLERÍA Y ELEMENTOS DE FIJACIÓN GALVANIZADOS. A PIE DE OBRA O EN ALMACEN DE LA DIPUTACIÓN.	1,000	276,14	276,14
2.1.94	ud	MÁSTIL ALTA RIGIDEZ ALUMINIO RANURADO PARA SEÑALIZACIÓN INFORMATIVA AIMPE, D=76x4 mm Y ALTURA 3.45 m. A PIE DE OBRA O EN ALMACEN DE LA DIPUTACIÓN.	1,000	123,14	123,14

Num.	Ud	Descripción	Medición	Precio (€)	Importe (€)
2.1.95	ud	MÁSTIL ALTA RIGIDEZ ALUMINIO RANURADO PARA SEÑALIZACIÓN INFORMATIVA AIMPE, D=76x4 mm Y ALTURA 3.45 m. A PIE DE OBRA O EN ALMACEN DE LA DIPUTACIÓN.	1,000	86,70	86,70
2.1.96	m2	MÓDULO INFORMATIVO TIPO AIMPE, CHAPA GALVANIVADA. DORSO ABIERTO Y REFLEX. NIVEL II, INCLUSO ABRAZADERAS EXTRUSIONADAS. A PIE DE OBRA O EN ALMACEN DE LA DIPUTACIÓN.	0,450	116,89	52,60
2.1.97	m2	MÓDULO INFORMATIVO TIPO AIMPE, TIPO CAJÓN, ABIERTO, ALUMINIO Y REFLEX. NIVEL II, INCLUSO ABRAZADERAS EXTRUSIONADAS. A PIE DE OBRA O EN ALMACEN DE LA DIPUTACIÓN.	0,450	153,61	69,12
2.1.98	ud	TRIPODE PARA SEÑAL DE DISCO DE 90 Y TRIANGULO DE 135 cm, EN ACERO GALVANIZADO. INCLUSO TORNILLERIA Y PIEZAS DE SUJECCION, DISPUESTA EN OBRA O EN ALMACEN DE LA DIPUTACION.	1,000	27,15	27,15
2.1.99	ud	TRIPODE PARA SEÑAL DE DISCO DE 60 Y TRIANGULO DE 90 cm, EN ACERO GALVANIZADO. INCLUSO TORNILLERIA Y PIEZAS DE SUJECCION, DISPUESTA EN OBRA O EN ALMACEN DE LA DIPUTACION.	1,000	15,61	15,61
2.1.100	ud	SEÑAL TRIANGULAR DE OBRA DE 90 cm. DE LADO, NIVEL DE RETRORREFLEXION 2, TROQUELADA. INCLUSO TORNILLERIA Y PIEZAS DE SUJECCION. DISPUESTA A PIE DE OBRA O EN ALMACEN DE LA DIPUTACION.	2,000	53,39	106,78
2.1.101	ud	SEÑAL TRIANGULAR DE OBRA DE 135 cm. DE LADO, NIVEL DE RETRORREFLEXION 2, TROQUELADA. INCLUSO TORNILLERIA Y PIEZAS DE SUJECCION. DISPUESTA A PIE DE OBRA O EN ALMACEN DE LA DIPUTACION.	2,000	145,72	291,44
2.1.102	ud	SEÑAL CIRCULAR DE 60 cm. DE DIAMETRO, NIVEL DE RETRORREFLEXION 2, TROQUELADA. INCLUSO TORNILLERIA Y PIEZAS DE SUJECCION. DISPUESTA A PIE DE OBRA O EN ALMACEN DE LA DIPUTACION.	2,000	50,30	100,60
2.1.103	ud	SEÑAL CIRCULAR DE 90 cm. DE DIAMETRO, NIVEL DE RETRORREFLEXION 2, TROQUELADA. INCLUSO TORNILLERIA Y PIEZAS DE SUJECCION. DISPUESTA A PIE DE OBRA O EN ALMACEN DE LA DIPUTACION.	2,000	100,43	200,86
		Total 2.1.- CAP0201 SECTOR ALICANTE:			19.366,52
2.2.- SECTOR VILLAJOYOSA					
2.2.1	m3	EXCAVACION MANUAL LOCALIZADA EN ZANJA, POZO O CIMIENTOS, EN TODO TIPO DE TERRENO, SIN CLASIFICAR, INCLUSO LIMPIEZA Y NIVELACION DE FONDO, PERFILADO DE TALUDES, CARGA Y TRANSPORTE A ACOPIO O VERTEDERO Y ACONDICIONAMIENTO MEDIOAMBIENTAL DEL MISMO	1,000	29,09	29,09
2.2.2	m3	EXCAVACION MECANICA LOCALIZADA EN ZANJA, POZO O CIMIENTOS, EN TODO TIPO DE TERRENO, SIN CLASIFICAR, INCLUSO LIMPIEZA Y NIVELACION DE FONDO, PERFILADO DE TALUDES, CARGA Y TRANSPORTE A ACOPIO O VERTEDERO Y ACONDICIONAMIENTO MEDIOAMBIENTAL DEL MISMO.	1,000	9,53	9,53

Num.	Ud	Descripción	Medición	Precio (€)	Importe (€)
2.2.3	m3	HORMIGON EN MASA HM-20 N/mm2. CONSISTENCIA PLÁSTICA, Tmáx.40 mm., PARA AMBIENTE NORMAL, ELABORADO EN CENTRAL PARA CIMENTACIÓN DE SEÑALES Y CARTELES, VERTIDO DESDE CAMIÓN, VIBRADO Y COLOCADO. SEGÚN NORMAS NTE-CSZ y EHE.	1,000	92,19	92,19
2.2.4	Kg	ACERO CORRUGADO B 500 S, PREFORMADO EN TALLER Y COLOCADO EN OBRA. SEGÚN EHE. INCLUSO CORTE, FERRALLADO, COLOCACION Y PARTES PROPORCIONALES DE PERDIDAS POR DESPUNTES O SOLAPES, ATADO DE ALAMBRE RECOCIDO Y SEPARADORES.	1,000	1,14	1,14
2.2.5	Kg	ACERO LAMINADO A-42b, EN PERFILES LAMINADOS, INCLUSO PARTE PROPORCIONAL DE DESPUNTES Y SOLDADURAS, SEGÚN NTE-EAS/EAV Y NBE/EA-95. COLOCADO EN OBRA.	1,000	1,54	1,54
2.2.6	Kg	ACERO A/42b, PARA ELEMENTOS DE ANCLAJE. INCLUYENDO LA PLACA DE ANCLAJE, 4 PERNOS D=20 Y ELEMENTOS ACCESORIOS PARA SU COLOCACION, DESPUNTES Y SOLDADURAS. TRABAJADO EN TALLER Y COLOCADO EN OBRA.	1,000	3,15	3,15
2.2.7	Ud	DESMONTAJE DE SEÑAL, INCLUSO ELIMINACION DEL CIMIENTO, ACONDICIONAMIENTO DEL TERRENO, CARGA Y TRANSPORTE A VERTEDERO O A ALMACEN DE LA DIPUTACION.	5,000	8,05	40,25
2.2.8	ud	ZAPATA DE 50x50x50 PARA CIMENTACION DE SEÑALES TIPO I, REALIZADA CON HORMIGON EN MASA HM-20. INCLUSO MOVIMIENTO DE TIERRAS	2,000	30,86	61,72
2.2.9	ud	ZAPATA DE 50x50x60 PARA CIMENTACION DE SEÑALES TIPO II, REALIZADA CON HORMIGON EN MASA HM-20. INCLUSO MOVIMIENTO DE TIERRAS	2,000	35,01	70,02
2.2.10	ud	ZAPATA DE 70x70x70 PARA CIMENTACION DE SEÑALES TIPO III, REALIZADA CON HORMIGON EN MASA HM-20. INCLUSO MOVIMIENTO DE TIERRAS	2,000	53,65	107,30
2.2.11	m	POSTE METALICO GALVANIZADO DE SUSTENTACION DE 80x40x2 mm. DISPUESTO A PIE DE OBRA O EN ALMACEN DE LA DIPUTACION.	2,000	5,87	11,74
2.2.12	m	POSTE METALICO GALVANIZADO DE SUSTENTACION DE 80x40x2 mm. COLOCADO EN OBRA	2,000	13,19	26,38
2.2.13	m	POSTE METALICO GALVANIZADO DE SUSTENTACION DE 100x50x3 mm. DISPUESTO A PIE DE OBRA O EN ALMACEN DE LA DIPUTACION.	2,000	11,73	23,46
2.2.14	m	POSTE METALICO GALVANIZADO DE SUSTENTACION DE 100x50x3 mm. COLOCADO EN OBRA	2,000	19,18	38,36
2.2.15	m	POSTE METALICO GALVANIZADO DE SUSTENTACION DE 100x60x4 mm. DISPUESTO A PIE DE OBRA O EN ALMACEN DE LA DIPUTACION.	2,000	17,75	35,50
2.2.16	m	POSTE METALICO GALVANIZADO DE SUSTENTACION DE 100x60x4 mm. COLOCADO EN OBRA	2,000	23,87	47,74
2.2.17	m	POSTE METALICO CIRCULAR GALVANIZADO DE SUSTENTACION DE 60 mm DE DIÁMETRO Y ESPESOR 4 mm COLOCADO EN OBRA	2,000	25,55	51,10
2.2.18	m	PERFIL IPN DE 100 mm DE ALTURA PARA POSTE METALICO DE SUSTENTACIÓN, GALVANIZADO. COLOCADO EN OBRA	2,000	24,07	48,14

Num.	Ud	Descripción	Medición	Precio (€)	Importe (€)
2.2.19	m	PERFIL IPN DE 120 mm DE ALTURA PARA POSTE METALICO DE SUSTENTACIÓN, GALVANIZADO. COLOCADO EN OBRA	2,000	27,97	55,94
2.2.20	m	PERFIL IPN DE 140 mm DE ALTURA PARA POSTE METALICO DE SUSTENTACIÓN, GALVANIZADO. COLOCADO EN OBRA	2,000	34,87	69,74
2.2.21	m	PERFIL IPN DE 100 mm DE ALTURA PARA POSTE METALICO DE SUSTENTACIÓN, GALVANIZADO. DISPUESTO A PIE DE OBRA O EN ALMACEN DE LA DIPUTACION	2,000	17,60	35,20
2.2.22	m	PERFIL IPN DE 120 mm DE ALTURA PARA POSTE METALICO DE SUSTENTACIÓN, GALVANIZADO. DISPUESTO A PIE DE OBRA O EN ALMACEN DE LA DIPUTACION	2,000	20,76	41,52
2.2.23	m	PERFIL IPN DE 140 mm DE ALTURA PARA POSTE METALICO DE SUSTENTACIÓN, GALVANIZADO. DISPUESTO A PIE DE OBRA O EN ALMACEN DE LA DIPUTACION	2,000	26,95	53,90
2.2.24	ud	JUEGO DE MENSULAS PARA SEÑAL EN ACERO GALVANIZADO. INCLUSO TORNILLERIA Y PIEZAS DE SUJECCION, COLOCADA.	2,000	23,45	46,90
2.2.25	ud	ELEMENTO UNIÓN (FLEJE O ABRAZADERA)DE ACERO INOXIDABLE, ANCHO MÍNIMO 17 MM, PARA INSTALACIÓN SEÑALES DE TRÁFICO EN LUMINARIAS, SEMÁFOROS O SIMILAR. COLOCADA.	1,000	7,55	7,55
2.2.26	ud	SEÑAL TRIANGULAR DE 90 cm. DE LADO, NIVEL DE RETRORREFLEXION 2, LÁMINA RETROREFLECTANTE TROQUELADA. INCLUSO TORNILLERIA Y PIEZAS DE SUJECCION. DISPUESTA A PIE DE OBRA O EN ALMACEN DE LA DIPUTACION.	3,000	53,39	160,17
2.2.27	ud	SEÑAL TRIANGULAR DE 90 cm. DE LADO, NIVEL DE RETRORREFLEXION 2, LÁMINA RETRORELECTANTE TROQUELADA. INCLUSO TORNILLERIA Y PIEZAS DE SUJECCION, COLOCADA EN OBRA.	3,000	68,09	204,27
2.2.28	ud	SEÑAL TRIANGULAR DE 135 cm. DE LADO, NIVEL DE RETRORREFLEXION 2, LÁMINA RETRORELECTANTE TROQUELADA. INCLUSO TORNILLERIA Y PIEZAS DE SUJECCION. DISPUESTA A PIE DE OBRA O EN ALMACEN DE LA DIPUTACION.	3,000	145,72	437,16
2.2.29	ud	SEÑAL TRIANGULAR DE 135 cm. DE LADO, NIVEL DE RETRORREFLEXION 2, LÁMINA RETRORELECTANTE TROQUELADA. INCLUSO TORNILLERIA Y PIEZAS DE SUJECCION, COLOCADA EN OBRA.	3,000	166,29	498,87
2.2.30	ud	SEÑAL CIRCULAR DE 60 cm. DE DIAMETRO, NIVEL DE RETRORREFLEXION 2, LÁMINA RETRORELECTANTE TROQUELADA. INCLUSO TORNILLERIA Y PIEZAS DE SUJECCION. DISPUESTA A PIE DE OBRA O EN ALMACEN DE LA DIPUTACION.	3,000	50,30	150,90
2.2.31	ud	SEÑAL CIRCULAR DE 60 cm. DE DIAMETRO, NIVEL DE RETRORREFLEXION 2, LÁMINA RETRORELECTANTE TROQUELADA. INCLUSO TORNILLERIA Y PIEZAS DE SUJECCION, COLOCADA EN OBRA.	3,000	64,99	194,97
2.2.32	ud	SEÑAL CIRCULAR DE 90 cm. DE DIAMETRO, NIVEL DE RETRORREFLEXION 2, LÁMINA RETRORELECTANTE TROQUELADA. INCLUSO TORNILLERIA Y PIEZAS DE SUJECCION. DISPUESTA A PIE DE OBRA O EN ALMACEN DE LA DIPUTACION.	3,000	100,43	301,29
2.2.33	ud	SEÑAL CIRCULAR DE 90 cm. DE DIAMETRO, NIVEL DE RETRORREFLEXION 2, LÁMINA RETRORELECTANTE TROQUELADA. INCLUSO TORNILLERIA Y PIEZAS DE SUJECCION, COLOCADA EN OBRA.	3,000	121,00	363,00

Num.	Ud	Descripción	Medición	Precio (€)	Importe (€)
2.2.34	ud	SEÑAL OCTOGONAL DE 60 cm. DE APOTEMA, NIVEL DE RETRORREFLEXION 2, LÁMINA RETRORELECTANTE TROQUELADA. INCLUSO TORNILLERIA Y PIEZAS DE SUJECCION. DISPUESTA A PIE DE OBRA O EN ALMACEN DE LA DIPUTACION.	3,000	53,58	160,74
2.2.35	ud	SEÑAL OCTOGONAL DE 60 cm. DE APOTEMA, NIVEL DE RETRORREFLEXION 2, LÁMINA RETRORELECTANTE TROQUELADA. INCLUSO TORNILLERIA Y PIEZAS DE SUJECCION, COLOCADA EN OBRA.	3,000	68,28	204,84
2.2.36	ud	SEÑAL OCTOGONAL DE 90 cm. DE APOTEMA, NIVEL DE RETRORREFLEXION 2, LÁMINA RETRORELECTANTE TROQUELADA. INCLUSO TORNILLERIA Y PIEZAS DE SUJECCION. DISPUESTA A PIE DE OBRA O EN ALMACEN DE LA DIPUTACION.	3,000	103,99	311,97
2.2.37	ud	SEÑAL OCTOGONAL DE 90 cm. DE APOTEMA, NIVEL DE RETRORREFLEXION 2, LÁMINA RETRORELECTANTE TROQUELADA. INCLUSO TORNILLERIA Y PIEZAS DE SUJECCION, COLOCADA EN OBRA.	3,000	124,55	373,65
2.2.38	ud	SEÑAL CUADRADA DE 60x60 cm. DE LADO, NIVEL DE RETRORREFLEXION 2, LÁMINA RETRORELECTANTE TROQUELADA. INCLUSO TORNILLERIA Y PIEZAS DE SUJECCION. DISPUESTA A PIE DE OBRA O EN ALMACEN DE LA DIPUTACION.	3,000	53,33	159,99
2.2.39	ud	SEÑAL CUADRADA DE 60x60 cm. DE LADO, NIVEL DE RETRORREFLEXION 2, LÁMINA RETRORELECTANTE TROQUELADA. INCLUSO TORNILLERIA Y PIEZAS DE SUJECCION, COLOCADA EN OBRA.	3,000	68,02	204,06
2.2.40	ud	SEÑAL CUADRADA DE 90x90 cm. DE LADO, NIVEL DE RETRORREFLEXION 2, LÁMINA RETRORELECTANTE TROQUELADA. INCLUSO TORNILLERIA Y PIEZAS DE SUJECCION. DISPUESTA A PIE DE OBRA O EN ALMACEN DE LA DIPUTACION.	3,000	131,74	395,22
2.2.41	ud	SEÑAL CUADRADA DE 90x90 cm. DE LADO, NIVEL DE RETRORREFLEXION 2, LÁMINA RETRORELECTANTE TROQUELADA. INCLUSO TORNILLERIA Y PIEZAS DE SUJECCION, COLOCADA EN OBRA.	3,000	152,32	456,96
2.2.42	ud	SEÑAL RECTANGULAR DE 60x90 cm. DE LADO, NIVEL DE RETRORREFLEXION 2, LÁMINA RETRORELECTANTE TROQUELADA. INCLUSO TORNILLERIA Y PIEZAS DE SUJECCION. DISPUESTA A PIE DE OBRA O EN ALMACEN DE LA DIPUTACION.	3,000	106,22	318,66
2.2.43	ud	SEÑAL RECTANGULAR DE 60x90 cm. DE LADO, NIVEL DE RETRORREFLEXION 2, LÁMINA RETRORELECTANTE TROQUELADA. INCLUSO TORNILLERIA Y PIEZAS DE SUJECCION, COLOCADA EN OBRA.	3,000	123,85	371,55
2.2.44	ud	SEÑAL RECTANGULAR DE 90x135 cm. DE LADO, NIVEL DE RETRORREFLEXION 2, LÁMINA RETRORELECTANTE TROQUELADA. INCLUSO TORNILLERIA Y PIEZAS DE SUJECCION. DISPUESTA A PIE DE OBRA O EN ALMACEN DE LA DIPUTACION.	3,000	177,99	533,97
2.2.45	ud	SEÑAL RECTANGULAR DE 90x135 cm. DE LADO, NIVEL DE RETRORREFLEXION 2, LÁMINA RETRORELECTANTE TROQUELADA. INCLUSO TORNILLERIA Y PIEZAS DE SUJECCION, COLOCADA EN OBRA.	3,000	201,49	604,47
2.2.46	ud	ESPEJO ACRILICO CIRCULAR DE 60 cm. DE DIAMETRO. INCLUSO TORNILLERIA Y PIEZAS DE SUJECCION. DISPUESTA A PIE DE OBRA O EN ALMACEN DE LA DIPUTACION.	1,000	102,56	102,56

Num.	Ud	Descripción	Medición	Precio (€)	Importe (€)
2.2.47	ud	ESPEJO ACRILICO CIRCULAR DE 60 cm. DE DIAMETRO. INCLUSO TORNILLERIA Y PIEZAS DE SUJECCION, COLOCADO EN OBRA	1,000	117,26	117,26
2.2.48	ud	ESPEJO ACRILICO CIRCULAR DE 90 cm. DE DIAMETRO. INCLUSO TORNILLERIA Y PIEZAS DE SUJECCION. DISPUESTA A PIE DE OBRA O EN ALMACEN DE LA DIPUTACION.	1,000	151,41	151,41
2.2.49	ud	ESPEJO ACRILICO CIRCULAR DE 90 cm. DE DIAMETRO. INCLUSO TORNILLERIA Y PIEZAS DE SUJECCION, COLOCADO EN OBRA.	1,000	171,98	171,98
2.2.50	ud	ESPEJO ACERO INOXIDABLE DE 100X80 cm, ANTIHIELO, RESISTENTE A LOS RAYOS UV, DISTANCIA MÁXIMA DE OBSERVACIÓN 30 m, CURBATURA A 90º QUE PERMITE CONTROLAR EN 2 DIRECCIONES, INCLUSO TORNILLERIA Y PIEZAS DE SUJECCION A POSTE. DISPUESTA A PIE DE OBRA O EN ALMACEN DE LA DIPUTACION.	1,000	573,26	573,26
2.2.51	ud	ESPEJO ACERO INOXIDABLE DE 60X80 cm, ANTIHIELO, RESISTENTE A LOS RAYOS UV, DISTANCIA MÁXIMA DE OBSERVACIÓN 30 m, CURBATURA A 90º QUE PERMITE CONTROLAR EN 2 DIRECCIONES, INCLUSO TORNILLERIA Y PIEZAS DE SUJECCION A POSTE, COLOCADO EN OBRA.	1,000	593,83	593,83
2.2.52	ud	HITO KILOMETRICO COMPUESTO POR PLACA LÁMINA RETRORELECTANTE TROQUELADA DE 60x40 cm DE LADO, NIVEL DE RETROREFLEXION 2. INCLUSO TORNILLERIA Y PIEZAS DE SUJECCION. DISPUESTA A PIE DE OBRA O EN ALMACEN DE LA DIPUTACION.	1,000	32,18	32,18
2.2.53	ud	HITO KILOMETRICO COMPUESTO POR PLACA LÁMINA RETRORELECTANTE TROQUELADA DE 60x40 cm DE LADO, NIVEL DE RETROREFLEXION 2. INCLUSO CIMENTACION, POSTE DE SUSTENTACION, TORNILLERIA Y PIEZAS DE SUJECCION, COLOCADO EN OBRA.	1,000	62,75	62,75
2.2.54	ud	HITO KILOMETRICO DOBLE COMPUESTO POR DOS PLACAS LÁMINA RETRORELECTANTE TROQUELADA DE 60x40 cm DE LADO, NIVEL DE RETROREFLEXION 2. INCLUSO CIMENTACION, POSTE DE SUSTENTACION, TORNILLERIA Y PIEZAS DE SUJECCION, COLOCADO EN OBRA.	1,000	98,75	98,75
2.2.55	ud	HITO MIRIAMETRICO COMPUESTO POR PLACA LÁMINA RETRORELECTANTE TROQUELADA DE 180x37 cm DE LADO, NIVEL DE RETROREFLEXION 2. INCLUSO TORNILLERIA Y PIEZAS DE SUJECCION. DISPUESTA A PIE DE OBRA O EN ALMACEN DE LA DIPUTACION	1,000	364,14	364,14
2.2.56	ud	HITO MIRIAMETRICO COMPUESTO POR PLACA LÁMINA RETRORELECTANTE TROQUELADA DE 180x37 cm DE LADO, NIVEL DE RETROREFLEXION 2. INCLUSO TORNILLERIA Y PIEZAS DE SUJECCION COLOCADO.	1,000	771,63	771,63
2.2.57	ud	PANEL DIRECCIONAL DE 40x40 cm, RADIO DE CURVATURA EN ESQUINAS DE 5 CM, BLANCO(RA2)/AZUL(NR), S/ NORMA EUROPEA, DE NIVEL DE RETRORREFLEXIÓN 2. INCLUSO TORNILLERIA Y PIEZAS DE SUJECCION. DISPUESTA A PIE DE OBRA O EN ALMACEN DE LA DIPUTACION.	2,000	24,97	49,94

Num.	Ud	Descripción	Medición	Precio (€)	Importe (€)
2.2.58	ud	PANEL DIRECCIONAL DE 80x40 cm., RADIO DE CURVATURA EN ESQUINAS DE 5 CM, BLANCO(RA2)/AZUL(NR), S/ NORMA EUROPEA, DE NIVEL DE RETRORREFLEXIÓN 2. INCLUSO TORNILLERIA Y PIEZAS DE SUJECCION. DISPUESTA A PIE DE OBRA O EN ALMACEN DE LA DIPUTACION.	2,000	44,74	89,48
2.2.59	ud	PANEL DIRECCIONAL DE 40x40 cm., RADIO DE CURVATURA EN ESQUINAS DE 5 CM, BLANCO(RA2)/AZUL(NR), S/ NORMA EUROPEA, DE NIVEL DE RETRORREFLEXIÓN 2, INCLUSO POSTE GALVANIZADO DE SUSTENTACIÓN Y CIMENTACIÓN, EN BALIZAMIENTO DE CURVAS, COLOCADO EN OBRA.	2,000	61,10	122,20
2.2.60	ud	PANEL DIRECCIONAL DE 80x40 cm., RADIO DE CURVATURA EN ESQUINAS DE 5 CM, BLANCO(RA2)/AZUL(NR), S/ NORMA EUROPEA, DE NIVEL DE RETRORREFLEXIÓN 2, INCLUSO POSTE GALVANIZADO DE SUSTENTACIÓN Y CIMENTACIÓN, EN BALIZAMIENTO DE CURVAS, COLOCADO EN OBRA.	2,000	80,87	161,74
2.2.61	ud	PANEL DIRECCIONAL DE 160x40 cm., RADIO DE CURVATURA EN ESQUINAS DE 5 CM, BLANCO(RA2)/AZUL(NR), S/ NORMA EUROPEA, DE NIVEL DE RETRORREFLEXIÓN 2. INCLUSO TORNILLERIA Y PIEZAS DE SUJECCION. DISPUESTA A PIE DE OBRA O EN ALMACEN DE LA DIPUTACION.	2,000	75,95	151,90
2.2.62	ud	PANEL DIRECCIONAL DE 160x40 cm., RADIO DE CURVATURA EN ESQUINAS DE 5 CM, BLANCO(RA2)/AZUL(NR), S/ NORMA EUROPEA, DE NIVEL DE RETRORREFLEXIÓN 2, INCLUSO POSTE GALVANIZADO DE SUSTENTACIÓN Y CIMENTACIÓN, EN BALIZAMIENTO DE CURVAS, COLOCADO EN OBRA.	2,000	148,21	296,42
2.2.63	ud	INSTALACIÓN DE 2 PANELES DIRECCIONALES DE 40x40 cm., SEPARACIÓN ENTRE PANELES DE 15 cm, RADIO DE CURVATURA EN ESQUINAS DE 5 CM, BLANCO(RA2)/AZUL(NR), S/ NORMA EUROPEA, DE NIVEL DE RETRORREFLEXIÓN 2, INCLUSO POSTE GALVANIZADO DE SUSTENTACIÓN Y CIMENTACIÓN, EN BALIZAMIENTO DE CURVAS, COLOCADO EN OBRA.	2,000	96,52	193,04
2.2.64	ud	INSTALACIÓN DE 3 PANELES DIRECCIONALES DE 40x40 cm., SEPARACIÓN ENTRE PANELES DE 15 cm, RADIO DE CURVATURA EN ESQUINAS DE 5 CM, BLANCO(RA2)/AZUL(NR), S/ NORMA EUROPEA, DE NIVEL DE RETRORREFLEXIÓN 2, INCLUSO POSTE GALVANIZADO DE SUSTENTACIÓN Y CIMENTACIÓN, EN BALIZAMIENTO DE CURVAS, COLOCADO EN OBRA.	2,000	139,94	279,88
2.2.65	ud	INSTALACIÓN DE 2 PANELES DIRECCIONALES DE 80x40 cm., SEPARACIÓN ENTRE PANELES DE 15 cm, RADIO DE CURVATURA EN ESQUINAS DE 5 CM, BLANCO(RA2)/AZUL(NR), S/ NORMA EUROPEA, DE NIVEL DE RETRORREFLEXIÓN 2, INCLUSO POSTE GALVANIZADO DE SUSTENTACIÓN Y CIMENTACIÓN, EN BALIZAMIENTO DE CURVAS, COLOCADO EN OBRA.	2,000	142,52	285,04

Num.	Ud	Descripción	Medición	Precio (€)	Importe (€)
2.2.66	ud	INSTALACIÓN DE 3 PANELES DIRECCIONALES DE 80x40 cm., SEPARACIÓN ENTRE PANELES DE 15 cm, RADIO DE CURVATURA EN ESQUINAS DE 5 CM, BLANCO(RA2)/AZUL(NR), S/ NORMA EUROPEA, DE NIVEL DE RETRORREFLEXIÓN 2, INCLUSO POSTE GALVANIZADO DE SUSTENTACIÓN Y CIMENTACIÓN, EN BALIZAMIENTO DE CURVAS, COLOCADO EN OBRA.	2,000	195,53	391,06
2.2.67	ud	INSTALACIÓN DE PANEL DIRECCIONAL DOBLE SUPERPUESTOS DE 160x40 cm., SEPARACIÓN ENTRE PANELES DE 15 cm, RADIO DE CURVATURA EN ESQUINAS DE 5 CM, BLANCO(RA2)/AZUL(NR), S/ NORMA EUROPEA, DE NIVEL DE RETRORREFLEXIÓN 2, INCLUSO POSTE GALVANIZADO DE SUSTENTACIÓN Y CIMENTACIÓN, EN BALIZAMIENTO DE CURVAS, COLOCADO EN OBRA.	2,000	249,79	499,58
2.2.68	ud	INSTALACIÓN DE PANEL DIRECCIONAL TRIPLE SUPERPUESTOS DE 160x40 cm., SEPARACIÓN ENTRE PANELES DE 15 cm, RADIO DE CURVATURA EN ESQUINAS DE 5 CM, BLANCO(RA2)/AZUL(NR), S/ NORMA EUROPEA, DE NIVEL DE RETRORREFLEXIÓN 2, INCLUSO POSTE GALVANIZADO DE SUSTENTACIÓN Y CIMENTACIÓN, EN BALIZAMIENTO DE CURVAS, COLOCADO EN OBRA.	2,000	448,99	897,98
2.2.69	ud	CAJETIN COMPLEMENTARIO DE TITULARIDAD DE LA CARRETERA DE 40x20 cm., NIVEL DE RETRORREFLEXION 1, LÁMINA RETRORELECTANTE TROQUELADA. INCLUSO TORNILLERIA Y PIEZAS DE SUJECCION, COLOCADO EN OBRA.	2,000	35,89	71,78
2.2.70	ud	SUMINISTRO CAJETIN COMPLEMENTARIO DE TITULARIDAD DE LA CARRETERA DE 40x20 cm., NIVEL DE RETRORREFLEXION 1, LÁMINA RETRORELECTANTE TROQUELADA. INCLUSO TORNILLERIA Y PIEZAS DE SUJECCION.	1,000	30,07	30,07
2.2.71	ud	CAJETIN COMPLEMENTARIO TIPO S-840 DE "STOP 150 m." DE 85x17 cm., NIVEL DE RETRORREFLEXION 2, LÁMINA RETRORELECTANTE TROQUELADA. INCLUSO TORNILLERIA Y PIEZAS DE SUJECCION, COLOCADO EN OBRA.	2,000	47,41	94,82
2.2.72	ud	CAJETIN COMPLEMENTARIO TIPO S-800 DE 60x20 cm., NIVEL DE RETRORREFLEXION 2, LÁMINA RETRORELECTANTE TROQUELADA. INCLUSO TORNILLERIA Y PIEZAS DE SUJECCION, COLOCADO EN OBRA.	2,000	44,15	88,30
2.2.73	ud	CARTEL SEÑALIZACIÓN CARRIL BICI DE 30x35 cm., NIVEL DE RETRORREFLEXION 2, LÁMINA RETRORELECTANTE TROQUELADA. INCLUSO TORNILLERIA Y PIEZAS DE SUJECCION, COLOCADO EN OBRA.	1,000	39,21	39,21
2.2.74	ud	SUMINISTRO CARTEL SEÑALIZACIÓN CARRIL BICI DE 30x35 cm., NIVEL DE RETRORREFLEXION 2, LÁMINA RETRORELECTANTE TROQUELADA. INCLUSO TORNILLERIA Y PIEZAS DE SUJECCION, COLOCADO EN OBRA.	1,000	31,94	31,94
2.2.75	m2	PANEL DE CHAPA DE ACERO GALVANIZADO EN CAJETINES Y PLACAS COMPLEMENTARIAS, NIVEL DE RETRORREFLEXION 2, LÁMINA RETRORELECTANTE TROQUELADA. INCLUSO TORNILLERIA Y PIEZAS DE SUJECCION, COLOCADO EN OBRA.	1,000	273,73	273,73

Num.	Ud	Descripción	Medición	Precio (€)	Importe (€)
2.2.76	m2	PANEL DE CHAPA DE ACERO GALVANIZADO EN CARTELES FLECHA, DE ORIENTACION O LOCALIZACION, NIVEL DE RETRORREFLEXION 2, LÁMINA RETRORELECTANTE TROQUELADA. INCLUSO TORNILLERIA Y PIEZAS DE SUJECCION, COLOCADO EN OBRA.	1,000	198,21	198,21
2.2.77	m2	PANEL DE LAMAS DE CHAPA DE ACERO GALVANIZADO EN SEÑALES DE ORIENTACION Y LOCALIZACION, NIVEL DE RETRORREFLEXION 2. INCLUSO TORNILLERIA Y PIEZAS DE SUJECCION, COLOCADO EN OBRA.	1,000	244,71	244,71
2.2.78	m2	PANEL DE LAMAS DE CHAPA DE ACERO GALVANIZADO EN SEÑALES DE ORIENTACION Y LOCALIZACION, NIVEL DE RETRORREFLEXION 3 (ZA,ZB O ZC). INCLUSO TORNILLERIA Y PIEZAS DE SUJECCION, COLOCADO EN OBRA.	1,000	374,93	374,93
2.2.79	ud	DESMONTAJE DE PANEL DE LAMAS DE CUALQUIER DIMENSIÓN, INCLUSO ELIMINACIÓN DEL CIMIENTO, ACONDICIONAMIENTO DEL TERRENO, CARGA Y TRANSPORTE A VERTEDERO O ALMACÉN DE DIPUTACIÓN.	1,000	39,73	39,73
2.2.80	m2	SUMINSTRO DE PANEL DE CHAPA DE ACERO GALVANIZADO EN CAJETINES Y PLACAS COMPLEMENTARIAS, NIVEL DE RETRORREFLEXION 2, LÁMINA RETRORELECTANTE TROQUELADA. INCLUSO TORNILLERIA Y PIEZAS DE SUJECCION.	1,000	259,17	259,17
2.2.81	m2	SUMINISTRO DE PANEL DE CHAPA DE ACERO GALVANIZADO EN CARTELES FLECHA, DE ORIENTACION O LOCALIZACION, NIVEL DE RETRORREFLEXION 2, LÁMINA RETRORELECTANTE TROQUELADA. INCLUSO TORNILLERIA Y PIEZAS DE SUJECCION.	1,000	168,83	168,83
2.2.82	m2	SUMINISTRO DE PANEL DE LAMAS DE CHAPA DE ACERO GALVANIZADO EN SEÑALES DE ORIENTACION Y LOCALIZACION, NIVEL DE RETRORREFLEXION 2. INCLUSO TORNILLERIA Y PIEZAS DE SUJECCION.	1,000	200,63	200,63
2.2.83	m2	SUMINISTRO DE PANEL DE LAMAS DE CHAPA DE ACERO GALVANIZADO EN SEÑALES DE ORIENTACION Y LOCALIZACION, NIVEL DE RETRORREFLEXION 3 (ZA,ZB O ZC). INCLUSO TORNILLERIA Y PIEZAS DE SUJECCION.	1,000	330,85	330,85
2.2.84	m2	PANEL DE LAMAS DE ALUMINIO EXTRUSIONADO EN SEÑALES DE ORIENTACION Y LOCALIZACION, NIVEL DE RETRORREFLEXION 2. INCLUSO TORNILLERIA Y PIEZAS DE SUJECCION, COLOCADO EN OBRA.	1,000	326,40	326,40
2.2.85	m2	PANEL DE LAMAS DE ALUMINIO EXTRUSIONADO EN SEÑALES DE ORIENTACION Y LOCALIZACION, NIVEL DE RETRORREFLEXION 2. INCLUSO TORNILLERIA Y PIEZAS DE SUJECCION.	1,000	282,33	282,33
2.2.86	m2	PANEL DE LAMAS DE ALUMINIO EXTRUSIONADO EN SEÑALES DE ORIENTACION Y LOCALIZACION, NIVEL DE RETRORREFLEXION 3(ZA, ZB O ZC). INCLUSO TORNILLERIA Y PIEZAS DE SUJECCION, COLOCADO EN OBRA.	1,000	418,63	418,63

Num.	Ud	Descripción	Medición	Precio (€)	Importe (€)
2.2.87	m2	LAMINA RETRORREFLECTANTE ADHESIVA NIVEL DE RETRORREFLEXIÓN I ROTULADA, PARA SEÑALES Y CARTELES, COLOCADA EN OBRA. INCLUSO APLICACIÓN DE LA LÁMINA Y PARTE PROPORCIONAL DE DESPUNTES.	1,000	36,70	36,70
2.2.88	m2	LAMINA RETRORREFLECTANTE ADHESIVA NIVEL DE RETRORREFLEXIÓN 2 ROTULADA, PARA SEÑALES Y CARTELES, COLOCADA EN OBRA. INCLUSO APLICACIÓN DE LA LÁMINA Y PARTE PROPORCIONAL DE DESPUNTES.	1,000	53,18	53,18
2.2.89	m2	LAMINA RETRORREFLECTANTE ADHESIVA NIVEL DE RETRORREFLEXIÓN 3 ROTULADA, PARA SEÑALES Y CARTELES, COLOCADA EN OBRA. INCLUSO APLICACIÓN DE LA LÁMINA Y PARTE PROPORCIONAL DE DESPUNTES.	1,000	78,76	78,76
2.2.90	m2	LAMINA PROTECTORA RAYOS uv Y ANTIGRAFITI PARA SEÑALES Y CARTELES, COLOCADA EN FÁBRICA. INCLUSO APLICACIÓN DE LA LÁMINA Y PARTE PROPORCIONAL DE DESPUNTES.	1,000	24,98	24,98
2.2.91	m2	LAMINA RETROREFLECTANTE AMARILLA FLUOR EGP NIVEL III, PARA SEÑALES Y CARTELES, COLOCADA EN FÁBRICA. INCLUSO APLICACIÓN DE LA LÁMINA Y PARTE PROPORCIONAL DE DESPUNTES.	1,000	86,25	86,25
2.2.92	ud	CARTEL IDENTIFICATIVO DE LA CARRETERA DE 1,70x0,95 m. DE CHAPA DE ACERO DE 1,800 mm DE ESPESOR (NO REFLECTANTE), ANCLADO AL SUELO CON POSTES DE ACERO GALVANIZADO RECTANGULAR DE 80x40x2 mm DE 3,00 m. DE ALTURA Y TORNILLERÍA GALVANIZADA (MODELO DIPUTACION) CON TEXTOS Y DIBUJOS REALIZADOS EN VINILO AUTOADHESIVO DE 1ª CALIDAD, COLOCADO EN OBRA INCLUSO EXCAVACION Y CIMIENTO.	1,000	388,42	388,42
2.2.93	ud	CARTEL IDENTIFICATIVO DE LA CARRETERA DE 1,70x0,95 m. DE CHAPA DE ACERO DE 1,800 mm DE ESPESOR (NO REFLECTANTE), (MODELO DIPUTACION) CON TEXTOS Y DIBUJOS REALIZADOS EN VINILO AUTOADHESIVO DE 1ª CALIDAD, INCLUSO TORNILLERÍA Y ELEMENTOS DE FIJACIÓN GALVANIZADOS. A PIE DE OBRA O EN ALMACEN DE LA DIPUTACIÓN.	1,000	276,14	276,14
2.2.94	ud	MÁSTIL ALTA RIGIDEZ ALUMINIO RANURADO PARA SEÑALIZACIÓN INFORMATIVA AIMPE, D=76x4 mm Y ALTURA 3.45 m. A PIE DE OBRA O EN ALMACEN DE LA DIPUTACIÓN.	1,000	123,14	123,14
2.2.95	ud	MÁSTIL ALTA RIGIDEZ ALUMINIO RANURADO PARA SEÑALIZACIÓN INFORMATIVA AIMPE, D=76x4 mm Y ALTURA 3.45 m. A PIE DE OBRA O EN ALMACEN DE LA DIPUTACIÓN.	1,000	86,70	86,70
2.2.96	m2	MÓDULO INFORMATIVO TIPO AIMPE, CHAPA GALVANIVADA. DORSO ABIERTO Y REFLEX. NIVEL II, INCLUSO ABRAZADERAS EXTRUSIONADAS. A PIE DE OBRA O EN ALMACEN DE LA DIPUTACIÓN.	0,450	116,89	52,60
2.2.97	m2	MÓDULO INFORMATIVO TIPO AIMPE, TIPO CAJÓN, ABIERTO, ALUMINIO Y REFLEX. NIVEL II, INCLUSO ABRAZADERAS EXTRUSIONADAS. A PIE DE OBRA O EN ALMACEN DE LA DIPUTACIÓN.	0,450	153,61	69,12

Presupuesto parcial nº 2 Señalización Vertical (Alicante y Villajoyosa)

Num.	Ud	Descripción	Medición	Precio (€)	Importe (€)
2.2.98	ud	TRIPODE PARA SEÑAL DE DISCO DE 90 Y TRIANGULO DE 135 cm, EN ACERO GALVANIZADO. INCLUSO TORNILLERIA Y PIEZAS DE SUJECCION, DISPUESTA EN OBRA O EN ALMACEN DE LA DIPUTACION.	1,000	27,15	27,15
2.2.99	ud	TRIPODE PARA SEÑAL DE DISCO DE 60 Y TRIANGULO DE 90 cm, EN ACERO GALVANIZADO. INCLUSO TORNILLERIA Y PIEZAS DE SUJECCION, DISPUESTA EN OBRA O EN ALMACEN DE LA DIPUTACION.	1,000	15,61	15,61
2.2.100	ud	SEÑAL TRIANGULAR DE OBRA DE 90 cm. DE LADO, NIVEL DE RETRORREFLEXION 2, TROQUELADA. INCLUSO TORNILLERIA Y PIEZAS DE SUJECCION. DISPUESTA A PIE DE OBRA O EN ALMACEN DE LA DIPUTACION.	2,000	53,39	106,78
2.2.101	ud	SEÑAL TRIANGULAR DE OBRA DE 135 cm. DE LADO, NIVEL DE RETRORREFLEXION 2, TROQUELADA. INCLUSO TORNILLERIA Y PIEZAS DE SUJECCION. DISPUESTA A PIE DE OBRA O EN ALMACEN DE LA DIPUTACION.	2,000	145,72	291,44
2.2.102	ud	SEÑAL CIRCULAR DE 60 cm. DE DIAMETRO, NIVEL DE RETRORREFLEXION 2, TROQUELADA. INCLUSO TORNILLERIA Y PIEZAS DE SUJECCION. DISPUESTA A PIE DE OBRA O EN ALMACEN DE LA DIPUTACION.	2,000	50,30	100,60
2.2.103	ud	SEÑAL CIRCULAR DE 90 cm. DE DIAMETRO, NIVEL DE RETRORREFLEXION 2, TROQUELADA. INCLUSO TORNILLERIA Y PIEZAS DE SUJECCION. DISPUESTA A PIE DE OBRA O EN ALMACEN DE LA DIPUTACION.	2,000	100,43	200,86
				Total 2.2.- CAP0202 SECTOR VILLAJOYOSA:	19.366,52
				Total presupuesto parcial nº 2 Señalización Vertical (Alicante y Villajoyosa):	**38.733,04**

Num.	Ud	Descripción	Medición	Precio (€)	Importe (€)
3.1.- SECTOR ONDARA					
3.1.1	m3	EXCAVACION MANUAL LOCALIZADA EN ZANJA, POZO O CIMIENTOS, EN TODO TIPO DE TERRENO, SIN CLASIFICAR, INCLUSO LIMPIEZA Y NIVELACION DE FONDO, PERFILADO DE TALUDES, CARGA Y TRANSPORTE A ACOPIO O VERTEDERO Y ACONDICIONAMIENTO MEDIOAMBIENTAL DEL MISMO	1,000	29,09	29,09
3.1.2	m3	EXCAVACION MECANICA LOCALIZADA EN ZANJA, POZO O CIMIENTOS, EN TODO TIPO DE TERRENO, SIN CLASIFICAR, INCLUSO LIMPIEZA Y NIVELACION DE FONDO, PERFILADO DE TALUDES, CARGA Y TRANSPORTE A ACOPIO O VERTEDERO Y ACONDICIONAMIENTO MEDIOAMBIENTAL DEL MISMO.	1,000	9,53	9,53
3.1.3	m3	HORMIGON EN MASA HM-20 N/mm2. CONSISTENCIA PLÁSTICA, Tmáx.40 mm., PARA AMBIENTE NORMAL, ELABORADO EN CENTRAL PARA CIMENTACIÓN DE SEÑALES Y CARTELES, VERTIDO DESDE CAMIÓN, VIBRADO Y COLOCADO. SEGÚN NORMAS NTE-CSZ y EHE.	1,000	92,19	92,19
3.1.4	Kg	ACERO CORRUGADO B 500 S, PREFORMADO EN TALLER Y COLOCADO EN OBRA. SEGÚN EHE. INCLUSO CORTE, FERRALLADO, COLOCACION Y PARTES PROPORCIONALES DE PERDIDAS POR DESPUNTES O SOLAPES, ATADO DE ALAMBRE RECOCIDO Y SEPARADORES.	1,000	1,14	1,14
3.1.5	Kg	ACERO LAMINADO A-42b, EN PERFILES LAMINADOS, INCLUSO PARTE PROPORCIONAL DE DESPUNTES Y SOLDADURAS, SEGÚN NTE-EAS/EAV Y NBE/EA-95. COLOCADO EN OBRA.	1,000	1,54	1,54
3.1.6	Kg	ACERO A/42b, PARA ELEMENTOS DE ANCLAJE. INCLUYENDO LA PLACA DE ANCLAJE, 4 PERNOS D=20 Y ELEMENTOS ACCESORIOS PARA SU COLOCACION, DESPUNTES Y SOLDADURAS. TRABAJADO EN TALLER Y COLOCADO EN OBRA.	1,000	3,15	3,15
3.1.7	Ud	DESMONTAJE DE SEÑAL, INCLUSO ELIMINACION DEL CIMIENTO, ACONDICIONAMIENTO DEL TERRENO, CARGA Y TRANSPORTE A VERTEDERO O A ALMACEN DE LA DIPUTACION.	5,000	8,05	40,25
3.1.8	ud	ZAPATA DE 50x50x50 PARA CIMENTACION DE SEÑALES TIPO I, REALIZADA CON HORMIGON EN MASA HM-20. INCLUSO MOVIMIENTO DE TIERRAS	2,000	30,86	61,72
3.1.9	ud	ZAPATA DE 50x50x60 PARA CIMENTACION DE SEÑALES TIPO II, REALIZADA CON HORMIGON EN MASA HM-20. INCLUSO MOVIMIENTO DE TIERRAS	2,000	35,01	70,02
3.1.10	ud	ZAPATA DE 70x70x70 PARA CIMENTACION DE SEÑALES TIPO III, REALIZADA CON HORMIGON EN MASA HM-20. INCLUSO MOVIMIENTO DE TIERRAS	2,000	53,65	107,30
3.1.11	m	POSTE METALICO GALVANIZADO DE SUSTENTACION DE 80x40x2 mm. DISPUESTO A PIE DE OBRA O EN ALMACEN DE LA DIPUTACION.	2,000	5,87	11,74
3.1.12	m	POSTE METALICO GALVANIZADO DE SUSTENTACION DE 80x40x2 mm. COLOCADO EN OBRA	2,000	13,19	26,38
3.1.13	m	POSTE METALICO GALVANIZADO DE SUSTENTACION DE 100x50x3 mm. DISPUESTO A PIE DE OBRA O EN ALMACEN DE LA DIPUTACION.	2,000	11,73	23,46

Num.	Ud	Descripción	Medición	Precio (€)	Importe (€)
3.1.14	m	POSTE METALICO GALVANIZADO DE SUSTENTACION DE 100x50x3 mm. COLOCADO EN OBRA	2,000	19,18	38,36
3.1.15	m	POSTE METALICO GALVANIZADO DE SUSTENTACION DE 100x60x4 mm. DISPUESTO A PIE DE OBRA O EN ALMACEN DE LA DIPUTACION.	2,000	17,75	35,50
3.1.16	m	POSTE METALICO GALVANIZADO DE SUSTENTACION DE 100x60x4 mm. COLOCADO EN OBRA	2,000	23,87	47,74
3.1.17	m	POSTE METALICO CIRCULAR GALVANIZADO DE SUSTENTACION DE 60 mm DE DIÁMETRO Y ESPESOR 4 mm COLOCADO EN OBRA	2,000	25,55	51,10
3.1.18	m	PERFIL IPN DE 100 mm DE ALTURA PARA POSTE METALICO DE SUSTENTACIÓN, GALVANIZADO. COLOCADO EN OBRA	2,000	24,07	48,14
3.1.19	m	PERFIL IPN DE 120 mm DE ALTURA PARA POSTE METALICO DE SUSTENTACIÓN, GALVANIZADO. COLOCADO EN OBRA	2,000	27,97	55,94
3.1.20	m	PERFIL IPN DE 140 mm DE ALTURA PARA POSTE METALICO DE SUSTENTACIÓN, GALVANIZADO. COLOCADO EN OBRA	2,000	34,87	69,74
3.1.21	m	PERFIL IPN DE 100 mm DE ALTURA PARA POSTE METALICO DE SUSTENTACIÓN, GALVANIZADO. DISPUESTO A PIE DE OBRA O EN ALMACEN DE LA DIPUTACION	2,000	17,60	35,20
3.1.22	m	PERFIL IPN DE 120 mm DE ALTURA PARA POSTE METALICO DE SUSTENTACIÓN, GALVANIZADO. DISPUESTO A PIE DE OBRA O EN ALMACEN DE LA DIPUTACION	2,000	20,76	41,52
3.1.23	m	PERFIL IPN DE 140 mm DE ALTURA PARA POSTE METALICO DE SUSTENTACIÓN, GALVANIZADO. DISPUESTO A PIE DE OBRA O EN ALMACEN DE LA DIPUTACION	2,000	26,95	53,90
3.1.24	ud	JUEGO DE MENSULAS PARA SEÑAL EN ACERO GALVANIZADO. INCLUSO TORNILLERIA Y PIEZAS DE SUJECCION, COLOCADA.	2,000	23,45	46,90
3.1.25	ud	ELEMENTO UNIÓN (FLEJE O ABRAZADERA)DE ACERO INOXIDABLE, ANCHO MÍNIMO 17 MM, PARA INSTALACIÓN SEÑALES DE TRÁFICO EN LUMINARIAS, SEMÁFOROS O SIMILAR. COLOCADA.	1,000	7,55	7,55
3.1.26	ud	SEÑAL TRIANGULAR DE 90 cm. DE LADO, NIVEL DE RETRORREFLEXION 2, LÁMINA RETROREFLECTANTE TROQUELADA. INCLUSO TORNILLERIA Y PIEZAS DE SUJECCION. DISPUESTA A PIE DE OBRA O EN ALMACEN DE LA DIPUTACION.	3,000	53,39	160,17
3.1.27	ud	SEÑAL TRIANGULAR DE 90 cm. DE LADO, NIVEL DE RETRORREFLEXION 2, LÁMINA RETRORELECTANTE TROQUELADA. INCLUSO TORNILLERIA Y PIEZAS DE SUJECCION, COLOCADA EN OBRA.	3,000	68,09	204,27
3.1.28	ud	SEÑAL TRIANGULAR DE 135 cm. DE LADO, NIVEL DE RETRORREFLEXION 2, LÁMINA RETRORELECTANTE TROQUELADA. INCLUSO TORNILLERIA Y PIEZAS DE SUJECCION. DISPUESTA A PIE DE OBRA O EN ALMACEN DE LA DIPUTACION.	3,000	145,72	437,16
3.1.29	ud	SEÑAL TRIANGULAR DE 135 cm. DE LADO, NIVEL DE RETRORREFLEXION 2, LÁMINA RETRORELECTANTE TROQUELADA. INCLUSO TORNILLERIA Y PIEZAS DE SUJECCION, COLOCADA EN OBRA.	3,000	166,29	498,87
3.1.30	ud	SEÑAL CIRCULAR DE 60 cm. DE DIAMETRO, NIVEL DE RETRORREFLEXION 2, LÁMINA RETRORELECTANTE TROQUELADA. INCLUSO TORNILLERIA Y PIEZAS DE SUJECCION. DISPUESTA A PIE DE OBRA O EN ALMACEN DE LA DIPUTACION.	3,000	50,30	150,90

Presupuesto parcial nº 3 Señalización Vertical (Ondara y Pego)

Num.	Ud	Descripción	Medición	Precio (€)	Importe (€)
3.1.31	ud	SEÑAL CIRCULAR DE 60 cm. DE DIAMETRO, NIVEL DE RETRORREFLEXION 2, LÁMINA RETRORELECTANTE TROQUELADA. INCLUSO TORNILLERIA Y PIEZAS DE SUJECCION, COLOCADA EN OBRA.	3,000	64,99	194,97
3.1.32	ud	SEÑAL CIRCULAR DE 90 cm. DE DIAMETRO, NIVEL DE RETRORREFLEXION 2, LÁMINA RETRORELECTANTE TROQUELADA. INCLUSO TORNILLERIA Y PIEZAS DE SUJECCION. DISPUESTA A PIE DE OBRA O EN ALMACEN DE LA DIPUTACION.	3,000	100,43	301,29
3.1.33	ud	SEÑAL CIRCULAR DE 90 cm. DE DIAMETRO, NIVEL DE RETRORREFLEXION 2, LÁMINA RETRORELECTANTE TROQUELADA. INCLUSO TORNILLERIA Y PIEZAS DE SUJECCION, COLOCADA EN OBRA.	3,000	121,00	363,00
3.1.34	ud	SEÑAL OCTOGONAL DE 60 cm. DE APOTEMA, NIVEL DE RETRORREFLEXION 2, LÁMINA RETRORELECTANTE TROQUELADA. INCLUSO TORNILLERIA Y PIEZAS DE SUJECCION. DISPUESTA A PIE DE OBRA O EN ALMACEN DE LA DIPUTACION.	3,000	53,58	160,74
3.1.35	ud	SEÑAL OCTOGONAL DE 60 cm. DE APOTEMA, NIVEL DE RETRORREFLEXION 2, LÁMINA RETRORELECTANTE TROQUELADA. INCLUSO TORNILLERIA Y PIEZAS DE SUJECCION, COLOCADA EN OBRA.	3,000	68,28	204,84
3.1.36	ud	SEÑAL OCTOGONAL DE 90 cm. DE APOTEMA, NIVEL DE RETRORREFLEXION 2, LÁMINA RETRORELECTANTE TROQUELADA. INCLUSO TORNILLERIA Y PIEZAS DE SUJECCION. DISPUESTA A PIE DE OBRA O EN ALMACEN DE LA DIPUTACION.	3,000	103,99	311,97
3.1.37	ud	SEÑAL OCTOGONAL DE 90 cm. DE APOTEMA, NIVEL DE RETRORREFLEXION 2, LÁMINA RETRORELECTANTE TROQUELADA. INCLUSO TORNILLERIA Y PIEZAS DE SUJECCION, COLOCADA EN OBRA.	3,000	124,55	373,65
3.1.38	ud	SEÑAL CUADRADA DE 60x60 cm. DE LADO, NIVEL DE RETRORREFLEXION 2, LÁMINA RETRORELECTANTE TROQUELADA. INCLUSO TORNILLERIA Y PIEZAS DE SUJECCION. DISPUESTA A PIE DE OBRA O EN ALMACEN DE LA DIPUTACION.	3,000	53,33	159,99
3.1.39	ud	SEÑAL CUADRADA DE 60x60 cm. DE LADO, NIVEL DE RETRORREFLEXION 2, LÁMINA RETRORELECTANTE TROQUELADA. INCLUSO TORNILLERIA Y PIEZAS DE SUJECCION, COLOCADA EN OBRA.	3,000	68,02	204,06
3.1.40	ud	SEÑAL CUADRADA DE 90x90 cm. DE LADO, NIVEL DE RETRORREFLEXION 2, LÁMINA RETRORELECTANTE TROQUELADA. INCLUSO TORNILLERIA Y PIEZAS DE SUJECCION. DISPUESTA A PIE DE OBRA O EN ALMACEN DE LA DIPUTACION.	3,000	131,74	395,22
3.1.41	ud	SEÑAL CUADRADA DE 90x90 cm. DE LADO, NIVEL DE RETRORREFLEXION 2, LÁMINA RETRORELECTANTE TROQUELADA. INCLUSO TORNILLERIA Y PIEZAS DE SUJECCION, COLOCADA EN OBRA.	3,000	152,32	456,96
3.1.42	ud	SEÑAL RECTANGULAR DE 60x90 cm. DE LADO, NIVEL DE RETRORREFLEXION 2, LÁMINA RETRORELECTANTE TROQUELADA. INCLUSO TORNILLERIA Y PIEZAS DE SUJECCION. DISPUESTA A PIE DE OBRA O EN ALMACEN DE LA DIPUTACION.	3,000	106,22	318,66
3.1.43	ud	SEÑAL RECTANGULAR DE 60x90 cm. DE LADO, NIVEL DE RETRORREFLEXION 2, LÁMINA RETRORELECTANTE TROQUELADA. INCLUSO TORNILLERIA Y PIEZAS DE SUJECCION, COLOCADA EN OBRA.	3,000	123,85	371,55

Num.	Ud	Descripción	Medición	Precio (€)	Importe (€)
3.1.44	ud	SEÑAL RECTANGULAR DE 90x135 cm. DE LADO, NIVEL DE RETRORREFLEXION 2, LÁMINA RETRORELECTANTE TROQUELADA. INCLUSO TORNILLERIA Y PIEZAS DE SUJECCION. DISPUESTA A PIE DE OBRA O EN ALMACEN DE LA DIPUTACION.	3,000	177,99	533,97
3.1.45	ud	SEÑAL RECTANGULAR DE 90x135 cm. DE LADO, NIVEL DE RETRORREFLEXION 2, LÁMINA RETRORELECTANTE TROQUELADA. INCLUSO TORNILLERIA Y PIEZAS DE SUJECCION, COLOCADA EN OBRA.	3,000	201,49	604,47
3.1.46	ud	ESPEJO ACRILICO CIRCULAR DE 60 cm. DE DIAMETRO. INCLUSO TORNILLERIA Y PIEZAS DE SUJECCION. DISPUESTA A PIE DE OBRA O EN ALMACEN DE LA DIPUTACION.	1,000	102,56	102,56
3.1.47	ud	ESPEJO ACRILICO CIRCULAR DE 60 cm. DE DIAMETRO. INCLUSO TORNILLERIA Y PIEZAS DE SUJECCION, COLOCADO EN OBRA	1,000	117,26	117,26
3.1.48	ud	ESPEJO ACRILICO CIRCULAR DE 90 cm. DE DIAMETRO. INCLUSO TORNILLERIA Y PIEZAS DE SUJECCION. DISPUESTA A PIE DE OBRA O EN ALMACEN DE LA DIPUTACION.	1,000	151,41	151,41
3.1.49	ud	ESPEJO ACRILICO CIRCULAR DE 90 cm. DE DIAMETRO. INCLUSO TORNILLERIA Y PIEZAS DE SUJECCION, COLOCADO EN OBRA.	1,000	171,98	171,98
3.1.50	ud	ESPEJO ACERO INOXIDABLE DE 100X80 cm, ANTIHIELO, RESISTENTE A LOS RAYOS UV, DISTANCIA MÁXIMA DE OBSERVACIÓN 30 m, CURBATURA A 90º QUE PERMITE CONTROLAR EN 2 DIRECCIONES, INCLUSO TORNILLERIA Y PIEZAS DE SUJECCION A POSTE. DISPUESTA A PIE DE OBRA O EN ALMACEN DE LA DIPUTACION.	1,000	573,26	573,26
3.1.51	ud	ESPEJO ACERO INOXIDABLE DE 60X80 cm, ANTIHIELO, RESISTENTE A LOS RAYOS UV, DISTANCIA MÁXIMA DE OBSERVACIÓN 30 m, CURBATURA A 90º QUE PERMITE CONTROLAR EN 2 DIRECCIONES, INCLUSO TORNILLERIA Y PIEZAS DE SUJECCION A POSTE, COLOCADO EN OBRA.	1,000	593,83	593,83
3.1.52	ud	HITO KILOMETRICO COMPUESTO POR PLACA LÁMINA RETRORELECTANTE TROQUELADA DE 60x40 cm DE LADO, NIVEL DE RETROREFLEXION 2. INCLUSO TORNILLERIA Y PIEZAS DE SUJECCION. DISPUESTA A PIE DE OBRA O EN ALMACEN DE LA DIPUTACION.	1,000	32,18	32,18
3.1.53	ud	HITO KILOMETRICO COMPUESTO POR PLACA LÁMINA RETRORELECTANTE TROQUELADA DE 60x40 cm DE LADO, NIVEL DE RETROREFLEXION 2. INCLUSO CIMENTACION, POSTE DE SUSTENTACION, TORNILLERIA Y PIEZAS DE SUJECCION, COLOCADO EN OBRA.	1,000	62,75	62,75
3.1.54	ud	HITO KILOMETRICO DOBLE COMPUESTO POR DOS PLACAS LÁMINA RETRORELECTANTE TROQUELADA DE 60x40 cm DE LADO, NIVEL DE RETROREFLEXION 2. INCLUSO CIMENTACION, POSTE DE SUSTENTACION, TORNILLERIA Y PIEZAS DE SUJECCION, COLOCADO EN OBRA.	1,000	98,75	98,75

Num.	Ud	Descripción	Medición	Precio (€)	Importe (€)
3.1.55	ud	HITO MIRIAMETRICO COMPUESTO POR PLACA LÁMINA RETRORELECTANTE TROQUELADA DE 180x37 cm DE LADO, NIVEL DE RETROREFLEXION 2. INCLUSO TORNILLERIA Y PIEZAS DE SUJECCION. DISPUESTA A PIE DE OBRA O EN ALMACEN DE LA DIPUTACION	1,000	364,14	364,14
3.1.56	ud	HITO MIRIAMETRICO COMPUESTO POR PLACA LÁMINA RETRORELECTANTE TROQUELADA DE 180x37 cm DE LADO, NIVEL DE RETROREFLEXION 2. INCLUSO TORNILLERIA Y PIEZAS DE SUJECCION COLOCADO.	1,000	771,63	771,63
3.1.57	ud	PANEL DIRECCIONAL DE 40x40 cm, RADIO DE CURVATURA EN ESQUINAS DE 5 CM, BLANCO(RA2)/AZUL(NR), S/ NORMA EUROPEA, DE NIVEL DE RETRORREFLEXIÓN 2. INCLUSO TORNILLERIA Y PIEZAS DE SUJECCION. DISPUESTA A PIE DE OBRA O EN ALMACEN DE LA DIPUTACION.	2,000	24,97	49,94
3.1.58	ud	PANEL DIRECCIONAL DE 80x40 cm., RADIO DE CURVATURA EN ESQUINAS DE 5 CM, BLANCO(RA2)/AZUL(NR), S/ NORMA EUROPEA, DE NIVEL DE RETRORREFLEXIÓN 2. INCLUSO TORNILLERIA Y PIEZAS DE SUJECCION. DISPUESTA A PIE DE OBRA O EN ALMACEN DE LA DIPUTACION.	2,000	44,74	89,48
3.1.59	ud	PANEL DIRECCIONAL DE 40x40 cm., RADIO DE CURVATURA EN ESQUINAS DE 5 CM, BLANCO(RA2)/AZUL(NR), S/ NORMA EUROPEA, DE NIVEL DE RETRORREFLEXIÓN 2, INCLUSO POSTE GALVANIZADO DE SUSTENTACIÓN Y CIMENTACIÓN, EN BALIZAMIENTO DE CURVAS, COLOCADO EN OBRA.	2,000	61,10	122,20
3.1.60	ud	PANEL DIRECCIONAL DE 80x40 cm., RADIO DE CURVATURA EN ESQUINAS DE 5 CM, BLANCO(RA2)/AZUL(NR), S/ NORMA EUROPEA, DE NIVEL DE RETRORREFLEXIÓN 2, INCLUSO POSTE GALVANIZADO DE SUSTENTACIÓN Y CIMENTACIÓN, EN BALIZAMIENTO DE CURVAS, COLOCADO EN OBRA.	2,000	80,87	161,74
3.1.61	ud	PANEL DIRECCIONAL DE 160x40 cm., RADIO DE CURVATURA EN ESQUINAS DE 5 CM, BLANCO(RA2)/AZUL(NR), S/ NORMA EUROPEA, DE NIVEL DE RETRORREFLEXIÓN 2. INCLUSO TORNILLERIA Y PIEZAS DE SUJECCION. DISPUESTA A PIE DE OBRA O EN ALMACEN DE LA DIPUTACION.	2,000	75,95	151,90
3.1.62	ud	PANEL DIRECCIONAL DE 160x40 cm., RADIO DE CURVATURA EN ESQUINAS DE 5 CM, BLANCO(RA2)/AZUL(NR), S/ NORMA EUROPEA, DE NIVEL DE RETRORREFLEXIÓN 2, INCLUSO POSTE GALVANIZADO DE SUSTENTACIÓN Y CIMENTACIÓN, EN BALIZAMIENTO DE CURVAS, COLOCADO EN OBRA.	2,000	148,21	296,42
3.1.63	ud	INSTALACIÓN DE 2 PANELES DIRECCIONALES DE 40x40 cm., SEPARACIÓN ENTRE PANELES DE 15 cm, RADIO DE CURVATURA EN ESQUINAS DE 5 CM, BLANCO(RA2)/AZUL(NR), S/ NORMA EUROPEA, DE NIVEL DE RETRORREFLEXIÓN 2, INCLUSO POSTE GALVANIZADO DE SUSTENTACIÓN Y CIMENTACIÓN, EN BALIZAMIENTO DE CURVAS, COLOCADO EN OBRA.	2,000	96,52	193,04

Num.	Ud	Descripción	Medición	Precio (€)	Importe (€)
3.1.64	ud	INSTALACIÓN DE 3 PANELES DIRECCIONALES DE 40x40 cm., SEPARACIÓN ENTRE PANELES DE 15 cm, RADIO DE CURVATURA EN ESQUINAS DE 5 CM, BLANCO(RA2)/AZUL(NR), S/ NORMA EUROPEA, DE NIVEL DE RETRORREFLEXIÓN 2, INCLUSO POSTE GALVANIZADO DE SUSTENTACIÓN Y CIMENTACIÓN, EN BALIZAMIENTO DE CURVAS, COLOCADO EN OBRA.	2,000	139,94	279,88
3.1.65	ud	INSTALACIÓN DE 2 PANELES DIRECCIONALES DE 80x40 cm., SEPARACIÓN ENTRE PANELES DE 15 cm, RADIO DE CURVATURA EN ESQUINAS DE 5 CM, BLANCO(RA2)/AZUL(NR), S/ NORMA EUROPEA, DE NIVEL DE RETRORREFLEXIÓN 2, INCLUSO POSTE GALVANIZADO DE SUSTENTACIÓN Y CIMENTACIÓN, EN BALIZAMIENTO DE CURVAS, COLOCADO EN OBRA.	2,000	142,52	285,04
3.1.66	ud	INSTALACIÓN DE 3 PANELES DIRECCIONALES DE 80x40 cm., SEPARACIÓN ENTRE PANELES DE 15 cm, RADIO DE CURVATURA EN ESQUINAS DE 5 CM, BLANCO(RA2)/AZUL(NR), S/ NORMA EUROPEA, DE NIVEL DE RETRORREFLEXIÓN 2, INCLUSO POSTE GALVANIZADO DE SUSTENTACIÓN Y CIMENTACIÓN, EN BALIZAMIENTO DE CURVAS, COLOCADO EN OBRA.	2,000	195,53	391,06
3.1.67	ud	INSTALACIÓN DE PANEL DIRECCIONAL DOBLE SUPERPUESTOS DE 160x40 cm., SEPARACIÓN ENTRE PANELES DE 15 cm, RADIO DE CURVATURA EN ESQUINAS DE 5 CM, BLANCO(RA2)/AZUL(NR), S/ NORMA EUROPEA, DE NIVEL DE RETRORREFLEXIÓN 2, INCLUSO POSTE GALVANIZADO DE SUSTENTACIÓN Y CIMENTACIÓN, EN BALIZAMIENTO DE CURVAS, COLOCADO EN OBRA.	2,000	249,79	499,58
3.1.68	ud	INSTALACIÓN DE PANEL DIRECCIONAL TRIPLE SUPERPUESTOS DE 160x40 cm., SEPARACIÓN ENTRE PANELES DE 15 cm, RADIO DE CURVATURA EN ESQUINAS DE 5 CM, BLANCO(RA2)/AZUL(NR), S/ NORMA EUROPEA, DE NIVEL DE RETRORREFLEXIÓN 2, INCLUSO POSTE GALVANIZADO DE SUSTENTACIÓN Y CIMENTACIÓN, EN BALIZAMIENTO DE CURVAS, COLOCADO EN OBRA.	2,000	448,99	897,98
3.1.69	ud	CAJETIN COMPLEMENTARIO DE TITULARIDAD DE LA CARRETERA DE 40x20 cm., NIVEL DE RETRORREFLEXION 1, LÁMINA RETRORELECTANTE TROQUELADA. INCLUSO TORNILLERIA Y PIEZAS DE SUJECCION, COLOCADO EN OBRA.	2,000	35,89	71,78
3.1.70	ud	SUMINISTRO CAJETIN COMPLEMENTARIO DE TITULARIDAD DE LA CARRETERA DE 40x20 cm., NIVEL DE RETRORREFLEXION 1, LÁMINA RETRORELECTANTE TROQUELADA. INCLUSO TORNILLERIA Y PIEZAS DE SUJECCION.	1,000	30,07	30,07
3.1.71	ud	CAJETIN COMPLEMENTARIO TIPO S-840 DE "STOP 150 m." DE 85x17 cm., NIVEL DE RETRORREFLEXION 2, LÁMINA RETRORELECTANTE TROQUELADA. INCLUSO TORNILLERIA Y PIEZAS DE SUJECCION, COLOCADO EN OBRA.	2,000	47,41	94,82
3.1.72	ud	CAJETIN COMPLEMENTARIO TIPO S-800 DE 60x20 cm., NIVEL DE RETRORREFLEXION 2, LÁMINA RETRORELECTANTE TROQUELADA. INCLUSO TORNILLERIA Y PIEZAS DE SUJECCION, COLOCADO EN OBRA.	2,000	44,15	88,30

Num.	Ud	Descripción	Medición	Precio (€)	Importe (€)
3.1.73	ud	CARTEL SEÑALIZACIÓN CARRIL BICI DE 30x35 cm., NIVEL DE RETRORREFLEXION 2, LÁMINA RETRORELECTANTE TROQUELADA. INCLUSO TORNILLERIA Y PIEZAS DE SUJECCION, COLOCADO EN OBRA.	1,000	39,21	39,21
3.1.74	ud	SUMINISTRO CARTEL SEÑALIZACIÓN CARRIL BICI DE 30x35 cm., NIVEL DE RETRORREFLEXION 2, LÁMINA RETRORELECTANTE TROQUELADA. INCLUSO TORNILLERIA Y PIEZAS DE SUJECCION, COLOCADO EN OBRA.	1,000	31,94	31,94
3.1.75	m2	PANEL DE CHAPA DE ACERO GALVANIZADO EN CAJETINES Y PLACAS COMPLEMENTARIAS, NIVEL DE RETRORREFLEXION 2, LÁMINA RETRORELECTANTE TROQUELADA. INCLUSO TORNILLERIA Y PIEZAS DE SUJECCION, COLOCADO EN OBRA.	1,000	273,73	273,73
3.1.76	m2	PANEL DE CHAPA DE ACERO GALVANIZADO EN CARTELES FLECHA, DE ORIENTACION O LOCALIZACION, NIVEL DE RETRORREFLEXION 2, LÁMINA RETRORELECTANTE TROQUELADA. INCLUSO TORNILLERIA Y PIEZAS DE SUJECCION, COLOCADO EN OBRA.	1,000	198,21	198,21
3.1.77	m2	PANEL DE LAMAS DE CHAPA DE ACERO GALVANIZADO EN SEÑALES DE ORIENTACION Y LOCALIZACION, NIVEL DE RETRORREFLEXION 2. INCLUSO TORNILLERIA Y PIEZAS DE SUJECCION, COLOCADO EN OBRA.	1,000	244,71	244,71
3.1.78	m2	PANEL DE LAMAS DE CHAPA DE ACERO GALVANIZADO EN SEÑALES DE ORIENTACION Y LOCALIZACION, NIVEL DE RETRORREFLEXION 3 (ZA,ZB O ZC). INCLUSO TORNILLERIA Y PIEZAS DE SUJECCION, COLOCADO EN OBRA.	1,000	374,93	374,93
3.1.79	ud	DESMONTAJE DE PANEL DE LAMAS DE CUALQUIER DIMENSIÓN, INCLUSO ELIMINACIÓN DEL CIMIENTO, ACONDICIONAMIENTO DEL TERRENO, CARGA Y TRANSPORTE A VERTEDERO O ALMACÉN DE DIPUTACIÓN.	1,000	39,73	39,73
3.1.80	m2	SUMINSTRO DE PANEL DE CHAPA DE ACERO GALVANIZADO EN CAJETINES Y PLACAS COMPLEMENTARIAS, NIVEL DE RETRORREFLEXION 2, LÁMINA RETRORELECTANTE TROQUELADA. INCLUSO TORNILLERIA Y PIEZAS DE SUJECCION.	1,000	259,17	259,17
3.1.81	m2	SUMINISTRO DE PANEL DE CHAPA DE ACERO GALVANIZADO EN CARTELES FLECHA, DE ORIENTACION O LOCALIZACION, NIVEL DE RETRORREFLEXION 2, LÁMINA RETRORELECTANTE TROQUELADA. INCLUSO TORNILLERIA Y PIEZAS DE SUJECCION.	1,000	168,83	168,83
3.1.82	m2	SUMINISTRO DE PANEL DE LAMAS DE CHAPA DE ACERO GALVANIZADO EN SEÑALES DE ORIENTACION Y LOCALIZACION, NIVEL DE RETRORREFLEXION 2. INCLUSO TORNILLERIA Y PIEZAS DE SUJECCION.	1,000	200,63	200,63
3.1.83	m2	SUMINISTRO DE PANEL DE LAMAS DE CHAPA DE ACERO GALVANIZADO EN SEÑALES DE ORIENTACION Y LOCALIZACION, NIVEL DE RETRORREFLEXION 3 (ZA,ZB O ZC). INCLUSO TORNILLERIA Y PIEZAS DE SUJECCION.	1,000	330,85	330,85

Num.	Ud	Descripción	Medición	Precio (€)	Importe (€)
3.1.84	m2	PANEL DE LAMAS DE ALUMINIO EXTRUSIONADO EN SEÑALES DE ORIENTACION Y LOCALIZACION, NIVEL DE RETRORREFLEXION 2. INCLUSO TORNILLERIA Y PIEZAS DE SUJECCION, COLOCADO EN OBRA.	1,000	326,40	326,40
3.1.85	m2	PANEL DE LAMAS DE ALUMINIO EXTRUSIONADO EN SEÑALES DE ORIENTACION Y LOCALIZACION, NIVEL DE RETRORREFLEXION 2. INCLUSO TORNILLERIA Y PIEZAS DE SUJECCION.	1,000	282,33	282,33
3.1.86	m2	PANEL DE LAMAS DE ALUMINIO EXTRUSIONADO EN SEÑALES DE ORIENTACION Y LOCALIZACION, NIVEL DE RETRORREFLEXION 3(ZA, ZB O ZC). INCLUSO TORNILLERIA Y PIEZAS DE SUJECCION, COLOCADO EN OBRA.	1,000	418,63	418,63
3.1.87	m2	LAMINA RETRORREFLECTANTE ADHESIVA NIVEL DE RETRORREFLEXIÓN I ROTULADA, PARA SEÑALES Y CARTELES, COLOCADA EN OBRA. INCLUSO APLICACIÓN DE LA LÁMINA Y PARTE PROPORCIONAL DE DESPUNTES.	1,000	36,70	36,70
3.1.88	m2	LAMINA RETRORREFLECTANTE ADHESIVA NIVEL DE RETRORREFLEXIÓN 2 ROTULADA, PARA SEÑALES Y CARTELES, COLOCADA EN OBRA. INCLUSO APLICACIÓN DE LA LÁMINA Y PARTE PROPORCIONAL DE DESPUNTES.	1,000	53,18	53,18
3.1.89	m2	LAMINA RETRORREFLECTANTE ADHESIVA NIVEL DE RETRORREFLEXIÓN 3 ROTULADA, PARA SEÑALES Y CARTELES, COLOCADA EN OBRA. INCLUSO APLICACIÓN DE LA LÁMINA Y PARTE PROPORCIONAL DE DESPUNTES.	1,000	78,76	78,76
3.1.90	m2	LAMINA PROTECTORA RAYOS uv Y ANTIGRAFITI PARA SEÑALES Y CARTELES, COLOCADA EN FÁBRICA. INCLUSO APLICACIÓN DE LA LÁMINA Y PARTE PROPORCIONAL DE DESPUNTES.	1,000	24,98	24,98
3.1.91	m2	LAMINA RETROREFLECTANTE AMARILLA FLUOR EGP NIVEL III, PARA SEÑALES Y CARTELES, COLOCADA EN FÁBRICA. INCLUSO APLICACIÓN DE LA LÁMINA Y PARTE PROPORCIONAL DE DESPUNTES.	1,000	86,25	86,25
3.1.92	ud	CARTEL IDENTIFICATIVO DE LA CARRETERA DE 1,70x0,95 m. DE CHAPA DE ACERO DE 1,800 mm DE ESPESOR (NO REFLECTANTE), ANCLADO AL SUELO CON POSTES DE ACERO GALVANIZADO RECTANGULAR DE 80x40x2 mm DE 3,00 m. DE ALTURA Y TORNILLERÍA GALVANIZADA (MODELO DIPUTACION) CON TEXTOS Y DIBUJOS REALIZADOS EN VINILO AUTOADHESIVO DE 1ª CALIDAD, COLOCADO EN OBRA INCLUSO EXCAVACION Y CIMIENTO.	1,000	388,42	388,42
3.1.93	ud	CARTEL IDENTIFICATIVO DE LA CARRETERA DE 1,70x0,95 m. DE CHAPA DE ACERO DE 1,800 mm DE ESPESOR (NO REFLECTANTE), (MODELO DIPUTACION) CON TEXTOS Y DIBUJOS REALIZADOS EN VINILO AUTOADHESIVO DE 1ª CALIDAD, INCLUSO TORNILLERÍA Y ELEMENTOS DE FIJACIÓN GALVANIZADOS. A PIE DE OBRA O EN ALMACEN DE LA DIPUTACIÓN.	1,000	276,14	276,14
3.1.94	ud	MÁSTIL ALTA RIGIDEZ ALUMINIO RANURADO PARA SEÑALIZACIÓN INFORMATIVA AIMPE, D=76x4 mm Y ALTURA 3.45 m. A PIE DE OBRA O EN ALMACEN DE LA DIPUTACIÓN.	1,000	123,14	123,14

Num.	Ud	Descripción	Medición	Precio (€)	Importe (€)
3.1.95	ud	MÁSTIL ALTA RIGIDEZ ALUMINIO RANURADO PARA SEÑALIZACIÓN INFORMATIVA AIMPE, D=76x4 mm Y ALTURA 3.45 m. A PIE DE OBRA O EN ALMACEN DE LA DIPUTACIÓN.	1,000	86,70	86,70
3.1.96	m2	MÓDULO INFORMATIVO TIPO AIMPE, CHAPA GALVANIVADA. DORSO ABIERTO Y REFLEX. NIVEL II, INCLUSO ABRAZADERAS EXTRUSIONADAS. A PIE DE OBRA O EN ALMACEN DE LA DIPUTACIÓN.	0,450	116,89	52,60
3.1.97	m2	MÓDULO INFORMATIVO TIPO AIMPE, TIPO CAJÓN, ABIERTO, ALUMINIO Y REFLEX. NIVEL II, INCLUSO ABRAZADERAS EXTRUSIONADAS. A PIE DE OBRA O EN ALMACEN DE LA DIPUTACIÓN.	0,450	153,61	69,12
3.1.98	ud	TRIPODE PARA SEÑAL DE DISCO DE 90 Y TRIANGULO DE 135 cm, EN ACERO GALVANIZADO. INCLUSO TORNILLERIA Y PIEZAS DE SUJECCION, DISPUESTA EN OBRA O EN ALMACEN DE LA DIPUTACION.	1,000	27,15	27,15
3.1.99	ud	TRIPODE PARA SEÑAL DE DISCO DE 60 Y TRIANGULO DE 90 cm, EN ACERO GALVANIZADO. INCLUSO TORNILLERIA Y PIEZAS DE SUJECCION, DISPUESTA EN OBRA O EN ALMACEN DE LA DIPUTACION.	1,000	15,61	15,61
3.1.100	ud	SEÑAL TRIANGULAR DE OBRA DE 90 cm. DE LADO, NIVEL DE RETRORREFLEXION 2, TROQUELADA. INCLUSO TORNILLERIA Y PIEZAS DE SUJECCION. DISPUESTA A PIE DE OBRA O EN ALMACEN DE LA DIPUTACION.	2,000	53,39	106,78
3.1.101	ud	SEÑAL TRIANGULAR DE OBRA DE 135 cm. DE LADO, NIVEL DE RETRORREFLEXION 2, TROQUELADA. INCLUSO TORNILLERIA Y PIEZAS DE SUJECCION. DISPUESTA A PIE DE OBRA O EN ALMACEN DE LA DIPUTACION.	2,000	145,72	291,44
3.1.102	ud	SEÑAL CIRCULAR DE 60 cm. DE DIAMETRO, NIVEL DE RETRORREFLEXION 2, TROQUELADA. INCLUSO TORNILLERIA Y PIEZAS DE SUJECCION. DISPUESTA A PIE DE OBRA O EN ALMACEN DE LA DIPUTACION.	2,000	50,30	100,60
3.1.103	ud	SEÑAL CIRCULAR DE 90 cm. DE DIAMETRO, NIVEL DE RETRORREFLEXION 2, TROQUELADA. INCLUSO TORNILLERIA Y PIEZAS DE SUJECCION. DISPUESTA A PIE DE OBRA O EN ALMACEN DE LA DIPUTACION.	2,000	100,43	200,86
				Total 3.1.- CAP0301 SECTOR ONDARA:	19.366,52
3.2.- SECTOR PEGO					
3.2.1	m3	EXCAVACION MANUAL LOCALIZADA EN ZANJA, POZO O CIMIENTOS, EN TODO TIPO DE TERRENO, SIN CLASIFICAR, INCLUSO LIMPIEZA Y NIVELACION DE FONDO, PERFILADO DE TALUDES, CARGA Y TRANSPORTE A ACOPIO O VERTEDERO Y ACONDICIONAMIENTO MEDIOAMBIENTAL DEL MISMO	1,000	29,09	29,09
3.2.2	m3	EXCAVACION MECANICA LOCALIZADA EN ZANJA, POZO O CIMIENTOS, EN TODO TIPO DE TERRENO, SIN CLASIFICAR, INCLUSO LIMPIEZA Y NIVELACION DE FONDO, PERFILADO DE TALUDES, CARGA Y TRANSPORTE A ACOPIO O VERTEDERO Y ACONDICIONAMIENTO MEDIOAMBIENTAL DEL MISMO.	1,000	9,53	9,53

Presupuesto parcial nº 3 Señalización Vertical (Ondara y Pego)

Num.	Ud	Descripción	Medición	Precio (€)	Importe (€)
3.2.3	m3	HORMIGON EN MASA HM-20 N/mm2. CONSISTENCIA PLÁSTICA, Tmáx.40 mm., PARA AMBIENTE NORMAL, ELABORADO EN CENTRAL PARA CIMENTACIÓN DE SEÑALES Y CARTELES, VERTIDO DESDE CAMIÓN, VIBRADO Y COLOCADO. SEGÚN NORMAS NTE-CSZ y EHE.	1,000	92,19	92,19
3.2.4	Kg	ACERO CORRUGADO B 500 S, PREFORMADO EN TALLER Y COLOCADO EN OBRA. SEGÚN EHE. INCLUSO CORTE, FERRALLADO, COLOCACION Y PARTES PROPORCIONALES DE PERDIDAS POR DESPUNTES O SOLAPES, ATADO DE ALAMBRE RECOCIDO Y SEPARADORES.	1,000	1,14	1,14
3.2.5	Kg	ACERO LAMINADO A-42b, EN PERFILES LAMINADOS, INCLUSO PARTE PROPORCIONAL DE DESPUNTES Y SOLDADURAS, SEGÚN NTE-EAS/EAV Y NBE/EA-95. COLOCADO EN OBRA.	1,000	1,54	1,54
3.2.6	Kg	ACERO A/42b, PARA ELEMENTOS DE ANCLAJE. INCLUYENDO LA PLACA DE ANCLAJE, 4 PERNOS D=20 Y ELEMENTOS ACCESORIOS PARA SU COLOCACION, DESPUNTES Y SOLDADURAS. TRABAJADO EN TALLER Y COLOCADO EN OBRA.	1,000	3,15	3,15
3.2.7	Ud	DESMONTAJE DE SEÑAL, INCLUSO ELIMINACION DEL CIMIENTO, ACONDICIONAMIENTO DEL TERRENO, CARGA Y TRANSPORTE A VERTEDERO O A ALMACEN DE LA DIPUTACION.	5,000	8,05	40,25
3.2.8	ud	ZAPATA DE 50x50x50 PARA CIMENTACION DE SEÑALES TIPO I, REALIZADA CON HORMIGON EN MASA HM-20. INCLUSO MOVIMIENTO DE TIERRAS	2,000	30,86	61,72
3.2.9	ud	ZAPATA DE 50x50x60 PARA CIMENTACION DE SEÑALES TIPO II, REALIZADA CON HORMIGON EN MASA HM-20. INCLUSO MOVIMIENTO DE TIERRAS	2,000	35,01	70,02
3.2.10	ud	ZAPATA DE 70x70x70 PARA CIMENTACION DE SEÑALES TIPO III, REALIZADA CON HORMIGON EN MASA HM-20. INCLUSO MOVIMIENTO DE TIERRAS	2,000	53,65	107,30
3.2.11	m	POSTE METALICO GALVANIZADO DE SUSTENTACION DE 80x40x2 mm. DISPUESTO A PIE DE OBRA O EN ALMACEN DE LA DIPUTACION.	2,000	5,87	11,74
3.2.12	m	POSTE METALICO GALVANIZADO DE SUSTENTACION DE 80x40x2 mm. COLOCADO EN OBRA	2,000	13,19	26,38
3.2.13	m	POSTE METALICO GALVANIZADO DE SUSTENTACION DE 100x50x3 mm. DISPUESTO A PIE DE OBRA O EN ALMACEN DE LA DIPUTACION.	2,000	11,73	23,46
3.2.14	m	POSTE METALICO GALVANIZADO DE SUSTENTACION DE 100x50x3 mm. COLOCADO EN OBRA	2,000	19,18	38,36
3.2.15	m	POSTE METALICO GALVANIZADO DE SUSTENTACION DE 100x60x4 mm. DISPUESTO A PIE DE OBRA O EN ALMACEN DE LA DIPUTACION.	2,000	17,75	35,50
3.2.16	m	POSTE METALICO GALVANIZADO DE SUSTENTACION DE 100x60x4 mm. COLOCADO EN OBRA	2,000	23,87	47,74
3.2.17	m	POSTE METALICO CIRCULAR GALVANIZADO DE SUSTENTACION DE 60 mm DE DIÁMETRO Y ESPESOR 4 mm COLOCADO EN OBRA	2,000	25,55	51,10
3.2.18	m	PERFIL IPN DE 100 mm DE ALTURA PARA POSTE METALICO DE SUSTENTACIÓN, GALVANIZADO. COLOCADO EN OBRA	2,000	24,07	48,14

Num.	Ud	Descripción	Medición	Precio (€)	Importe (€)
3.2.19	m	PERFIL IPN DE 120 mm DE ALTURA PARA POSTE METALICO DE SUSTENTACIÓN, GALVANIZADO. COLOCADO EN OBRA	2,000	27,97	55,94
3.2.20	m	PERFIL IPN DE 140 mm DE ALTURA PARA POSTE METALICO DE SUSTENTACIÓN, GALVANIZADO. COLOCADO EN OBRA	2,000	34,87	69,74
3.2.21	m	PERFIL IPN DE 100 mm DE ALTURA PARA POSTE METALICO DE SUSTENTACIÓN, GALVANIZADO. DISPUESTO A PIE DE OBRA O EN ALMACEN DE LA DIPUTACION	2,000	17,60	35,20
3.2.22	m	PERFIL IPN DE 120 mm DE ALTURA PARA POSTE METALICO DE SUSTENTACIÓN, GALVANIZADO. DISPUESTO A PIE DE OBRA O EN ALMACEN DE LA DIPUTACION	2,000	20,76	41,52
3.2.23	m	PERFIL IPN DE 140 mm DE ALTURA PARA POSTE METALICO DE SUSTENTACIÓN, GALVANIZADO. DISPUESTO A PIE DE OBRA O EN ALMACEN DE LA DIPUTACION	2,000	26,95	53,90
3.2.24	ud	JUEGO DE MENSULAS PARA SEÑAL EN ACERO GALVANIZADO. INCLUSO TORNILLERIA Y PIEZAS DE SUJECCION, COLOCADA.	2,000	23,45	46,90
3.2.25	ud	ELEMENTO UNIÓN (FLEJE O ABRAZADERA)DE ACERO INOXIDABLE, ANCHO MÍNIMO 17 MM, PARA INSTALACIÓN SEÑALES DE TRÁFICO EN LUMINARIAS, SEMÁFOROS O SIMILAR. COLOCADA.	1,000	7,55	7,55
3.2.26	ud	SEÑAL TRIANGULAR DE 90 cm. DE LADO, NIVEL DE RETRORREFLEXION 2, LÁMINA RETROREFLECTANTE TROQUELADA. INCLUSO TORNILLERIA Y PIEZAS DE SUJECCION. DISPUESTA A PIE DE OBRA O EN ALMACEN DE LA DIPUTACION.	3,000	53,39	160,17
3.2.27	ud	SEÑAL TRIANGULAR DE 90 cm. DE LADO, NIVEL DE RETRORREFLEXION 2, LÁMINA RETRORELECTANTE TROQUELADA. INCLUSO TORNILLERIA Y PIEZAS DE SUJECCION, COLOCADA EN OBRA.	3,000	68,09	204,27
3.2.28	ud	SEÑAL TRIANGULAR DE 135 cm. DE LADO, NIVEL DE RETRORREFLEXION 2, LÁMINA RETRORELECTANTE TROQUELADA. INCLUSO TORNILLERIA Y PIEZAS DE SUJECCION. DISPUESTA A PIE DE OBRA O EN ALMACEN DE LA DIPUTACION.	3,000	145,72	437,16
3.2.29	ud	SEÑAL TRIANGULAR DE 135 cm. DE LADO, NIVEL DE RETRORREFLEXION 2, LÁMINA RETRORELECTANTE TROQUELADA. INCLUSO TORNILLERIA Y PIEZAS DE SUJECCION, COLOCADA EN OBRA.	3,000	166,29	498,87
3.2.30	ud	SEÑAL CIRCULAR DE 60 cm. DE DIAMETRO, NIVEL DE RETRORREFLEXION 2, LÁMINA RETRORELECTANTE TROQUELADA. INCLUSO TORNILLERIA Y PIEZAS DE SUJECCION. DISPUESTA A PIE DE OBRA O EN ALMACEN DE LA DIPUTACION.	3,000	50,30	150,90
3.2.31	ud	SEÑAL CIRCULAR DE 60 cm. DE DIAMETRO, NIVEL DE RETRORREFLEXION 2, LÁMINA RETRORELECTANTE TROQUELADA. INCLUSO TORNILLERIA Y PIEZAS DE SUJECCION, COLOCADA EN OBRA.	3,000	64,99	194,97
3.2.32	ud	SEÑAL CIRCULAR DE 90 cm. DE DIAMETRO, NIVEL DE RETRORREFLEXION 2, LÁMINA RETRORELECTANTE TROQUELADA. INCLUSO TORNILLERIA Y PIEZAS DE SUJECCION. DISPUESTA A PIE DE OBRA O EN ALMACEN DE LA DIPUTACION.	3,000	100,43	301,29
3.2.33	ud	SEÑAL CIRCULAR DE 90 cm. DE DIAMETRO, NIVEL DE RETRORREFLEXION 2, LÁMINA RETRORELECTANTE TROQUELADA. INCLUSO TORNILLERIA Y PIEZAS DE SUJECCION, COLOCADA EN OBRA.	3,000	121,00	363,00

Num.	Ud	Descripción	Medición	Precio (€)	Importe (€)
3.2.34	ud	SEÑAL OCTOGONAL DE 60 cm. DE APOTEMA, NIVEL DE RETRORREFLEXION 2, LÁMINA RETRORELECTANTE TROQUELADA. INCLUSO TORNILLERIA Y PIEZAS DE SUJECCION. DISPUESTA A PIE DE OBRA O EN ALMACEN DE LA DIPUTACION.	3,000	53,58	160,74
3.2.35	ud	SEÑAL OCTOGONAL DE 60 cm. DE APOTEMA, NIVEL DE RETRORREFLEXION 2, LÁMINA RETRORELECTANTE TROQUELADA. INCLUSO TORNILLERIA Y PIEZAS DE SUJECCION, COLOCADA EN OBRA.	3,000	68,28	204,84
3.2.36	ud	SEÑAL OCTOGONAL DE 90 cm. DE APOTEMA, NIVEL DE RETRORREFLEXION 2, LÁMINA RETRORELECTANTE TROQUELADA. INCLUSO TORNILLERIA Y PIEZAS DE SUJECCION. DISPUESTA A PIE DE OBRA O EN ALMACEN DE LA DIPUTACION.	3,000	103,99	311,97
3.2.37	ud	SEÑAL OCTOGONAL DE 90 cm. DE APOTEMA, NIVEL DE RETRORREFLEXION 2, LÁMINA RETRORELECTANTE TROQUELADA. INCLUSO TORNILLERIA Y PIEZAS DE SUJECCION, COLOCADA EN OBRA.	3,000	124,55	373,65
3.2.38	ud	SEÑAL CUADRADA DE 60x60 cm. DE LADO, NIVEL DE RETRORREFLEXION 2, LÁMINA RETRORELECTANTE TROQUELADA. INCLUSO TORNILLERIA Y PIEZAS DE SUJECCION. DISPUESTA A PIE DE OBRA O EN ALMACEN DE LA DIPUTACION.	3,000	53,33	159,99
3.2.39	ud	SEÑAL CUADRADA DE 60x60 cm. DE LADO, NIVEL DE RETRORREFLEXION 2, LÁMINA RETRORELECTANTE TROQUELADA. INCLUSO TORNILLERIA Y PIEZAS DE SUJECCION, COLOCADA EN OBRA.	3,000	68,02	204,06
3.2.40	ud	SEÑAL CUADRADA DE 90x90 cm. DE LADO, NIVEL DE RETRORREFLEXION 2, LÁMINA RETRORELECTANTE TROQUELADA. INCLUSO TORNILLERIA Y PIEZAS DE SUJECCION. DISPUESTA A PIE DE OBRA O EN ALMACEN DE LA DIPUTACION.	3,000	131,74	395,22
3.2.41	ud	SEÑAL CUADRADA DE 90x90 cm. DE LADO, NIVEL DE RETRORREFLEXION 2, LÁMINA RETRORELECTANTE TROQUELADA. INCLUSO TORNILLERIA Y PIEZAS DE SUJECCION, COLOCADA EN OBRA.	3,000	152,32	456,96
3.2.42	ud	SEÑAL RECTANGULAR DE 60x90 cm. DE LADO, NIVEL DE RETRORREFLEXION 2, LÁMINA RETRORELECTANTE TROQUELADA. INCLUSO TORNILLERIA Y PIEZAS DE SUJECCION. DISPUESTA A PIE DE OBRA O EN ALMACEN DE LA DIPUTACION.	3,000	106,22	318,66
3.2.43	ud	SEÑAL RECTANGULAR DE 60x90 cm. DE LADO, NIVEL DE RETRORREFLEXION 2, LÁMINA RETRORELECTANTE TROQUELADA. INCLUSO TORNILLERIA Y PIEZAS DE SUJECCION, COLOCADA EN OBRA.	3,000	123,85	371,55
3.2.44	ud	SEÑAL RECTANGULAR DE 90x135 cm. DE LADO, NIVEL DE RETRORREFLEXION 2, LÁMINA RETRORELECTANTE TROQUELADA. INCLUSO TORNILLERIA Y PIEZAS DE SUJECCION. DISPUESTA A PIE DE OBRA O EN ALMACEN DE LA DIPUTACION.	3,000	177,99	533,97
3.2.45	ud	SEÑAL RECTANGULAR DE 90x135 cm. DE LADO, NIVEL DE RETRORREFLEXION 2, LÁMINA RETRORELECTANTE TROQUELADA. INCLUSO TORNILLERIA Y PIEZAS DE SUJECCION, COLOCADA EN OBRA.	3,000	201,49	604,47
3.2.46	ud	ESPEJO ACRILICO CIRCULAR DE 60 cm. DE DIAMETRO. INCLUSO TORNILLERIA Y PIEZAS DE SUJECCION. DISPUESTA A PIE DE OBRA O EN ALMACEN DE LA DIPUTACION.	1,000	102,56	102,56

Num.	Ud	Descripción	Medición	Precio (€)	Importe (€)
3.2.47	ud	ESPEJO ACRILICO CIRCULAR DE 60 cm. DE DIAMETRO. INCLUSO TORNILLERIA Y PIEZAS DE SUJECCION, COLOCADO EN OBRA	1,000	117,26	117,26
3.2.48	ud	ESPEJO ACRILICO CIRCULAR DE 90 cm. DE DIAMETRO. INCLUSO TORNILLERIA Y PIEZAS DE SUJECCION. DISPUESTA A PIE DE OBRA O EN ALMACEN DE LA DIPUTACION.	1,000	151,41	151,41
3.2.49	ud	ESPEJO ACRILICO CIRCULAR DE 90 cm. DE DIAMETRO. INCLUSO TORNILLERIA Y PIEZAS DE SUJECCION, COLOCADO EN OBRA.	1,000	171,98	171,98
3.2.50	ud	ESPEJO ACERO INOXIDABLE DE 100X80 cm, ANTIHIELO, RESISTENTE A LOS RAYOS UV, DISTANCIA MÁXIMA DE OBSERVACIÓN 30 m, CURBATURA A 90º QUE PERMITE CONTROLAR EN 2 DIRECCIONES, INCLUSO TORNILLERIA Y PIEZAS DE SUJECCION A POSTE. DISPUESTA A PIE DE OBRA O EN ALMACEN DE LA DIPUTACION.	1,000	573,26	573,26
3.2.51	ud	ESPEJO ACERO INOXIDABLE DE 60X80 cm, ANTIHIELO, RESISTENTE A LOS RAYOS UV, DISTANCIA MÁXIMA DE OBSERVACIÓN 30 m, CURBATURA A 90º QUE PERMITE CONTROLAR EN 2 DIRECCIONES, INCLUSO TORNILLERIA Y PIEZAS DE SUJECCION A POSTE, COLOCADO EN OBRA.	1,000	593,83	593,83
3.2.52	ud	HITO KILOMETRICO COMPUESTO POR PLACA LÁMINA RETRORELECTANTE TROQUELADA DE 60x40 cm DE LADO, NIVEL DE RETROREFLEXION 2. INCLUSO TORNILLERIA Y PIEZAS DE SUJECCION. DISPUESTA A PIE DE OBRA O EN ALMACEN DE LA DIPUTACION.	1,000	32,18	32,18
3.2.53	ud	HITO KILOMETRICO COMPUESTO POR PLACA LÁMINA RETRORELECTANTE TROQUELADA DE 60x40 cm DE LADO, NIVEL DE RETROREFLEXION 2. INCLUSO CIMENTACION, POSTE DE SUSTENTACION, TORNILLERIA Y PIEZAS DE SUJECCION, COLOCADO EN OBRA.	1,000	62,75	62,75
3.2.54	ud	HITO KILOMETRICO DOBLE COMPUESTO POR DOS PLACAS LÁMINA RETRORELECTANTE TROQUELADA DE 60x40 cm DE LADO, NIVEL DE RETROREFLEXION 2. INCLUSO CIMENTACION, POSTE DE SUSTENTACION, TORNILLERIA Y PIEZAS DE SUJECCION, COLOCADO EN OBRA.	1,000	98,75	98,75
3.2.55	ud	HITO MIRIAMETRICO COMPUESTO POR PLACA LÁMINA RETRORELECTANTE TROQUELADA DE 180x37 cm DE LADO, NIVEL DE RETROREFLEXION 2. INCLUSO TORNILLERIA Y PIEZAS DE SUJECCION. DISPUESTA A PIE DE OBRA O EN ALMACEN DE LA DIPUTACION	1,000	364,14	364,14
3.2.56	ud	HITO MIRIAMETRICO COMPUESTO POR PLACA LÁMINA RETRORELECTANTE TROQUELADA DE 180x37 cm DE LADO, NIVEL DE RETROREFLEXION 2. INCLUSO TORNILLERIA Y PIEZAS DE SUJECCION COLOCADO.	1,000	771,63	771,63
3.2.57	ud	PANEL DIRECCIONAL DE 40x40 cm, RADIO DE CURVATURA EN ESQUINAS DE 5 CM, BLANCO(RA2)/AZUL(NR), S/ NORMA EUROPEA, DE NIVEL DE RETRORREFLEXIÓN 2. INCLUSO TORNILLERIA Y PIEZAS DE SUJECCION. DISPUESTA A PIE DE OBRA O EN ALMACEN DE LA DIPUTACION.	2,000	24,97	49,94

Num.	Ud	Descripción	Medición	Precio (€)	Importe (€)
3.2.58	ud	PANEL DIRECCIONAL DE 80x40 cm., RADIO DE CURVATURA EN ESQUINAS DE 5 CM, BLANCO(RA2)/AZUL(NR), S/ NORMA EUROPEA, DE NIVEL DE RETRORREFLEXIÓN 2. INCLUSO TORNILLERIA Y PIEZAS DE SUJECCION. DISPUESTA A PIE DE OBRA O EN ALMACEN DE LA DIPUTACION.	2,000	44,74	89,48
3.2.59	ud	PANEL DIRECCIONAL DE 40x40 cm., RADIO DE CURVATURA EN ESQUINAS DE 5 CM, BLANCO(RA2)/AZUL(NR), S/ NORMA EUROPEA, DE NIVEL DE RETRORREFLEXIÓN 2, INCLUSO POSTE GALVANIZADO DE SUSTENTACIÓN Y CIMENTACIÓN, EN BALIZAMIENTO DE CURVAS, COLOCADO EN OBRA.	2,000	61,10	122,20
3.2.60	ud	PANEL DIRECCIONAL DE 80x40 cm., RADIO DE CURVATURA EN ESQUINAS DE 5 CM, BLANCO(RA2)/AZUL(NR), S/ NORMA EUROPEA, DE NIVEL DE RETRORREFLEXIÓN 2, INCLUSO POSTE GALVANIZADO DE SUSTENTACIÓN Y CIMENTACIÓN, EN BALIZAMIENTO DE CURVAS, COLOCADO EN OBRA.	2,000	80,87	161,74
3.2.61	ud	PANEL DIRECCIONAL DE 160x40 cm., RADIO DE CURVATURA EN ESQUINAS DE 5 CM, BLANCO(RA2)/AZUL(NR), S/ NORMA EUROPEA, DE NIVEL DE RETRORREFLEXIÓN 2. INCLUSO TORNILLERIA Y PIEZAS DE SUJECCION. DISPUESTA A PIE DE OBRA O EN ALMACEN DE LA DIPUTACION.	2,000	75,95	151,90
3.2.62	ud	PANEL DIRECCIONAL DE 160x40 cm., RADIO DE CURVATURA EN ESQUINAS DE 5 CM, BLANCO(RA2)/AZUL(NR), S/ NORMA EUROPEA, DE NIVEL DE RETRORREFLEXIÓN 2, INCLUSO POSTE GALVANIZADO DE SUSTENTACIÓN Y CIMENTACIÓN, EN BALIZAMIENTO DE CURVAS, COLOCADO EN OBRA.	2,000	148,21	296,42
3.2.63	ud	INSTALACIÓN DE 2 PANELES DIRECCIONALES DE 40x40 cm., SEPARACIÓN ENTRE PANELES DE 15 cm, RADIO DE CURVATURA EN ESQUINAS DE 5 CM, BLANCO(RA2)/AZUL(NR), S/ NORMA EUROPEA, DE NIVEL DE RETRORREFLEXIÓN 2, INCLUSO POSTE GALVANIZADO DE SUSTENTACIÓN Y CIMENTACIÓN, EN BALIZAMIENTO DE CURVAS, COLOCADO EN OBRA.	2,000	96,52	193,04
3.2.64	ud	INSTALACIÓN DE 3 PANELES DIRECCIONALES DE 40x40 cm., SEPARACIÓN ENTRE PANELES DE 15 cm, RADIO DE CURVATURA EN ESQUINAS DE 5 CM, BLANCO(RA2)/AZUL(NR), S/ NORMA EUROPEA, DE NIVEL DE RETRORREFLEXIÓN 2, INCLUSO POSTE GALVANIZADO DE SUSTENTACIÓN Y CIMENTACIÓN, EN BALIZAMIENTO DE CURVAS, COLOCADO EN OBRA.	2,000	139,94	279,88
3.2.65	ud	INSTALACIÓN DE 2 PANELES DIRECCIONALES DE 80x40 cm., SEPARACIÓN ENTRE PANELES DE 15 cm, RADIO DE CURVATURA EN ESQUINAS DE 5 CM, BLANCO(RA2)/AZUL(NR), S/ NORMA EUROPEA, DE NIVEL DE RETRORREFLEXIÓN 2, INCLUSO POSTE GALVANIZADO DE SUSTENTACIÓN Y CIMENTACIÓN, EN BALIZAMIENTO DE CURVAS, COLOCADO EN OBRA.	2,000	142,52	285,04

Num.	Ud	Descripción	Medición	Precio (€)	Importe (€)
3.2.66	ud	INSTALACIÓN DE 3 PANELES DIRECCIONALES DE 80x40 cm., SEPARACIÓN ENTRE PANELES DE 15 cm, RADIO DE CURVATURA EN ESQUINAS DE 5 CM, BLANCO(RA2)/AZUL(NR), S/ NORMA EUROPEA, DE NIVEL DE RETRORREFLEXIÓN 2, INCLUSO POSTE GALVANIZADO DE SUSTENTACIÓN Y CIMENTACIÓN, EN BALIZAMIENTO DE CURVAS, COLOCADO EN OBRA.	2,000	195,53	391,06
3.2.67	ud	INSTALACIÓN DE PANEL DIRECCIONAL DOBLE SUPERPUESTOS DE 160x40 cm., SEPARACIÓN ENTRE PANELES DE 15 cm, RADIO DE CURVATURA EN ESQUINAS DE 5 CM, BLANCO(RA2)/AZUL(NR), S/ NORMA EUROPEA, DE NIVEL DE RETRORREFLEXIÓN 2, INCLUSO POSTE GALVANIZADO DE SUSTENTACIÓN Y CIMENTACIÓN, EN BALIZAMIENTO DE CURVAS, COLOCADO EN OBRA.	2,000	249,79	499,58
3.2.68	ud	INSTALACIÓN DE PANEL DIRECCIONAL TRIPLE SUPERPUESTOS DE 160x40 cm., SEPARACIÓN ENTRE PANELES DE 15 cm, RADIO DE CURVATURA EN ESQUINAS DE 5 CM, BLANCO(RA2)/AZUL(NR), S/ NORMA EUROPEA, DE NIVEL DE RETRORREFLEXIÓN 2, INCLUSO POSTE GALVANIZADO DE SUSTENTACIÓN Y CIMENTACIÓN, EN BALIZAMIENTO DE CURVAS, COLOCADO EN OBRA.	2,000	448,99	897,98
3.2.69	ud	CAJETIN COMPLEMENTARIO DE TITULARIDAD DE LA CARRETERA DE 40x20 cm., NIVEL DE RETRORREFLEXION 1, LÁMINA RETRORELECTANTE TROQUELADA. INCLUSO TORNILLERIA Y PIEZAS DE SUJECCION, COLOCADO EN OBRA.	2,000	35,89	71,78
3.2.70	ud	SUMINISTRO CAJETIN COMPLEMENTARIO DE TITULARIDAD DE LA CARRETERA DE 40x20 cm., NIVEL DE RETRORREFLEXION 1, LÁMINA RETRORELECTANTE TROQUELADA. INCLUSO TORNILLERIA Y PIEZAS DE SUJECCION.	1,000	30,07	30,07
3.2.71	ud	CAJETIN COMPLEMENTARIO TIPO S-840 DE "STOP 150 m." DE 85x17 cm., NIVEL DE RETRORREFLEXION 2, LÁMINA RETRORELECTANTE TROQUELADA. INCLUSO TORNILLERIA Y PIEZAS DE SUJECCION, COLOCADO EN OBRA.	2,000	47,41	94,82
3.2.72	ud	CAJETIN COMPLEMENTARIO TIPO S-800 DE 60x20 cm., NIVEL DE RETRORREFLEXION 2, LÁMINA RETRORELECTANTE TROQUELADA. INCLUSO TORNILLERIA Y PIEZAS DE SUJECCION, COLOCADO EN OBRA.	2,000	44,15	88,30
3.2.73	ud	CARTEL SEÑALIZACIÓN CARRIL BICI DE 30x35 cm., NIVEL DE RETRORREFLEXION 2, LÁMINA RETRORELECTANTE TROQUELADA. INCLUSO TORNILLERIA Y PIEZAS DE SUJECCION, COLOCADO EN OBRA.	1,000	39,21	39,21
3.2.74	ud	SUMINISTRO CARTEL SEÑALIZACIÓN CARRIL BICI DE 30x35 cm., NIVEL DE RETRORREFLEXION 2, LÁMINA RETRORELECTANTE TROQUELADA. INCLUSO TORNILLERIA Y PIEZAS DE SUJECCION, COLOCADO EN OBRA.	1,000	31,94	31,94
3.2.75	m2	PANEL DE CHAPA DE ACERO GALVANIZADO EN CAJETINES Y PLACAS COMPLEMENTARIAS, NIVEL DE RETRORREFLEXION 2, LÁMINA RETRORELECTANTE TROQUELADA. INCLUSO TORNILLERIA Y PIEZAS DE SUJECCION, COLOCADO EN OBRA.	1,000	273,73	273,73

Num.	Ud	Descripción	Medición	Precio (€)	Importe (€)
3.2.76	m2	PANEL DE CHAPA DE ACERO GALVANIZADO EN CARTELES FLECHA, DE ORIENTACION O LOCALIZACION, NIVEL DE RETRORREFLEXION 2, LÁMINA RETRORELECTANTE TROQUELADA. INCLUSO TORNILLERIA Y PIEZAS DE SUJECCION, COLOCADO EN OBRA.	1,000	198,21	198,21
3.2.77	m2	PANEL DE LAMAS DE CHAPA DE ACERO GALVANIZADO EN SEÑALES DE ORIENTACION Y LOCALIZACION, NIVEL DE RETRORREFLEXION 2. INCLUSO TORNILLERIA Y PIEZAS DE SUJECCION, COLOCADO EN OBRA.	1,000	244,71	244,71
3.2.78	m2	PANEL DE LAMAS DE CHAPA DE ACERO GALVANIZADO EN SEÑALES DE ORIENTACION Y LOCALIZACION, NIVEL DE RETRORREFLEXION 3 (ZA,ZB O ZC). INCLUSO TORNILLERIA Y PIEZAS DE SUJECCION, COLOCADO EN OBRA.	1,000	374,93	374,93
3.2.79	ud	DESMONTAJE DE PANEL DE LAMAS DE CUALQUIER DIMENSIÓN, INCLUSO ELIMINACIÓN DEL CIMIENTO, ACONDICIONAMIENTO DEL TERRENO, CARGA Y TRANSPORTE A VERTEDERO O ALMACÉN DE DIPUTACIÓN.	1,000	39,73	39,73
3.2.80	m2	SUMINSTRO DE PANEL DE CHAPA DE ACERO GALVANIZADO EN CAJETINES Y PLACAS COMPLEMENTARIAS, NIVEL DE RETRORREFLEXION 2, LÁMINA RETRORELECTANTE TROQUELADA. INCLUSO TORNILLERIA Y PIEZAS DE SUJECCION.	1,000	259,17	259,17
3.2.81	m2	SUMINISTRO DE PANEL DE CHAPA DE ACERO GALVANIZADO EN CARTELES FLECHA, DE ORIENTACION O LOCALIZACION, NIVEL DE RETRORREFLEXION 2, LÁMINA RETRORELECTANTE TROQUELADA. INCLUSO TORNILLERIA Y PIEZAS DE SUJECCION.	1,000	168,83	168,83
3.2.82	m2	SUMINISTRO DE PANEL DE LAMAS DE CHAPA DE ACERO GALVANIZADO EN SEÑALES DE ORIENTACION Y LOCALIZACION, NIVEL DE RETRORREFLEXION 2. INCLUSO TORNILLERIA Y PIEZAS DE SUJECCION.	1,000	200,63	200,63
3.2.83	m2	SUMINISTRO DE PANEL DE LAMAS DE CHAPA DE ACERO GALVANIZADO EN SEÑALES DE ORIENTACION Y LOCALIZACION, NIVEL DE RETRORREFLEXION 3 (ZA,ZB O ZC). INCLUSO TORNILLERIA Y PIEZAS DE SUJECCION.	1,000	330,85	330,85
3.2.84	m2	PANEL DE LAMAS DE ALUMINIO EXTRUSIONADO EN SEÑALES DE ORIENTACION Y LOCALIZACION, NIVEL DE RETRORREFLEXION 2. INCLUSO TORNILLERIA Y PIEZAS DE SUJECCION, COLOCADO EN OBRA.	1,000	326,40	326,40
3.2.85	m2	PANEL DE LAMAS DE ALUMINIO EXTRUSIONADO EN SEÑALES DE ORIENTACION Y LOCALIZACION, NIVEL DE RETRORREFLEXION 2. INCLUSO TORNILLERIA Y PIEZAS DE SUJECCION.	1,000	282,33	282,33
3.2.86	m2	PANEL DE LAMAS DE ALUMINIO EXTRUSIONADO EN SEÑALES DE ORIENTACION Y LOCALIZACION, NIVEL DE RETRORREFLEXION 3(ZA, ZB O ZC). INCLUSO TORNILLERIA Y PIEZAS DE SUJECCION, COLOCADO EN OBRA.	1,000	418,63	418,63

Num.	Ud	Descripción	Medición	Precio (€)	Importe (€)
3.2.87	m2	LAMINA RETRORREFLECTANTE ADHESIVA NIVEL DE RETRORREFLEXIÓN I ROTULADA, PARA SEÑALES Y CARTELES, COLOCADA EN OBRA. INCLUSO APLICACIÓN DE LA LÁMINA Y PARTE PROPORCIONAL DE DESPUNTES.	1,000	36,70	36,70
3.2.88	m2	LAMINA RETRORREFLECTANTE ADHESIVA NIVEL DE RETRORREFLEXIÓN 2 ROTULADA, PARA SEÑALES Y CARTELES, COLOCADA EN OBRA. INCLUSO APLICACIÓN DE LA LÁMINA Y PARTE PROPORCIONAL DE DESPUNTES.	1,000	53,18	53,18
3.2.89	m2	LAMINA RETRORREFLECTANTE ADHESIVA NIVEL DE RETRORREFLEXIÓN 3 ROTULADA, PARA SEÑALES Y CARTELES, COLOCADA EN OBRA. INCLUSO APLICACIÓN DE LA LÁMINA Y PARTE PROPORCIONAL DE DESPUNTES.	1,000	78,76	78,76
3.2.90	m2	LAMINA PROTECTORA RAYOS uv Y ANTIGRAFITI PARA SEÑALES Y CARTELES, COLOCADA EN FÁBRICA. INCLUSO APLICACIÓN DE LA LÁMINA Y PARTE PROPORCIONAL DE DESPUNTES.	1,000	24,98	24,98
3.2.91	m2	LAMINA RETROREFLECTANTE AMARILLA FLUOR EGP NIVEL III, PARA SEÑALES Y CARTELES, COLOCADA EN FÁBRICA. INCLUSO APLICACIÓN DE LA LÁMINA Y PARTE PROPORCIONAL DE DESPUNTES.	1,000	86,25	86,25
3.2.92	ud	CARTEL IDENTIFICATIVO DE LA CARRETERA DE 1,70x0,95 m. DE CHAPA DE ACERO DE 1,800 mm DE ESPESOR (NO REFLECTANTE), ANCLADO AL SUELO CON POSTES DE ACERO GALVANIZADO RECTANGULAR DE 80x40x2 mm DE 3,00 m. DE ALTURA Y TORNILLERÍA GALVANIZADA (MODELO DIPUTACION) CON TEXTOS Y DIBUJOS REALIZADOS EN VINILO AUTOADHESIVO DE 1ª CALIDAD, COLOCADO EN OBRA INCLUSO EXCAVACION Y CIMIENTO.	1,000	388,42	388,42
3.2.93	ud	CARTEL IDENTIFICATIVO DE LA CARRETERA DE 1,70x0,95 m. DE CHAPA DE ACERO DE 1,800 mm DE ESPESOR (NO REFLECTANTE), (MODELO DIPUTACION) CON TEXTOS Y DIBUJOS REALIZADOS EN VINILO AUTOADHESIVO DE 1ª CALIDAD, INCLUSO TORNILLERÍA Y ELEMENTOS DE FIJACIÓN GALVANIZADOS. A PIE DE OBRA O EN ALMACEN DE LA DIPUTACIÓN.	1,000	276,14	276,14
3.2.94	ud	MÁSTIL ALTA RIGIDEZ ALUMINIO RANURADO PARA SEÑALIZACIÓN INFORMATIVA AIMPE, D=76x4 mm Y ALTURA 3.45 m. A PIE DE OBRA O EN ALMACEN DE LA DIPUTACIÓN.	1,000	123,14	123,14
3.2.95	ud	MÁSTIL ALTA RIGIDEZ ALUMINIO RANURADO PARA SEÑALIZACIÓN INFORMATIVA AIMPE, D=76x4 mm Y ALTURA 3.45 m. A PIE DE OBRA O EN ALMACEN DE LA DIPUTACIÓN.	1,000	86,70	86,70
3.2.96	m2	MÓDULO INFORMATIVO TIPO AIMPE, CHAPA GALVANIVADA. DORSO ABIERTO Y REFLEX. NIVEL II, INCLUSO ABRAZADERAS EXTRUSIONADAS. A PIE DE OBRA O EN ALMACEN DE LA DIPUTACIÓN.	0,450	116,89	52,60
3.2.97	m2	MÓDULO INFORMATIVO TIPO AIMPE, TIPO CAJÓN, ABIERTO, ALUMINIO Y REFLEX. NIVEL II, INCLUSO ABRAZADERAS EXTRUSIONADAS. A PIE DE OBRA O EN ALMACEN DE LA DIPUTACIÓN.	0,450	153,61	69,12

Presupuesto parcial nº 3 Señalización Vertical (Ondara y Pego)

Num.	Ud	Descripción	Medición	Precio (€)	Importe (€)
3.2.98	ud	TRIPODE PARA SEÑAL DE DISCO DE 90 Y TRIANGULO DE 135 cm, EN ACERO GALVANIZADO. INCLUSO TORNILLERIA Y PIEZAS DE SUJECCION, DISPUESTA EN OBRA O EN ALMACEN DE LA DIPUTACION.	1,000	27,15	27,15
3.2.99	ud	TRIPODE PARA SEÑAL DE DISCO DE 60 Y TRIANGULO DE 90 cm, EN ACERO GALVANIZADO. INCLUSO TORNILLERIA Y PIEZAS DE SUJECCION, DISPUESTA EN OBRA O EN ALMACEN DE LA DIPUTACION.	1,000	15,61	15,61
3.2.100	ud	SEÑAL TRIANGULAR DE OBRA DE 90 cm. DE LADO, NIVEL DE RETRORREFLEXION 2, TROQUELADA. INCLUSO TORNILLERIA Y PIEZAS DE SUJECCION. DISPUESTA A PIE DE OBRA O EN ALMACEN DE LA DIPUTACION.	2,000	53,39	106,78
3.2.101	ud	SEÑAL TRIANGULAR DE OBRA DE 135 cm. DE LADO, NIVEL DE RETRORREFLEXION 2, TROQUELADA. INCLUSO TORNILLERIA Y PIEZAS DE SUJECCION. DISPUESTA A PIE DE OBRA O EN ALMACEN DE LA DIPUTACION.	2,000	145,72	291,44
3.2.102	ud	SEÑAL CIRCULAR DE 60 cm. DE DIAMETRO, NIVEL DE RETRORREFLEXION 2, TROQUELADA. INCLUSO TORNILLERIA Y PIEZAS DE SUJECCION. DISPUESTA A PIE DE OBRA O EN ALMACEN DE LA DIPUTACION.	2,000	50,30	100,60
3.2.103	ud	SEÑAL CIRCULAR DE 90 cm. DE DIAMETRO, NIVEL DE RETRORREFLEXION 2, TROQUELADA. INCLUSO TORNILLERIA Y PIEZAS DE SUJECCION. DISPUESTA A PIE DE OBRA O EN ALMACEN DE LA DIPUTACION.	2,000	100,43	200,86
				Total 3.2.- CAP0302 SECTOR PEGO:	19.366,52
				Total presupuesto parcial nº 3 Señalización Vertical (Ondara y Pego):	**38.733,04**

Presupuesto de ejecución material

	Importe (€)
1 Señalización Vertical (Alcoy y Benisa)	**38.733,04**
1.1.- SECTOR ALCOY	19.366,52
1.2.- SECTOR BENISA	19.366,52
2 Señalización Vertical (Alicante y Villajoyosa)	**38.733,04**
2.1.- SECTOR ALICANTE	19.366,52
2.2.- SECTOR VILLAJOYOSA	19.366,52
3 Señalización Vertical (Ondara y Pego)	**38.733,04**
3.1.- SECTOR ONDARA	19.366,52
3.2.- SECTOR PEGO	19.366,52
Total .....:	**116.199,12**

Asciende el presupuesto de ejecución material a la expresada cantidad de CIENTO DIECISEIS MIL CIENTO NOVENTA Y NUEVE EUROS CON DOCE CÉNTIMOS.

RESUMEN DE PRESUPUESTO

Resumen de presupuesto

Capítulo	Importe (€)
1 Señalización Vertical (Alcoy y Benisa)	
1.1 SECTOR ALCOY	19.366,52
1.2 SECTOR BENISA	19.366,52
Total 1 Señalización Vertical (Alcoy y Benisa) .....:	**38.733,04**
2 Señalización Vertical (Alicante y Villajoyosa)	
2.1 SECTOR ALICANTE	19.366,52
2.2 SECTOR VILLAJOYOSA	19.366,52
Total 2 Señalización Vertical (Alicante y Villajoyosa) .....:	**38.733,04**
3 Señalización Vertical (Ondara y Pego)	
3.1 SECTOR ONDARA	19.366,52
3.2 SECTOR PEGO	19.366,52
Total 3 Señalización Vertical (Ondara y Pego) .....:	**38.733,04**
Presupuesto de ejecución material (PEM)	**116.199,12**
13% de gastos generales	15.105,89
6% de beneficio industrial	6.971,95
Presupuesto de ejecución por contrata (PEC = PEM + GG + BI)	**138.276,96**
21% IVA	29.038,16
Presupuesto de ejecución por contrata con IVA (PEC = PEM + GG + BI + IVA)	**167.315,12**

Asciende el presupuesto de ejecución por contrata con IVA a la expresada cantidad de CIENTO SESENTA Y SIETE MIL TRESCIENTOS QUINCE EUROS CON DOCE CÉNTIMOS.

Alicante, agosto de 2.019

EL EQUIPO REDACTOR
Los Ingenieros Técnicos de Obras Públicas

Fdo. Javier Cobela Puig

Fdo. Sergio Torregrosa Luna

Fdo. Miguel Cardona Ivars

Fdo. Miguel I Alfaro Soriano

CONFORME
EL DIRECTOR DE ÁREA

Antonio Medina García